Installation manual

BFEL

Ductable fan coil units
Ventilo-convecteurs canalisable
Flachgeräte
Ventiladores convectores
Ventilconvettori canalizzabili
Ventilators-convectors

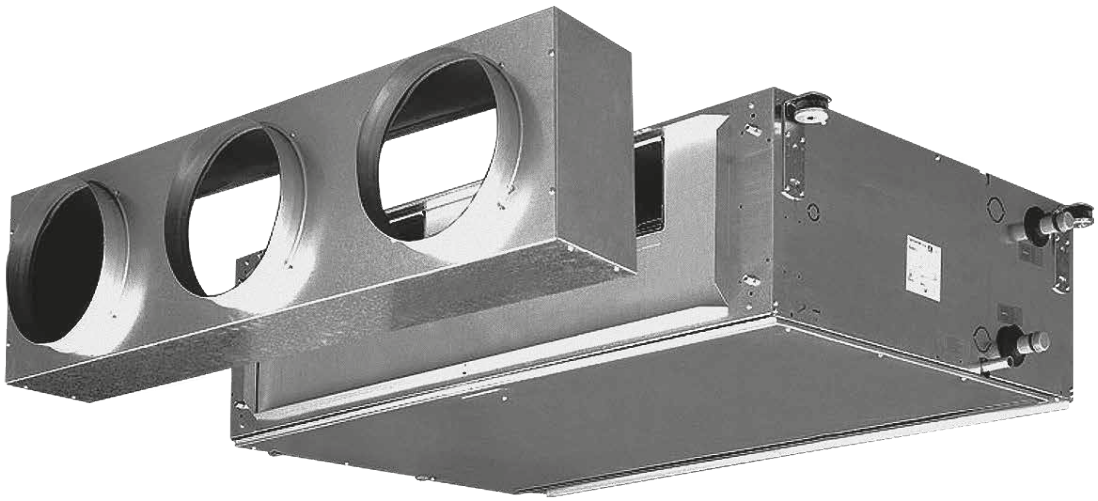

July 2024 UNT-SVX043D-XX

Confidential and proprietary Trane information
Original instructions

INDICE

Regole fondamentali di sicurezza	3
Utilizzo e conservazione del manuale	4
Scopo	5
Identificazione macchina	7
Trasporto	7
Pesi e dimensioni unità imballata	7
Note generali alla consegna	8
Avvertenze generali	8
Prescrizioni di sicurezza	9
Limiti di impiego	10
Smaltimento	10
Caratteristiche tecniche	11
Installazione meccanica	12
Collegamento idraulico	13
Collegamenti elettrici	14
Comandi e schemi elettrici	15
Legenda	15
Accessori	27
Pulizia, manutenzione e ricambi	38
Ricerca guasti	39
Dati tecnici	41

INDEX

Fundamental safety rules	3
Use and preservation of the manual	4
Application	5
Identifying the appliance	7
Transport	7
Weights and dimension packed unit	7
General notes on delivery	8
General warnings	8
Safety rules	9
Operating limits	10
Waste disposal	10
Technical characteristics	11
Mechanical installation	12
Hydraulic connections	13
Electrical connections	14
Electrical controls and wiring diagrams	15
Legend	15
Accessories	27
Cleaning, maintenance and spare parts	38
Troubleshooting	39
Technical data	41

TABLE DES MATIÈRES

Règles fondamentales de sécurité	3
Utilisation et conservation du manuel	4
But	5
Identification des machines	7
Transport	7
Poids et dimensions de l'unité emballée	7
Remarques générales pour la livraison	8
Généralités	8
Consignes de securité	9
Limites d'emploi	10
Élimination	10
Caractéristiques techniques	11
Installation mécanique	12
Raccordement hydraulique	13
Branchements électriques	14
Commandes et schémas électriques	15
Légende	15
Accessoires	27
Nettoyage, entretien et pièces de rechange	38
Dépannage	39
Données techniques	41

INHALT

Grundlegende Sicherheitsvorschriften	3
Verwendung und Aufbewahrung des Handbuchs	4
Zweckbestimmung	5
Kennzeichnung des Geräts	7
Transport	7
Gewicht und dimensionen verpacktes gerät	7
Allgemeine Hinweise zur Lieferung	8
Allgemeine Hinweise	8
Sicherheitsvorschriften	9
Einsatzgrenzen	10
Entsorgung	10
Technische Merkmale	11
Mechanische Installation	12
Wasseranschluss	13
Elektroanschlüsse	14
Steuerungen und Schaltpläne	15
Legende	15
Zubehöre	27
Reinigung, Wartung, Ersatzteile	38
Fehlersuche	39
Technische Daten	41

ÍNDICE

Reglas fundamentales de seguridad	3
Uso y conservación del manual	4
Objetivo	5
Identificación máquina	7
Transporte	7
Peso y dimensión unidad embalado	7
Notas generales para la entrega	8
Advertencias generales	8
Prescripciones de seguridad	9
Límites de uso	10
Eliminación	10
Características técnicas	11
Instalación mecánica	12
Conexión hidráulica	13
Conexiones eléctricas	14
Mandos y esquemas eléctricos	15
Leyenda	15
Accesorios	27
Limpieza, mantenimiento, recambio	38
Investigación de averías	39
Datos técnicos	41

INHOUD

Belangrijke veiligheidsvoorschriften	3
De handleiding gebruiken en bewaren	4
Doel	5
Identificatie apparaat	7
Transport	7
Pesi e dimensioni unità imballata	7
Algemene opmerkingen bij de levering	8
Algemene voorschriften	8
Veiligheids-voorschriften	9
Gebruikslimieten	10
Afdanking	10
Technische karakteristieken	11
Mechanische installatie	12
Hydraulische aansluiting	13
Elektrische aansluitingen	14
Bedieningen en schakelschema's	15
Legende	15
Accessoires	27
Schoonmaak, onderhoud, wisselstukken	38
Opsporen defecten	39
Technische data	41

IT EN FR

Prima della messa in funzione,
leggere attentamente il manuale di istruzioni.

Carefully **read the following user information manual** before starting up the machine.

Avant la mise en service,
lire attentivement le manuel d'instructions.

Attenzione!
Operazioni particolarmente importanti e/o pericolose.

Warning!
Particularly important and/or delicate operations.

Attention ! Opérations
particulièrement importantes et/ou dangereuses.

Interventi che possono essere svolti a cura dell'utente.

Operations which may be carried out by the user.

Interventions pouvant être effectuées par l'utilisateur.

Interventi che **devono** essere svolti **esclusivamente da un installatore o un tecnico autorizzato.**

Interventions to be carried out **exclusively by an installer or authorized technician.**

Interventions **à effectuer uniquement par un installateur ou un technicien autorisé.**

Per le regole fondamentali di sicurezza,
le avvertenze generali di installazione
ed il piano di manutenzione, fare riferimento al manuale codice 4051222 (parte integrante della macchina).

For the fundamental safety rules,
general installation warnings and maintenance plan,
see the code 4051222 manual (that accompanies the unit).

Pour les règles fondamentales de sécurité,
mises en garde générales d'installation et plan
de l'entretien, voir le manuel code 4051222
(qui est partie intégrante de l'unité).

DE ES NL

Lesen Sie vor der **Inbetriebnahme aufmerksam die Bedienungsanleitung.**

Antes de la puesta en funcionamiento, **hay que leer atentamente el manual de instrucciones.**

Vóór de installatie van het apparaat
neemt u aandachtig deze handleiding door.

Achtung!
Besonders wichtige und / oder gefährliche Arbeitsgänge.

Atención!
Operaciones particularmente importantes y/o peligrosas.

Opgelet! Werkzaamheden
bijzonder belangrijken en/of gevaarlijken.

Maßnahmen, die durch den Anwender
vorgenommen werden können.

Intervenciones que pueden ser realizadas por el usuario.

Handelingen die kunnen uitgevoert te worden door de gebruiker.

Eingriffe, die nur von einem **Installateur oder von einem autorisierten Techniker vorgenommen werden dürfen.**

Intervenciones que **tienen** que ser efectuadas
sólo por el instalador o el técnico autorizado.

Reparaties van het apparaat **dienen uitgevoerd te worden door gespecialiseerd en opgeleid personeel.**

Für die grundlegenden Sicherheitsvorschriften,
für die allgemeinen Installationshinweise und Wartungsplan,
Siehe das Handbuch Art. Nr. 4051222
(das wird zusammen mit der Einheit verwahrt).

Para las reglas fundamentales de seguridad,
las advertencias generales de instalación y de mantenimiento,
ver el manual código 4051222 (que forma parte de la unidad).

Voor belangrijke veiligheidsvoorschriften,
algemene installatievoorschriften en onderhoudsschema,
zien de handleiding code 4051222
(het er wezenlijk deel van de eenheid).

UTILIZZO E CONSERVAZIONE DEL MANUALE

Il presente manuale di istruzioni è indirizzato all'utente della macchina, al proprietario al tecnico installatore e deve essere sempre a disposizione per qualsiasi eventuale consultazione.

Il manuale è destinato all'utilizzatore, al manutentore ed all'installatore della macchina.

Il manuale di istruzioni serve per indicare l'utilizzo della macchina previsto nelle ipotesi di progetto, le sue caratteristiche tecniche e per fornire indicazioni per l'uso corretto, la pulizia la regolazione e l'uso; fornisce inoltre importanti indicazioni per la manutenzione, per eventuali rischi residui e comunque per lo svolgimento di operazioni da svolgere con particolare attenzione.

Il presente manuale è da considerare parte della macchina e deve essere CONSERVATO PER FUTURI RIFERIMENTI fino allo smantellamento finale della macchina.

Il manuale di istruzioni deve essere sempre disponibile per la consultazione e conservato in luogo protetto ed asciutto.

In caso di smarrimento o danneggiamento, l'utente può richiedere un nuovo manuale al costruttore o al proprio rivenditore indicando il modello della macchina ed il numero di matricola della stessa visibile sulla targhetta di identificazione.

Il presente manuale rispecchia lo stato della tecnica al momento della sua redazione, il fabbricante si riserva il diritto di aggiornare la produzione ed i manuali successivi senza l'obbligo di aggiornarne anche le versioni precedenti.

Il costruttore si ritiene sollevato da eventuali responsabilità in caso di:

- *uso improprio o non corretto della macchina;*
- *uso non conforme a quanto espressamente specificato nella presente pubblicazione;*
- *grave carenza nella manutenzione prevista e consigliata;*
- *modifiche sulla macchina o qualsiasi intervento non autorizzato;*
- *utilizzo di ricambi non originali o specifici per il modello;*
- *inosservanza totale o anche parziale delle istruzioni;*
- *eventi eccezionali.*

USE AND PRESERVATION OF THE MANUAL

This instruction manual is intended for the machine's user, the owner and installation technician and must always be available to be consulted, if necessary.

The manual is addressed to the maintenance and installation operators of the machine.

The instruction manual aims to describe how to use the machine the way the machine is designed to be used, the machine's technical features and to provide information on how to use the machine correctly, and how to the clean, control and operate the machine; in addition, the manual provides important information about maintenance, any residual risks and however how to carry out operations to be performed with special care.

This manual is to be considered a part of the machine and must be PRESERVED FOR FUTURE REFERENCE until the machine is finally dismantled.

The instruction manual must always be available for consultation and be preserved in a protected and dry place.

The user can request a new manual from the manufacturer or from the local retailer if the manual is lost or damaged. The request must include details of the machine model and the serial number indicated on the identifying data plate.

This manual reflects the technical features at the date of preparation; the manufacturer reserves the right to upgrade the production and the subsequent manuals without being under an obligation to also update previous versions.

The manufacturer accepts no liability in the following cases:

- *improper or incorrect use of the unit;*
- *use that does not comply with the information expressly specified in this publication;*
- *serious shortcomings in the foreseen and recommended maintenance operations;*
- *changes made to the machine or any unauthorised operation;*
- *using non-genuine spare parts or parts not specific to the model;*
- *total or even partial non-compliancewith the instructions;*
- *exceptional events.*

UTILISATION ET CONSERVATION DU MANUEL

Le présent manuel d'instructions s'adresse à l'utilisateur de l'appareil, au propriétaire et au technicien d'installation, et doit toujours être disponible pour toute consultation éventuelle.

Le manuel est destiné à l'utilisateur, au préposé à l'entretien et à l'installateur de l'appareil.

Le manuel d'instructions sert à indiquer l'utilisation de l'appareil prévue dans les hypothèses de conception et ses caractéristiques techniques, ainsi qu'à fournir des indications pour son utilisation correcte, le nettoyage, le réglage et le fonctionnement ; il fournit également d'importantes indications concernant l'entretien, les éventuels risques résiduels et, de manière générale, les opérations dont l'exécution exige une attention particulière.

Le présent manuel doit être considéré comme une partie intégrante de l'appareil et doit être CONSERVÉ EN VUE DE FUTURES CONSULTATIONS jusqu'à son démantèlement final.

Le manuel d'instructions doit toujours être disponible pour la consultation et conservé dans un endroit sec et protégé.

En cas de perte ou de détérioration, l'utilisateur peut demander un nouveau manuel au fabricant ou à son revendeur, en indiquant le numéro du modèle et le numéro de série de l'appareil, indiqué sur sa plaque d'identification.

Le présent manuel reflète l'état de la technique au moment de sa rédaction; le fabricant se réserve le droit de mettre à jour la production et les manuels suivants sans obligation de mettre également à jour les versions précédentes.

Le fabricant décline toute responsabilité dans les cas suivants:

- *utilisation impropre on incorrecte de l'appareil;*
- *utilisation non conforme aux spécifications fournies dans les présente publication;*
- *grave carence dans l'entretien prévu et conseillé;*
- *modifications de l'appareil ou touteautre intervention non autorisée;*
- *utilisation de pièces de rechange non originales ou non spécifiques au modèle;*
- *non respect total ou partiel des instructions;*
- *événements exceptionnels.*

VERWENDUNG UND AUFBEWAHRUNG DES HANDBUCHS

Das vorliegende Bedienungshandbuch richtet sich an den Bediener der Maschine, an den Eigentümer und an den Installateur und muss jederzeit zum Nachschlagen griffbereit sein.

Das vorliegende Bedienungshandbuch richtet sich an den Bediener, den Eigentümer und den Installateur der Maschine.

Das Bedienungshandbuch dient zu Angabe der bei der Planung vorgesehenen Verwendung der Maschine und ihrer technischen Merkmale sowie zur Lieferung von Anweisungen für die sachgemäße Verwendung, die Reinigung, die Justierung und den Einsatz. Außerdem liefert es wichtige Hinweise für die Wartung, eventuelle Restrisiken und ganz allgemein für Tätigkeiten, die mit besonderer Vorsicht durchgeführt werden müssen.

Das vorliegende Handbuch ist als Teil der Maschine zu betrachten und muss für ZUKÜNFTIGES NACHSCHLAGEN bis zur endgültigen Demontage der Maschine aufbewahrt werden.

Das Bedienungshandbuch muss an einem geschützten und trockenen Ort aufbewahrt werden und jederzeit zum Nachschlagen verfügbar sein.

Sollte das Handbuch verloren gehen oder beschädigt werden, so kann der Bediener beim Hersteller oder einem Händler ein neues Handbuch anfordern. Dafür müssen das Modell und Seriennummer der Maschine angegeben werden, beide befinden sich auf dem Kennschild an der Maschine.

Das vorliegende Handbuch gibt den Status der Technik zum Zeitpunkt seiner Erstellung wieder, der Hersteller behält sich das Recht vor, die Produktion und die nachfolgenden Handbücher zu aktualisieren, ohne dass ihm daraus die Verpflichtung zur Aktualisierung der vorhergehenden Ausgaben entsteht.

In folgenden Fällen übernimmt der Hersteller keine Verantwortung:

- *unsachgemäße oder nicht korrekte Verwendung der Maschine;*
- *Verwendung, die nicht mit den ausdrücklich in dem vorliegenden Dokument angeführten Angaben übereinstimmt;*
- *schwere Mängel bei der vorgesehenen und empfohlenen Wartung;*
- *Änderungen an der Maschine oder andere nicht genehmigte Eingriffe;*
- *Verwendung von nicht originalen oder nicht für das Modell spezifischen Ersatzteilen;*
- *völlige oder teilweise Nichtbeachtung der Anweisungen;*
- *außergewöhnliche Ereignisse.*

USO Y CONSERVACIÓN DEL MANUAL

Este manual de instrucciones está dirigido al usuario de la máquina, al propietario y al técnico instalador y debe estar siempre a disposición para cualquier consulta eventual.

El manual está destinado al usuario, al encargado del mantenimiento y al instalador de la máquina.

El manual de instrucciones sirve para indicar el uso de la máquina previsto en las hipótesis de diseño, sus características técnicas y para proporcionar indicaciones para el uso correcto, la limpieza, la regulación y el uso; también proporciona indicaciones importantes para el mantenimiento, para eventuales riesgos residuales y para la realización de operaciones que deben desempeñarse con una atención especial.

Este manual debe considerarse como parte de la máquina y debe CONSERVARSE PARA REFERENCIAS FUTURAS hasta la eliminación final de la máquina.

El manual de instrucciones debe estar siempre a disposición para ser consultado y debe conservarse en un lugar protegido y seco.

En caso de pérdida o deterioro, el usuario podrá solicitar un nuevo manual al fabricante o al revendedor, indicando el modelo de la máquina y el número de matrícula de la misma, visible en la placa de identificación.

Este manual refleja el estado de la técnica en el momento de su redacción; el fabricante se reserva el derecho de actualizar la producción y los manuales sucesivos sin la obligación de actualizar también las versiones anteriores.

El fabricante se retiene libre de eventuales responsabilidades en caso de:

- *uso indebido o no correcto de la máquina;*
- *uso no conforme con cuanto expresamente especificado en esta publicación;*
- *carencias graves en el mantenimiento previsto y recomendado;*
- *modificaciones en la máquina o cualquier intervención no autorizada;*
- *uso de repuestos no originales o específicos para el modelo;*
- *incumplimiento total o parcial de las instrucciones;*
- *Eventos excepcionales.*

DE HANDLEIDING GEBRUIKEN EN BEWAREN

Deze handleiding met instructies is gericht tot de gebruiker van de machine, de eigenaar en de technicus- installateur. De handleiding moet altijd ter beschikking zijn om die eventueel te kunnen raadplegen.

De handleiding is bestemd voor de gebruiker, de onderhoudstechnicus en de installateur van de machine.

De handleiding met instructies is bedoeld om het voorziene gebruik van de machine binnen de ontwerpcondities en de technische kenmerken ervan aan te geven, en om aanwijzingen te verstrekken wat betreft het correcte gebruik, de reiniging en de afstelling. Bovendien bevat de handleiding belangrijke aanwijzingen voor het onderhoud en wordt er op eventuele blijvende risico's gewezen, naast aanwijzingen voor het uitvoeren van handelingen die met bijzondere aandacht moeten worden uitgevoerd.

Deze handleiding moet als een deel van de machine worden beschouwd en dient te worden BEWAARD OM DIE LATER TE RAADPLEGEN tot aan de uiteindelijke ontmanteling van de machine.

De handleiding met instructies moet altijd ter beschikking zijn om die te raadplegen, en moet op een beschermde, droge plaats worden bewaard.

Indien de handleiding zoek raakt of beschadigd is, kan de gebruiker bij de fabrikant of aan de verkoper een nieuwe handleiding aanvragen, met vermelding van het model van de machine en het serienummer, te vinden op het identificatieplaatje.

Deze handleiding is een weergave van de staat van de techniek op het moment van de opmaak ervan. De fabrikant behoudt zich het recht voor om de productie en de volgende handleidingen te updaten zonder dat hij verplicht is om ook vorige versies te moeten updaten.

De fabrikant acht zich ontheven van eventuele verantwoordelijkheid in geval van:

- *oneigenlijk of verkeerd gebruik van de machine;*
- *gebruik dat niet conform is met wat uitdrukkelijk in deze uitgave is aangegeven;*
- *ernstige nalatigheid tijdens het voorziene en aanbevolen onderhoud;*
- *wijzigingen aan de machine of andere interventies die niet zijn toegestaan;*
- *gebruik van niet-originele reserve-onderdelen of onderdelen die niet specifiek voor het model zijn;*
- *het volledig of gedeeltelijk niet naleven van de instructies;*
- *uitzonderlijke gebeurtenissen.*

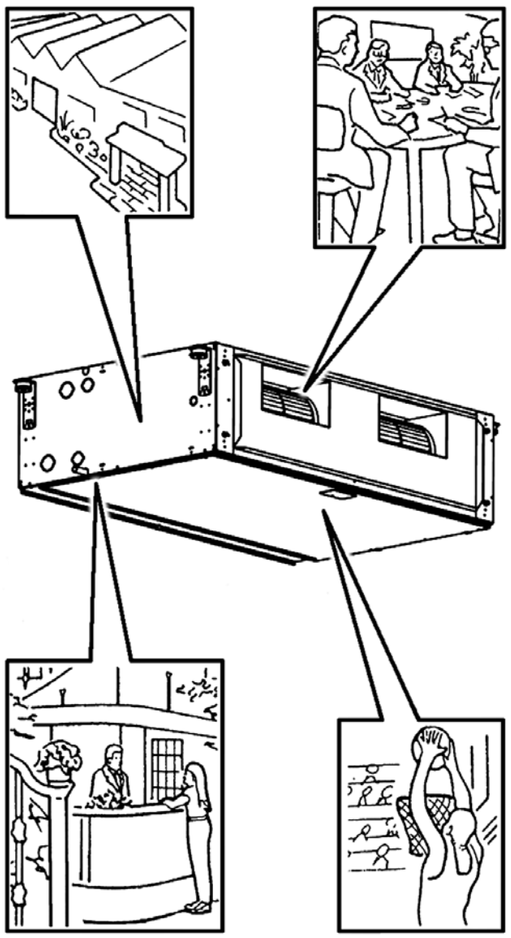

SCOPO

ISTRUZIONI ORIGINALI

PRIMA DI INSTALLARE L'APPARECCHIO LEGGERE ATTENTAMENTE QUESTO MANUALE

I ventilconvettori orizzontali canalizzabili sono destinati all'uso in ambienti commerciali e privati dotati di controsoffitti.

Gli apparecchi sono costruiti esclusivamente per le funzioni di riscaldamento, filtrazione, raffreddamento e deumidificazione; non sono adatti per nessun altro uso.

L'apparecchio non può essere impiegato:

- ***per il trattamento dell'aria all'aperto***
- ***per l'installazione in ambienti umidi***
- ***per l'installazione in atmosfere esplosive***
- ***per l'installazione in atmosfere corrosive***

Verificare che l'ambiente in cui è installato l'apparecchio non contenga sostanze che generino un processo di corrosione delle alette in alluminio.

Gli apparecchi sono alimentati con acqua calda/fredda a seconda che si voglia riscaldare o raffrescare l'ambiente.

APPLICATION

CAREFULLY READ THIS MANUAL BEFORE INSTALLING THE APPLIANCE

The suspended monobloc fan coils are designed for use in commercial and private environments with false ceilings.

The appliances are exclusively built for air heating, filtering, cooling and dehumidification.They are not suitable for any other purpose.

The appliance may not be used:

- ***for outdoor air treatment***
- ***for installation in moist rooms***
- ***for installation in explosive atmospheres***
- ***for installation in corrosive atmospheres***

Make sure that the environment where the appliance is installed does not contain substances that cause the corrosion of the aluminium fins.

The units are supplied with hot or cold water, depending on whether the environment is to be heated or cooled.

BUT

AVANT D'INSTALLER L'APPAREIL LIRE ATTENTIVEMENT CE MANUEL

Les ventilo-convecteurs monobloc suspendus sont conçus pour être utilisés dans des locaux commerciaux et résidentiels équipés de plafonds techniques.

Les appareils sont construits exclusivement pour le chauffage, la filtration, le refroidissement et la déshumidification; ils ne sont adaptés à aucun autre usage.

L'appareil ne peut pas:

- ***pour le traitement de l'air en plein air***
- ***être installé dans des locaux humides***
- ***être installé dans des atmosphères explosives***
- ***être installé dans des atmosphères corrosives***

Vérifier que la pièce dans laquelle l'appareil est installé ne contient pas de substances pouvant engendrer la corrosion des ailettes en aluminium.

Les appareils sont alimentés avec de l'eau chaude/froide selon qu'on veut chauffer ou rafraîchir l'ambiance.

ZWECKBESTIMMUNG

BEVOR DAS GERÄT INSTALLIERT WIRD, SOLLTE DIESES HANDBUCH SORGFÄLTIG GELESEN WERDEN

Die Aufhängbaren Monoblock-Heizlüfter sind für den Einbau in Büro- und Wohnräumen mit abgehängter Decke bestimmt.

Die Geräte sind ausschließlich zum Lufterwärmen, Filtern, Kühlen und Entfeuchten ausgelegt. Jeder andere Gebrauch ist ungeeignet.

Die Geräte darf nicht eingesetzt werden für:

- ***die Aufbereitung der Luft im Freien***
- ***die Installation in feuchten Räumen***
- ***die Installation in explosiver Atmosphäre***
- ***die Installation in korrosiver Atmosphäre***

Überprüfen, dass der Raum, in dem das Gerät installiert wird, keine Stoffe enthält, die einen Korrosionsprozess der Aluminiumrippen bewirken.

Je nachdem, ob der Raum geheizt oder gekühlt werden soll, werden die Geräte mit warmem oder kaltem Wasser versorgt.

OBJETIVO

ANTES DE INSTALAR EL APARATO LEA ATENTAMENTE ESTE MANUAL

Los ventiladores colgantes monobloques han sido diseñados para usarlos en locales comerciales y privados provistos de falso techo.

Los aparatos han sido construidos exclusivamente para las funciones de calefacción, filtrado, enfriamiento y deshu- midificación; no son adecuados para ningún otro uso.

Los aparatos no se pueden usar para:

- ***el tratamiento del aire al aire libre***
- ***su instalación en locales húmedos***
- ***su instalación en atmósferas explosivas***
- ***su instalación en atmósferas corrosivas***

Compruebe que la estancia en la que se está instalado el aparato no contenga sustancias que generen un proceso de corrosión de las aletas de aluminio.

Los aparatos están alimentados con agua caliente/fría según se desee calentar o refrescar el ambiente.

DOEL

VÓÓR DE INSTALLATIE VAN HET APPARAAT NEEMT U AANDACHTIG DEZE HANDLEIDING DOOR

De horizontale kanaliseerbare ventilators-convectors werden ontworpen voor gebruik in commerciële en privé-ruimtes met een verlaagd plafond.

De toestellen zijn uitsluitende gebouwd voor de functies verwarming, filtering, koeling en ontvochtiging; ze zijn niet geschikt voor andere toepassingen.

De ventilators-convectors mag niet worden gebruikt:

- ***voor de zuivering van de buitenlucht***
- ***voor installatie in vochtige ruimten***
- ***voorinstallatie in ruimten waar ontploffingsgevaar heerst***
- ***voor installatie in corrosie**ve omgevingen*

Controleer of de omgeving waarin het apparaat geïnstalleerd is geen stoffen bevat die een roestproces van de aluminium ribben op gang brengen.

De apparaten worden gevoed met warm/koud water, naargelang men de ruimte wenst af te koelen of te verwarmen.

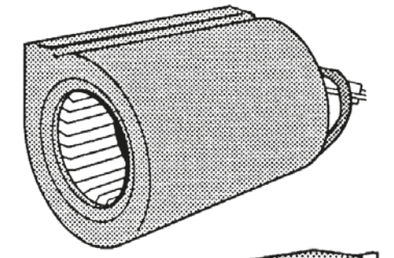

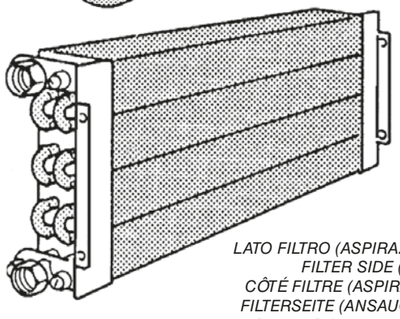

LATO FILTRO (ASPIRAZIONE)
FILTER SIDE (INLET)
CÔTÉ FILTRE (ASPIRATION)
FILTERSEITE (ANSAUGUNG)
LADO FILTRO (ENTRADA AIRE)
KANT FILTER (AANZUIGING)

LATO VENTILATORI (MANDATA)
FAN SIDE (OUTLET)
CÔTÉ VENTILATEURS (SOUFFLAGE)
VENTILATORSEITE (AUSBLAS)
LADO VENTILADORES (SALIDA AIRE)
KANT VENTILATOREN (AANVOER)

STANDARD

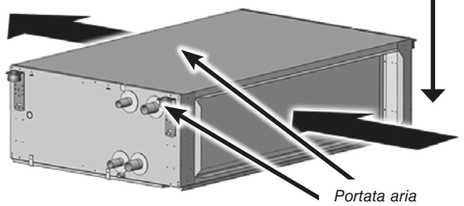

Portata aria
Air flow
Flux d'air
Luftmenge
Caudal de aire
Luchtstroom

OPTIONAL

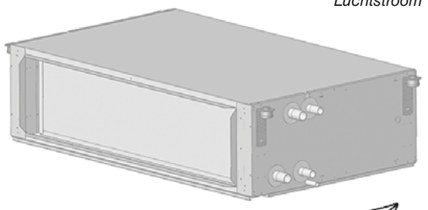

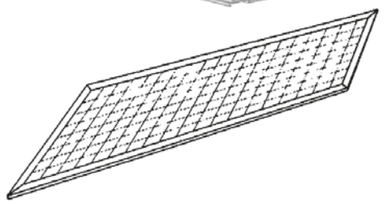

I componenti principali sono:

STRUTTURA PORTANTE
In lamiera zincata con materassino B-s2-d0 EN 13501-1.

GRUPPO VENTILATORE
Costituito da ventilatori centrifughi a doppia aspirazione, particolarmente silenziosi con giranti bilanciate staticamente e dinamicamente, direttamente calettate sull'albero motore.

MOTORE ELETTRONICO
Motore elettronico brushless sincrono a magneti permanenti, del tipo trifase, controllato con corrente ricostruita secondo un'onda sinusoidale. La scheda elettronica ad inverter per il controllo del funzionamento motore è alimentata a 230 Volt in monofase e, con un sistema di switching, provvede alla generazione di una alimentazione di tipo trifase modulata in frequenza e forma d'onda. Il tipo di alimentazione elettrica richiesta per la macchina è quindi monofase con tensione 230 V e frequenza 50 - 60 Hz.

BATTERIA DI SCAMBIO TERMICO
È costruita con tubi di rame ed alette in alluminio fissate ai tubi con procedimento di mandrinatura meccanica. Nella versione a 3-4-6 ranghi la batteria è dotata di 2 attacchi gas maschio.
Gli apparecchi possono essere corredati di batteria addizionale (solo per riscaldamento), a 1 o 2 ranghi, con attacchi gas maschio.

LA POSIZIONE DI SERIE DEGLI ATTACCHI È A SINISTRA, GUARDANDO L'APPARECCHIO DAL LATO FILTRO.

Su richiesta la posizione degli attacchi può essere spostata a destra.

***FILTRO** di materiale sintetico rigenerabile.*

BACINELLA RACCOLTA CONDENSA
In lamiera zincata con materassino B-s2-d0 EN 13501-1.

The main components are:

CARRYNG STRUCTURE
Made from galvanised plate with a layer of B-s2-d0 EN 13501-1 material.

FAN ASSEMBLY
Ultra-silent double intake centrifugal fans with statically and dynamically balanced impellers keyed directly onto the motor shaft.

ELECTRONIC MOTOR
Three phase permanent magnet DC brushless electronic motor that is controlled with current reconstructed according to a sinusoidal wave. The inverter board that controls the motor operation is powered by 230 Volt, single-phase and, with a switching system, it generates a three-phase frequency modulated, wave form power supply. The electric power supply required for the machine is therefore single-phase with voltage of 230 V and frequency of 50 - 60 Hz.

HEAT EXCHANGE COIL
Made with aluminium finned copper tubes. The 3-4-6 row exchanger has two male gas connections.
The units can be fitted with a supplementary 1 or 2 rows exchanger (for heating only) with gas male connections.

AS STANDARD, THE CONNECTIONS ARE ON THE LEFT HAND SIDE FACING THE UNIT FROM FILTER SIDE.

The units can be supplied if specified with the connections on the right hand side.

*Regenerable synthetic **FILTER**.*

CONDENSATE COLLECTION TRAY
Made from galvanised plate with a layer of B-s2-d0 EN 13501-1 material.

Les composants principaux sont:

BÂTI DE SUPPORT
En tôle zinguée isolés avec un matelas B-s2-d0 EN 13501-1.

GROUPE VENTILATEUR
Constitué par des ventilateurs centrifuges à double aspiration, particulièrement silencieux, avec des turbines équilibrées statiquement et dynamiquement, directement fixées sur l'arbre moteur.

MOTEUR ELECTRONIQUE
Moteur électronique brushless synchrone à aimants permanents de type triphasé, contrôlé avec courant reconstruit selon une onde sinusoïdale. La carte électronique à inverter pour le contrôle du fonctionnement moteur est alimentée à 230 Volt en monophasé et, avec un système de switching, pourvoit à la génération d'une alimentation de type triphasée modulée en fréquence et forme d'onde. Le type d'alimentation électrique requis pour la machine est donc monophasé avec tension 230 V et fréquence 50 - 60 Hz.

BATTERIE D'ÉCHANGE THERMIQUE
Construite avec des tubes en cuivre et des ailettes en aluminium fixées aux tubes par dudgeonnage mécanique. Dans la version à 3-4-6 rangs, la batterie est équipée de deux raccords gaz femelle.
Les appareils peuvent être équipés d'une batterie supplémentaire, à 1 ou 2 rangs (seulement pour le chauffage), avec des raccords femelle gaz.

LA POSITION STANDARD DES RACCORDS EST À GAUCHE, QUAND ON REGARDE L'APPAREIL DES CÔTE FILTRE.

Sur demande la position des raccords peut-être déplacée à droite.

***FILTRE** en matière synthétique régénérable.*

BAC DE RECUPERATION DES CONDENSATS
En tôle zinguée isolés avec un matelas B-s2-d0 EN 13501-1.

Das Gerät setzt sich hauptsächlich aus folgenden Bauteilen zusammen:

GEHÄUSE
Aus Zinkblech mit Isoliermatte der B-s2-d0 EN 13501-1.

GEBLÄSE
Bestehend aus besonders geräuscharmen, doppelseitig saugenden Radialventilatoren mit statisch und dynamisch ausgewuchteten Laufrädern, direkt auf der Antriebswelle sitzend.

ELEKTRONISCHER MOTOR
Einem dreiphasigen elektronischen Brushless-Gleichstrommotor mit Permanentmagneten Typ gekoppelt, der mit Sinusstrom gesteuert wird. Der elektronische Frequenzumrichter für die Motorsteuerung wird einphasig mit 230 Volt gespeist. Er generiert auf Basis eines Switching-Systems frequenzmodulierten und wellenförmigen Dreiphasenstrom. Aus diesem Grund benötigt das Gerät eine einphasige Stromversorgung mit einer Spannung von 230 V und einer Frequenz von 50 – 60 Hz.

WÄRMETAUSCHER-BATTERIE
Bestehend aus Kupferrohren mit maschinell aufgezogenen Aluminiumlamellen. Die 3- und 4- und 6-reihigen Wärmetauscher sind mit zwei Anschlüssen mit Innengewinde Gas versehen.
Die Geräte können mit einem 1- und 2- reihigen Zusatz-Wärmetauscher (nur für Heizung) mit Innengewinde-Anschlüssen Gas ausgestattet werden.

SERIENMÄßIG BEFINDEN SICH DIE ANSCHLÜSSE VON VORNE GESEHEN LINKS VON FILTERSEITE.

Auf Anfrage oder mit einem einfachen Eingriff der direkt vor Ort durchgeführt werden kann, können die Anschlüsse auf die rechte Seite verlegt werden.

***FILTER** aus regenerierbarem Synthetikmaterial.*

KONDENSATWANNE
Aus Zinkblech mit Isoliermatte der B-s2-d0 EN 13501-1.

Los componentes principales son:

ESTRUCTURA PORTADORA
De chapa laminada aislada con un colchón de B-s2-d0 EN 13501-1.

GRUPO VENTILADOR
Formado por ventiladores centrífugos de doble aspiración, particularmente silenciosos. Los rodetes son balanceados, estática y dinámicamente, y ensamblados directamente en el eje motor.

MOTOR ELECTRÓNICO
Motor electrónico del tipo sin escobillas, sincrónico, con imanes permanentes del tipo trifásico, controlado por corriente continua reconstruida según una onda sinusoidal. La tarjeta electrónica inversora para el control del funcionamiento del motor, está alimentada por una tensión de 230 Voltios monofásica y, gracias a un sistema de switching, genera una alimentación del tipo trifásica modulada en frecuencia y en la forma de la onda. El tipo de alimentación eléctrica requerida para la máquina es por lo tanto monofásica con una tensión de 230 V y con frecuencia de 50 - 60 Hz.

BATERÍA DE INTERCAMBIO TÉRMICO
Se compone de tubos de cobre y aletas en aluminio fijadas a los tubos con un procedimiento de mandrilado mecánico. En la variante con 3-4-6 filas la batería tiene 2 conexiones gas hembra.
Los aparados pueden venir equipados con batería adicional de 1 o 2 filas (solamente para la calefacción), con conexiones hembra gas.

LA POSICIÓN PREDETERMINADA DE LAS CONEXIONES ES EN LA PARTE IZQUIERDA MIRANDO AL APARATO DESDE ENFRENTE DE LADO FILTRO.

De todas maneras a petición es posible desplazar a la derecha la posición de las conexiones.

***FILTRO** en material sintético regenerable.*

BARDEJA DE CONDENSADOS
De chapa laminada aislada con un colchón de B-s2-d0 EN 13501-1.

De voornaamste onderdelen zijn:

***DRAAGSTRUCTUUR** in verzinkte staalplaat met isolatiemat B-s2-d0 EN 13501-1.*

VENTILATORGROEP
Samengesteld door centrifugeventilators met dubbele aanzuiging, bijzonder geluidloos met statisch en dynamisch uitgebalanceerde schoepen, rechtstreeks bevestigd op de aandrijfas van de motor.

ELEKTRONISCHE MOTOR
Three phase permanent magnet DC brushless electronic motor that is controlled with current reconstructed according to a sinusoidal wave. The inverter board that controls the motor operation is powered by 230 Volt, single-phase and, with a switching system, it generates a three-phase frequency modulated, wave form power supply. The electric power supply required for the machine is therefore single-phase with voltage of 230 V and frequency of 50 - 60 Hz.

BATTERIJ WARMTEWISSELING
Het toestel is gemaakt uit koperen buizen en vinnen in aluminium die aan de buizen zijn bevestigd met een procedé op basis van mechanische spindels. Bij de versies met 3-4-6 leden is de batterij voorzien van 2 mannelijke gaskoppelingen.
De toestellen kunnen met een extra batterij worden uitgerust (alleen voor verwarming), met 1 of 2 leden, met mannelijke gaskoppeling.

DE SERIËLE POSITIE VAN DE AANSLUITINGEN IS LINKS, ALS MEN VÓÓR HET APPARAAT STAAT VAN KANT FILTER.

Op verzoek, kunnen de aansluitingen naar rechts worden verplaatst.

*Herbruikbare **FILTER** in synthetisch materiaal.*

OPVANGBAK CONDENSATIEWATER
In verzinkte staalplaat met isolatiemat B-s2-d0 EN 13501-1.

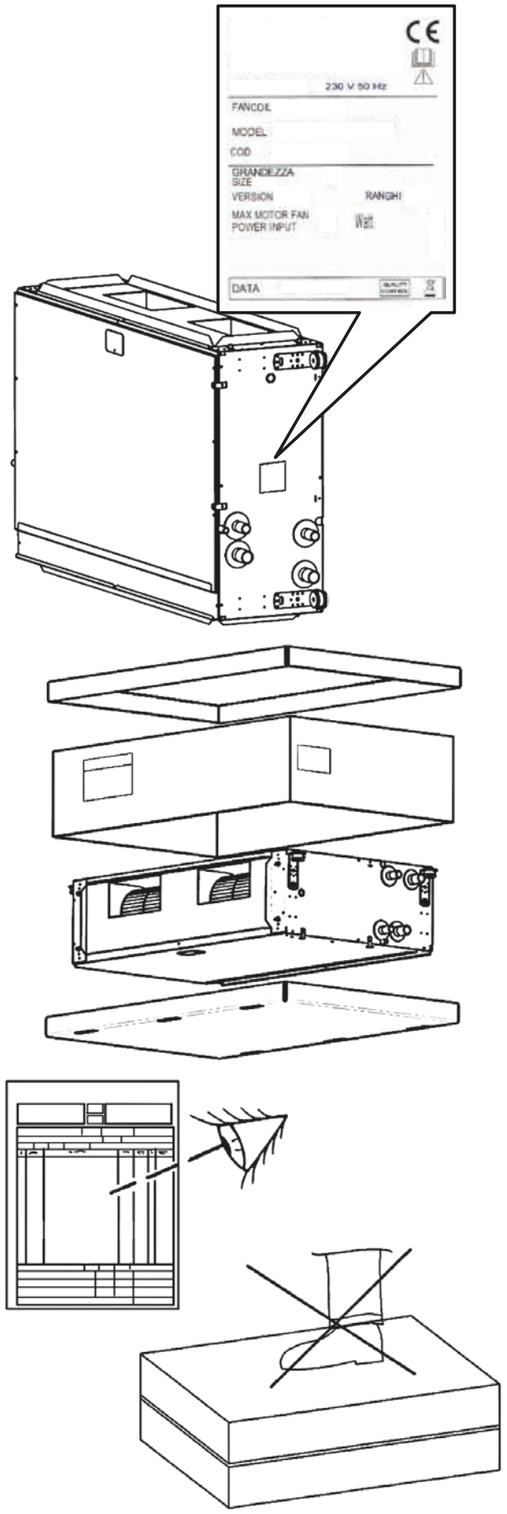

IDENTIFICAZIONE MACCHINA

A bordo di ogni singola macchina è applicata l'etichetta di identificazione riportante i dati del costruttore ed il tipo di macchina.

IDENTIFYING THE APPLIANCE

Each unit is supplied with an identification plate giving details of the manufacturer and the type of appliance.

TRASPORTO

L'apparecchio viene imballato in scatole di cartone.

Una volta che l'apparecchio è disinballato controllare che non vi siano danni e che corrisponda alla fornitura.

In caso di danni o di sigla dell'apparecchio non corrispondente a quanto ordinato, rivolgersi al proprio rivenditore citando la serie e il modello.

Per il funzionamento dell'apparecchiatura bisogna predisporre un collegamento idraulico con la caldaia//chiller e un collegamento elettrico 230 V monofase.

TRANSPORT

The appliance is supplied in cardboard packaging.

After unpacking the appliance, make sure it is undamaged and corresponds to the unit requested.

In the event of damage or if the identification code does not correspond to that ordered, contact your dealer immediately, quoting the series and model.

To operate the appliance, connect hydraulically to a boiler/chiller and electrically to a 230 V single phase power supply.

PESI E DIMENSIONI UNITÀ IMBALLATA

WEIGHTS AND DIMENSIONS PACKED UNIT

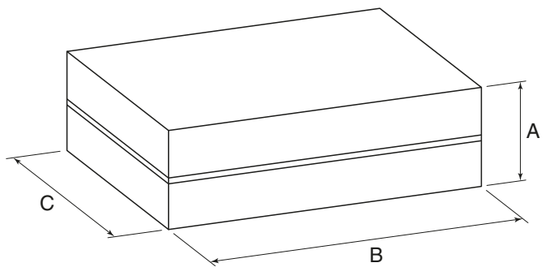

	Grand. / Size / Taille / Größe / Tamaño / Grootte					
	1	2	3	4	5	6
A (mm)	330	330	380	380	455	505
B (mm)	1290	1290	1290	1605	1605	1695
C (mm)	805	805	805	960	960	1207

IDENTIFICATION DES MACHINES

Une étiquette d'identification est appliquée sur chaque machine; elle indique les données du constructeur et le type de machine.

KENNZEICHNUNG DES GERÄTS

Jedes Gerät ist mit einem Typenschild gekennzeichnet, auf dem die Daten des Herstellers und der Typ des Geräts angegeben sind.

IDENTIFICACIÓN DE LA MÁQUINA

Cada máquina lleva una placa de identificación en la que figuran los datos del fabricante y el tipo de máquina de que se trata.

IDENTIFICATIE APPARAAT

Aan boord van elk apparaat wordt een identificatielabel aangebracht met de gegevens van de fabrikant en het type machine.

TRANSPORT

L'appareil est emballé dans des boîtes en carton.

Après avoir déballé l'appareil, contrôler qu'il n'a subi aucun dommage et qu'il correspond bien à la fourniture.

En cas de dommages ou si le sigle de l'appareil ne correspond pas à ce qui a été commandé, s'adresser au revendeur en indiquant la série et le modèle.

Pour le fonctionnement de l'appareil, prévoir un raccordement hydraulique à la chaudière/centrale d'eau glacée et un raccordement électrique 230 V monophasé.

TRANSPORT

Das Gerät wird in Kartons verpackt.

Kontrollieren Sie beim Auspacken sofort, ob das Gerät unversehrt ist, und ob es mit den Angaben in den Versandpapieren übereinstimmt.

Falls Schäden festgestellt werden sollten, oder wenn die Artikelnummer nicht mit dem bestellten Gerät übereinstimmt, wenden Sie sich bitte an Ihren Händler. Geben Sie bei Rückfragen immer Serie und Gerätemodell an.

Für den Betrieb des Geräts ist ein Wasseranschluss zum Heizer/Kühler sowie ein Stromanschluss (230 V einphasig) erforderlich.

TRANSPORTE

El aparato viene embalado en caja de cartón.

Cuando se desembala el aparato, es preciso comprobar que no tenga desperfectos y que se corresponda con el suministro previsto.

En caso de daños o de sigla del aparato no correspondiente con la del pedido, dirigirse al revendedor indicando la serie y el modelo.

Para la operación del aparato es preciso predisponer un enlace hidráulico con la caldera/refrigerador y un enlace eléctrico monofásico de 230 V.

TRANSPORT

Het apparaat wordt in een kartonnen doos verpakt.

Eens het apparaat van zijn verpakking ontdaan, controleert u de integriteit en conformiteit van het apparaat.

In geval van beschadigingen, of indien het apparaat niet overeenkomt met de bestelling, wendt u zich tot uw verkoper, met vermelding van het serienummer en het model.

Voor de werking van het toestel moet men over een hydraulische aansluiting op de ketel/koelinstallatie en een elektrische aansluiting 230 V monofase beschikken.

POIDS ET DIMENSIONS DE L'UNITE EMBALLEE

GEWICHT UND DIMENSIONEN VERPACKTES GERÄT

PESO Y DIMENSIÓN UNIDAD EMBALADO

GEWICHT EN AFMETINGEN VERPAKTE EENHEID

PESO - WEIGHT - POIDS - GEWICHT - PESO - GEWICHT

Mod.		Ranghi / Rows / Rangs / Reihen / Filas / Rangen															
		Unità non imballata - Unpacked unit Unité seule - Unverpackung des Gerätes Unidad sin embalar - Eenheid zonder verpakking								Unità imballata - Packed unit Unité emballée - Verpackung des Gerätes Unidad embalada - Verpakte eenheid							
		3	3+1	3+2	4	4+1	4+2	6	6+2	3	3+1	3+2	4	4+1	4+2	6	6+2
Grandezza Size Größe Taille Tamaño Grootte	1	45	48	50	47	50	51	-	-	48	51	53	50	53	54	-	-
	2	46	50	52	48	51	53	-	-	49	53	55	51	54	56	-	-
	3	54	58	60	56	60	62	-	-	57	61	63	59	63	65	-	-
	4	75	80	83	78	83	86	-	-	79	84	87	82	87	90	-	-
	5	85	90	94	88	94	98	-	-	89	94	98	92	98	102	-	-
	6	-	-	-	124	-	134	130	140	-	-	-	127	-	137	133	143

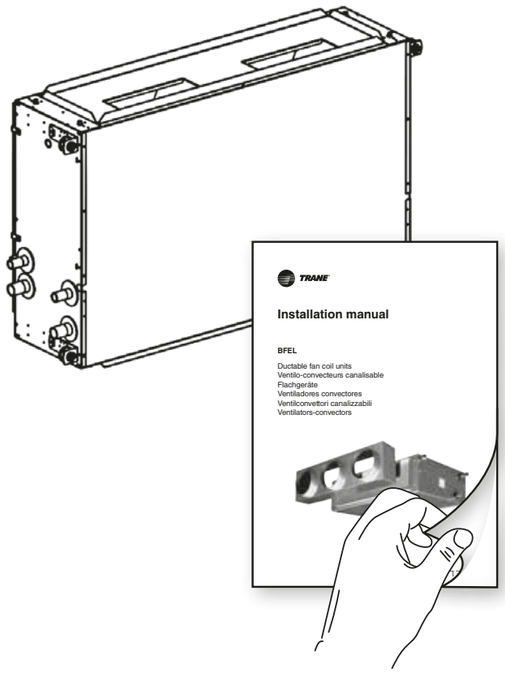

NOTE GENERALI ALLA CONSEGNA

- *Apparecchio.*
- *Libretto di istruzioni e manutenzione.*

AVVERTENZE GENERALI

Livello di pressione sonora ponderata in scala A < 70 dB(A)

Dopo aver aperto e tolto l'imballo, accertarsi che il contenuto sia quello richiesto e che sia integro. In caso contrario, rivolgersi al rivenditore ove si è acquistato l'apparecchio.

I ventilconvettori sono stati studiati per riscaldare e/o condizionare gli ambienti e devono quindi essere utilizzati solamente per questo. Si esclude qualsiasi responsabilità per i danni eventuali causati da un uso improprio.

Ogni riparazione o manutenzione dell'apparecchio deve essere eseguita da personale specializzato e qualificato.

Non si risponde in caso di danni provocati da modifiche o manomissioni dell'apparecchio.

GENERAL NOTES ON DELIVERY

- *Appliance.*
- *Instruction and maintenance manual.*

GENERAL WARNINGS

The A-weighted sound pressure level < 70 dB(A)

After removing the packaging, make sure the contents are as requested and not damaged. If this is not the case, contact the dealer where you bought the appliance.

The fan coils have been designed for room heating and/or air conditioning and must be used exclusively for that purpose. We declines all responsibility for damage caused by their improper use.

All repairs or maintenance must be performed by qualified specialists.

We declines all responsibility for damage caused by modifications or tampering with the unit.

REMARQUES GENERALES POUR LA LIVRAISON

- *Appareil.*
- *Instructions d'installation et d'entretien.*

GENERALITES

Le niveau de pression sonore pondéré A < 70 dB(A)

Après avoir ouvert et retiré l'emballage, s'assurer que le contenu est conforme et qu'il est en parfait état. En cas contraire s'adresser au revendeur où l'appareil a été acheté.

Les ventilo-convecteurs ont été conçus pour chauffer et/ou climatiser les pièces et ne doivent être destinés qu'à cet usage. Il exclut toute responsable en cas de dommages causés par un emploi anormal.

Toutes les réparations ou entretiens de l'appareil doivent être effectués par le SAV ou par un technicien spécialisé.

On décline toute responsabilité en cas de dommages provoqués par des modifications ou altérations de l'appareil.

ALLGEMEINE HINWEISE ZUR LIEFERUNG

- *Gerät.*
- *Gebrauchs- und Wartungsanleitung.*

ALLGEMEINE HINWEISE

Der A-gewichtete Schalldruckpegel < 70 dB(A)

Nach dem Auspacken kontrollieren, ob der Inhalt der Bestellung entspricht und unversehrt ist. Im gegenteiligen Fall wenden Sie sich an Ihren Händler.

Die Klimakonvektoren wurden zur Heizung und Klimatisierung von Räumen entwickelt und dürfen folglich ausschließlich zu diesem Zweck verwendet werden. Die Firma haftet nicht für eventuelle Schäden, die durch den unzweckmäßigen Gebrauch verursacht werden.

Alle Reparaturen oder Wartungsarbeiten müssen durch Personal der Firma oder andere fachlich qualifizierte Techniker erfolgen.

Die Firma haftet nicht für solche Schäden, die durch die Veränderung oder die Manipulierung des Geräts entstehen.

NOTAS GENERALES PARA LA ENTREGA

- *Aparato.*
- *Manual de instrucciones y mantenimiento.*

ADVERTENCIAS GENERALES

El nivel de presión sonora con ponderación A < 70 dB(A)

Después de haber retirado el embalaje, comprobar que el contenido sea el solicitado y que esté intacto. En caso contrario, dirigirse al establecimiento donde se ha comprado el aparato.

Los fan coils se han estudiado para calentar y/o acondicionar las habitaciones y no deben usarse para otro fin. Declinamos cualquier responsabilidad por los posibles daños debidos a un uso inadecuado.

Todas las reparaciones o mantenimiento del aparato deberán ser realizadas por personal especializado y cualificado.

No se hace responsable en caso de daños provocados por modificaciones o manipulaciones del aparato.

ALGEMEINE OPMERKINGEN BIJ DE LEVERING

- *Apparaat.*
- *Handleiding voor het gebruik en het onderhoud.*

ALGEMENE VOORSCHRIFTEN

Geluidsdrukniveau gewogen schaal A < 70 dB(A)

Na de verpakking te hebben verwijderd, controleren of de inhoud ervan correct en onbeschadigd is. Is dit niet het geval, contact opnemen met de verkoper of waar het apparaat werd aangekocht.

De ventilatorconvectors werden ontworpen voor de verwarming en/of koeling van ruimten, en dienen uitsluitend hiervoor te worden gebruikt. Wij kunnen niet aansprakelijk worden gesteld voor eventuele schade die het gevolg is van een verkeerd gebruik van het apparaat.

Reparaties of onderhoud van het apparaat dienen uitgevoerd te worden door gespecialiseerd en opgeleid personeel.

Wij kunnen niet aansprakelijk worden gesteld voor schade die voortvloeit uit aangebrachte wijzigingen.

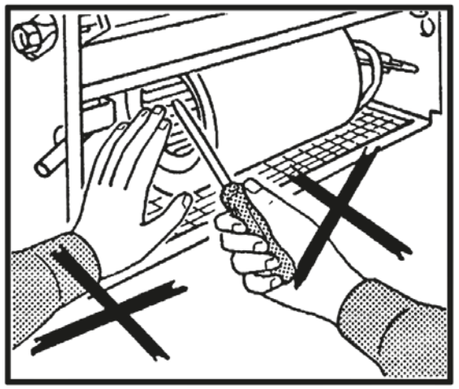

PRESCRIZIONI DI SICUREZZA

Assicurarsi di collegare la messa a terra.

Le ventole possono raggiungere la velocità di 1400 g/min.

Non inserire oggetti nell'elettroventilatore nè tantomeno le mani.

IN CASO DI SOSTITUZIONE O PULIZIA DEL FILTRO RICORDARSI SEMPRE DI REINSERIRLO PRIMA DELL'AVVIAMENTO DELL'APPARECCHIATURA.

In caso di installazioni in climi particolarmente freddi, svuotare l'impianto idraulico in previsione di lunghi periodi di fermo macchina.

Nel caso di installazione con serranda di presa d'aria esterna fare attenzione al gelo invernale che può causare la rottura dei tubi della batteria.

SAFETY RULES

Make sure the unit is earthed.

Fan blades may reach speeds of up to 1400 revs/min.

Never introduce objects or the hand into the fans.

IF THE FILTER REQUIRES REPLACING OR CLEANING, ALWAYS MAKE SURE IT IS REPOSITIONED CORRECTLY BEFORE STARTING THE UNIT.

In particularly cold climates, if the appliance is not to be used for long periods, drain the hydraulic circuit.

If the installation is fitted with an external air intake damper, make sure the coil tubes are not damaged by temperatures below freezing point.

CONSIGNES DE SECURITE

S'assurer que la mise à la terre a été effectuée.

Les ventilateurs peuvent atteindre la vitesse de 1400 tr/mn.

Ne pas introduire d'objets dans le ventilateur, et surtout pas les mains.

EN CAS DE REMPLACEMENT OU DE NETTOYAGE DU FILTRE, NE JAMAIS OUBLIER DE LE REMETTRE AVANT DE METTRE L'APPAREIL EN MARCHE.

En cas d'installation dans des climats particulièrement froids, vidanger l'installation hydraulique lorsqu'on prévoit de longues périodes d'arrêt de la machine.

En cas d'installation avec un volet de prise d'air extérieur, faire attention au gel en hiver, qui peut provoquer la rupture des tubes de la batterie.

SICHERHEITS-VORSCHRIFTEN

Vergewissern Sie sich, dass das Gerät korrekt geerdet wird.

Die Laufräder können eine Drehzahl von 1400 U/min. erreichen.

Stecken Sie keine Gegenstände in den Ventilator, und greifen Sie erst recht nicht mit den Händen hinein.

BEI ERSATZ ODER REINIGUNG DES FILTERS NICHT VERGESSEN, DEN FILTER VOR DEM ERNEUTEN EINSCHALTEN DES GERÄTS WIEDER EINZUBAUEN.

Bei Installation in einem besonders kalten Klima muss der Wasserkreislauf entleert werden, wenn das Gerät für längere Zeit nicht benutzt wird.

Achtung bei Installation mit Zuluftklappe im Freien, durch winterlichen Frost können die Rohre der Batterie beschädigt werden.

PRESCRIPCIONES DE SEGURIDAD

Comprobar siempre que esté conectada la toma de tierra.

Los ventiladores pueden alcanzar una velocidad de 1400 r.p.m.

No introducir objetos en el ventilador ni tanto menos las manos.

EN CASO DE SUSTITUCIÓN O DE LIMPIEZA DEL FILTRO ACORDARSE SIEMPRE DE COLOCARLO DE NUEVO EN SU SITIO ANTES DE PONER EN MARCHA EL APARATO.

En caso de instalación en climas particularmente fríos, vaciar la instalación hidráulica si se prevén largos plazos de parada de la máquina.

En caso de instalación con toma de aire exterior tener cuidado con el hielo que puede causar la rotura de los tubos de la batería.

VEILIGHEIDS-VOORSCHRIFTEN

Zorg voor een aardaansluiting.

De propellers kunnen een snelheid van 1400 t/min. halen.

Steek geen voorwerpen of handen in de elektronventilator.

ALS U DE FILTER VERVANGT OF SCHOONMAAKT, PLAATST U HEM STEEDS TERUG VOOR U HET APPARAAT IN WERKING STELT.

Voor een installatie in een bijzondere koude omgeving, ledigt u de hydraulische installatie als u voorziet dat de machine gedurende een lange periode niet zal werken.

Voor een installatie met een externe luchtklep, kijk uit voor wintervorst die de buizen van de batterij kan beschadigen.

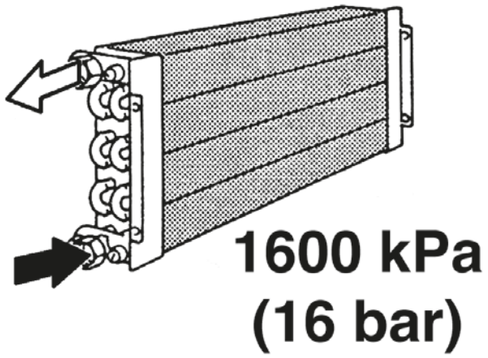

LIMITI DI IMPIEGO

I dati fondamentali relativi al ventilconvettore e allo scambiatore di calore sono i seguenti:

Ventilconvettore e scambiatore di calore:

- *Temperatura massima del fluido termovettore: max 80 °C*
- *Temperatura minima del fluido di raffreddamento: min 6 °C*
- *Pressione di esercizio massima: 1600 kPa*
- *Tensione di alimentazione: 230 V - 50/60 Hz*
- *Consumo di energia elettrica: vedi targhetta dati tecnici*

LA TEMPERATURA DELL'ARIA TRATTATA DAL VENTILATORE NON DEVE ESSERE SUPERIORE A 50 °C

OPERATING LIMITS

The basic specification of the fan coil and heat exchanger is given below:

Fan coil and heat exchanger:

- *Maximum temperature of heat vector fluid: 80 °C*
- *Minimum temperature of refrigerant fluid: 6 °C*
- *Maximum working pressure: 1600 kPa*
- *Power supply voltage: 230 V - 50/60 Hz*
- *Electric energy consumption: see technical data label*

THE TREATED AIR MUST NOT EXCEED A TEMPERATURE OF 50 °C

SMALTIMENTO

- *Smaltimento del prodotto: attenersi alle normative ambientali vigenti.*
- ***Smaltimento dei rifiuti di apparecchiature elettriche ed elettroniche (RAEE), ai sensi della Direttiva Europea 2012/19/UE (WEEE).***

(Applicabile nei Paesi con sistemi di raccolta differenziata)

Il simbolo apposto sul prodotto o sulla documentazione prevede che, alla fine della propria vita utile, i prodotti non debbano essere smaltiti nel normale flusso dei rifiuti solidi urbani.

Il simbolo del cestino barrato è riportato su tutti i prodotti per ricordare gli obblighi di raccolta separata.

WASTE DISPOSAL

- *Product waste disposal: it has to be in conformity with the current environmental protection legislation.*
- ***Waste disposal of electric and electrical devices (RAEE), in accordance with the European Directive 2012/19/UE (WEEE).***

(Referred to Lands that follow recycling systems)

According to the icon put on the product or in the documentation, the products at the end of their useful life-cycle must not be wasted in the way normal solid urban waste does.

The bin icon with the strikethrough is put on all the products to remind that the waste sorting is compulsory.

LIMITES D'EMPLOI

Les caractéristiques fondamentales du ventilo-convecteur et de l'échangeur de chaleur sont les suivantes:

Ventilo-convecteur et échangeur de chaleur:

- *Température maximale du fluide caloporteur: 80 °C maxi*
- *Température minimale du fluide de refroidissement: 6 °C mini*
- *Pression de marche maximale: 1600 kPa*
- *Tension d'alimentation: 230 V - 50/60 Hz*
- *Consommation d'énergie électrique: voir plaquette données techniques*

L'AIR TRAITÉ DU MOTO-VENTILATEUR NE DOIT PAS DÉPASSER LA TEMPÉRATURE DE 50 °C

EINSATZGRENZEN

Die wesentlichen Daten des Klimakonvektors und der Wärmetauscher sind die folgenden:

Klimakonvektor und Wärmetauscher:

- *Max. Temperatur des Kältemediums: 80 °C*
- *Min. Temperatur der Kühlflüssigkeit: 6 °C*
- *Max. Betriebsdruck: 1600 kPa*
- *Versorgungsspannung: 230 V - 50/60 Hz*
- *Energieverbrauch: siehe Typenschild*

DIE TEMPERATUR DER VOM VENTILATOR BEHANDELTEN LUFT DARF MAXIMAL 50 °C BETRAGEN

LÍMITES DE USO

Los datos fundamentales relativos al ventilador convector y al intercambiador de calor son los siguientes:

Ventilador convector e intercambiador de calor:

- *Temperatura máxima del fluido termovector: máx. 80 °C*
- *Temperatura mínima del fluido de enfriamiento: mín. 6 °C*
- *Máxima presión de ejercicio: 1600 kPa*
- *Tensiones de alimentación: 230 V - 50/60 Hz*
- *Consumo de energía eléctrica: ver placa de datos técnicos*

LA TEMPERATURA DEL AIRE TRATADO POR EL VENTILADOR NO DEBE SER SUPERIORE A 50 °C

GEBRUIKSLIMIETEN

De belangrijke gegevens met betrekking tot de ventilator-convector en de warmtewisselaar:

Ventilator-convector en warmtewisselaar:

- *Maximumtemperatuur Vloeistof Thermovector: max. 80 °C*
- *Minimumtemperatuur koelvloeistof: min. 6 °C*
- *Maximale bedrijfsdruk: 1600 kPa*
- *Voedingsspanning: 230 V - 50/60 Hz*
- *Elektrisch energieverbruik: zie plaatje met technische gegevens*

DE TEMPERATUUR VAN DE LUCHT DIE DOOR DE VENTILATOR WORDT BEHANDELD MAG NIET MEER DAN 50 °C ZIJN

ÉLIMINATION

- *Élimination du produit: respecter les réglementations environnementales en vigueur.*
- ***Élimination des déchets d'équipements électriques et électroniques (DEEE), conformément à la Directive Européenne 2012/19/UE (WEEE).***

(Applicable dans les Pays avec des systèmes de collecte sélective)

Le symbole apposé sur le produit ou sur la documentation prévoit que, à la fin de leur vie utile, les produits ne doivent pas être éliminés dans le flux normal de déchets urbains solides.

Le symbole de la poubelle barrée est reporté sur tous les produits pour rappeler les obligations de collecte sélective.

ENTSORGUNG

- *Produktentsorgung: Die geltenden Umweltvorschriften beachten.*
- ***Entsorgung von Elektro- und Elektronik-Altgeräten (EEAG), gemäß der europäischen Richtlinie 2012/19/EG (WEEE).***

(Anwendbar in Ländern mit getrennten Sammelsystemen)

Das Symbol auf dem Produkt oder in der Dokumentation weist darauf hin, dass Produkte am Ende ihrer Nutzungsdauer nicht in den normalen Hausmüll entsorgt werden dürfen.

Das durchgestrichene Mülltonnensymbol erscheint auf allen Produkten, um an die Verpflichtung zur getrennten Müllsammlung zu erinnern.

ELIMINACIÓN

- *Eliminación del producto: aténgase a las normas ambientales vigentes.*
- ***Eliminación de los residuos de equipos eléctricos y electrónicos (RAEE), en virtud de la Directiva Europea 2012/19/UE (WEEE).***

(Aplicable en los Países con sistemas de recogida selectiva de residuos)

El símbolo colocado en el producto o en la documentación indica que, al final de su vida útil, los productos no se deban eliminar con el resto del flujo normal de residuos sólidos urbanos.

El símbolo del contenedor tachado se encuentra en todos los productos para recordar que es obligado realizar una recogida selectiva.

AFDANKING

- *Verwijdering van product: houd u aan de geldende milieuregels.*
- ***Verwijdering van afgedankte elektrische en elektronische apparatuur (RAEE), in overeenstemming met de Europese richtlijn 2012/19/EU (WEEE).***

(Toepasbaar in landen met gescheiden inzameling-systemen)

Het symbool op het product of in de documentatie geeft aan dat de producten aan het einde van hun nuttige levensduur niet mogen worden weggegooid met het normale stadsafval.

Het symbool van de doorgestreepte prullenbak wordt op alle producten weergegeven om u te herinneren aan de verplichting tot gescheiden inzameling.

DIMENSIONI - DIMENSIONS - DIMENSIONS - DIMENSIONEN - DIMENSIÓN - AFMETINGEN

		Grandezza / Size / Taille / Größe / Tamaño / Grootte					
		1	2	3	4	5	6
	A (mm)	1133	1133	1133	1445	1445	1535
	B (mm)	698	698	698	853	853	1100
	C (mm)	310	310	360	360	435	488
	D (mm)	255	255	305	293	368	421
	E (mm)	991	991	991	1302	1302	1393
	F (mm)	620	620	620	775	775	1022
	G (mm)	1185	1185	1185	1497	1497	1587
	H (mm)	54	54	54	58	58	59
	L (mm)	245	245	295	291	367	416
	M (mm)	50	50	50	54	54	55
	N (mm)	249	249	299	295	370	421
	O (mm)	236	236	236	236	236	236
	P (mm)	209	209	209	209	209	209
	Q (mm)	103	103	103	103	103	103
	R (mm)	243	243	243	243	243	243
	S (mm)	169	169	169	169	169	169
	T (mm)	22	22	22	22	22	22
Batteria principale / Main battery Batterie principale / Hauptregister Batería principal / Hoofdbatterij	IN 1	3/4”	1”	1”	1 1/4”	1 1/4”	1 1/4”
	OUT 2	3/4”	1”	1”	1 1/4”	1 1/4”	1 1/4”
Batteria ausiliaria / Auxiliary battery Batterie additionnelle / Zusatzegister Batería adícional / Extra batterij	IN 3	3/4”	3/4”	3/4”	1”	1”	1”
	OUT 4	3/4”	3/4”	3/4”	1”	1”	1”

CONTENUTO ACQUA - WATER CONTENTS - CONTENANCE EAU WASSERINHALT - CONTENIDO AGUA - WATERINHOUD

			Grandezza / Size / Taille / Größe / Tamaño / Grootte					
			1	2	3	4	5	6
Litri / Liters Litres / Liter Litros / Liter	Ranghi / Rows Rangs / Reihen Filas / Rangen	3	2	2,9	3,5	4,7	5,7	-
		4	2,6	3,7	4,6	6	7,1	7,6
		6	–	–	–	–	–	11,1
		+1	0,9	1,1	1,4	2	2,7	-
		+2	1,5	1,8	2,4	3,2	4,1	4,1

ASSORBIMENTO MOTORE - MOTOR ABSORPTION - CONSOMMATION MOTEUR LEISTUNGSAUFNAHME MOTOR - COMSUMO MOTOR - MOTORABSORPTIE

		Grandezza / Size / Taille / Größe / Tamaño / Grootte					
		1	2	3	4	5	6
230/1 50/60 Hz	Watt	165	375	545	530	1045	1010
	Ampere	1,15	1,70	2,40 (1) / 3,20 (2)	2,35 (1) / 3,20 (2)	4,60	4,50

(1) = Opzione 1 / Option 1 / Option 1 / Option 1 / Opción 1 / Optie 1
(2) = Opzione 2 / Option 2 / Option 2 / Option 2 / Opción 2 / Optie 2

Esecuzione sinistra (standard)
Standard left connections
Standard Anschlussseite links
Exécution standard gauche
Conexiones izquierdas estándares
Uitvoering links (standaard)

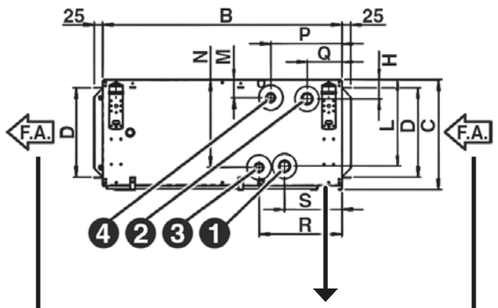

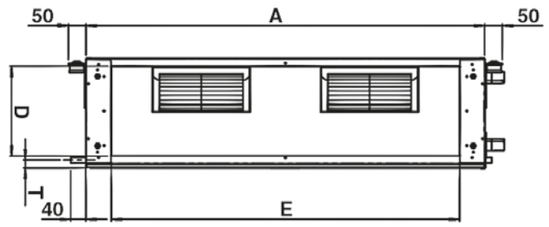

FILTRO / FILTER / FILTRE
FILTER / FILTRO / FILTER

LATO VENTILATORI (MANDATA)
FAN SIDE (OUTLET)
VENTILATORSEITE (AUSBLAS)
CÔTÉ VENTILATEURS (SOUFFLAGE)
LADO VENTILADORES (SALIDA AIRE)
KANT VENTILATOREN (AANVOER)

LATO FILTRO (ASPIRAZIONE)
FILTER SIDE (INLET)
FILTERSEITE (ANSAUGUNG)
CÔTÉ FILTRE (ASPIRATION)
LADO FILTRO (ENTRADA AIRE)
KANT FILTER (AANZUIGING)

Esecuzione destra (su richiesta)
Right connections (on request)
Rechtsseitige Ausführung (auf Wunsch)
Exécution droite (sur demande)
Conexiones derechas (a petición)
Uitvoering rechts (op aanvraag)

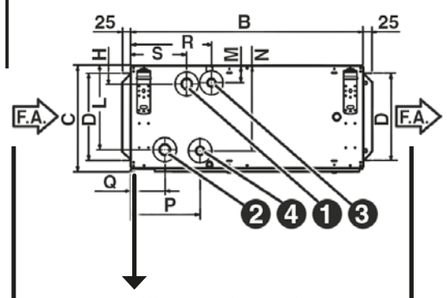

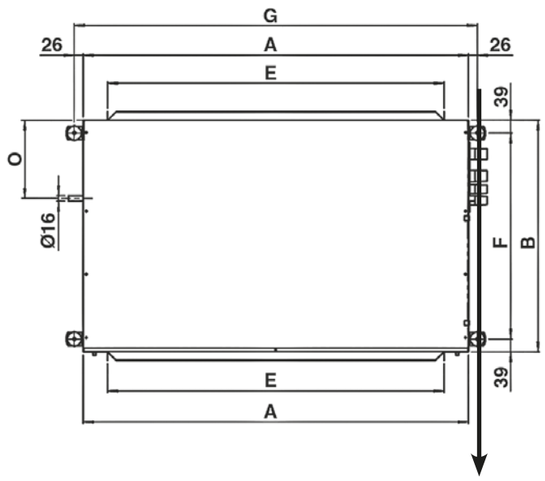

FILTRO / FILTER / FILTRE
FILTER / FILTRO / FILTER

LATO FILTRO (ASPIRAZIONE)
FILTER SIDE (INLET)
FILTERSEITE (ANSAUGUNG)
CÔTÉ FILTRE (ASPIRATION)
LADO FILTRO (ENTRADA AIRE)
KANT FILTER (AANZUIGING)

LATO VENTILATORI (MANDATA)
FAN SIDE (OUTLET)
VENTILATORSEITE (AUSBLAS)
CÔTÉ VENTILATEURS (SOUFFLAGE)
LADO VENTILADORES (SALIDA AIRE)
KANT VENTILATOREN (AANVOER)

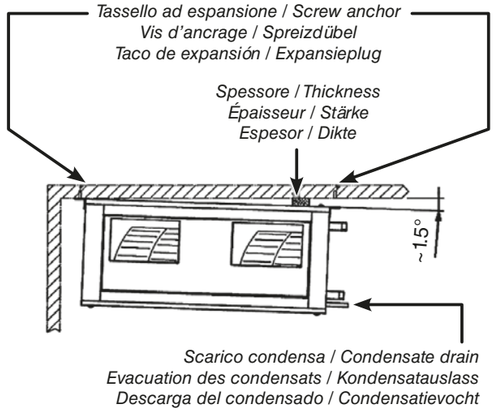

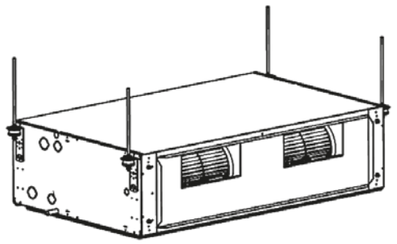

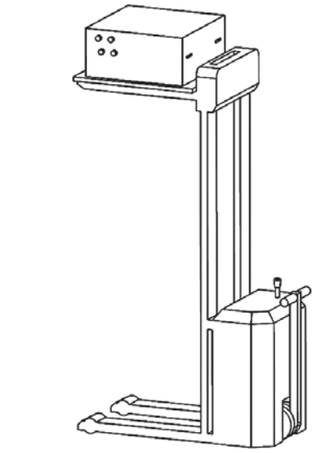

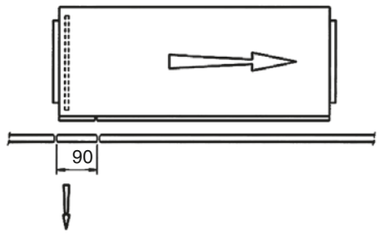

Filtro / Filter
Filtre / Filter
Filtro / Filter

INSTALLAZIONE MECCANICA

Il ventilconvettore è un apparecchio monoblocco, realizzato per essere installato in posizione orizzontale pensile in controsoffitto e collegato alla relativa canalizzazione dell'aria.

È dotato di quattro squadrette forate che permettono di effettuare il fissaggio al soffitto con tasselli di dimensione idonea a sostenere il suo peso (si consigliano viti filettate M8).

MECHANICAL INSTALLATION

The fan coil is a monobloc unit that has to be suspended on the ceiling and connected with the relative air channel.

It is delivered with four drilled brackets and can be fixed on the ceiling by means of adequately sized bosses that must carry the weight of the unit. (Please use threated M8 screws).

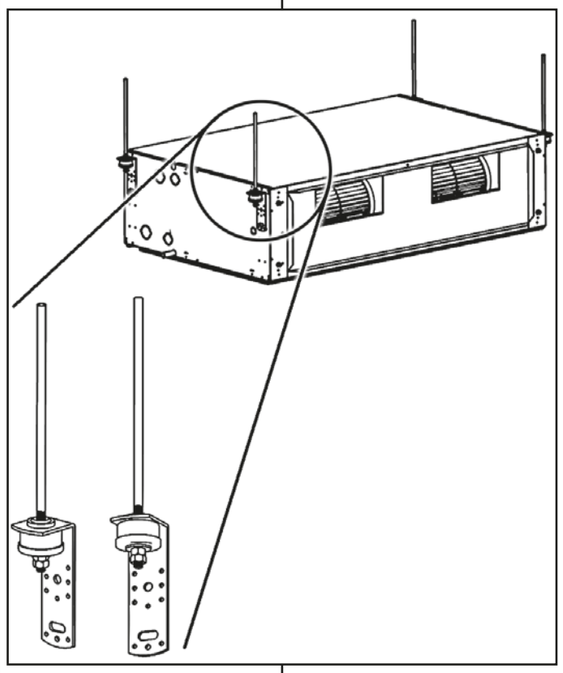

ATTENZIONE!

INSTALLARE L'APPARECCHIO SEMPRE IN LEGGERA PENDENZA 8mm VERSO IL LATO DI SCARICO CONDENSA.

WARNING!

ALWAYS INSTALL THE UNIT WITH A SLOPE OF ABOUT 8mm TOWARDS THE CONDENSATE DRAIN PIPE.

Sollevare la macchina con l'aiuto di un adeguato mezzo di sollevamento.

Nella controsoffittatura prevedere la possibilità di accedere alla macchina per gli interventi di manutenzione.
Prevedere altresì un pannellino, da rimuovere con facilità, per consentire l'estrazione e la pulizia del filtro.

Lift the appliance with an adeguate lifting device.

Remember to install the unit in a way to have the possibility to service the unit.

Provide for a panel which can be removed easily in order to clean the filter.

INSTALLATION MECANIQUE

Le ventiloconvecteur est un appareil monobloc, réalisé pour l'installation suspendue au plafond et le raccordement avec le canal de l'air.

Il est muni de quatre équerres percées qui permettent le fixage au plafond avec des chevilles adéquates à porter le poids de l'appareil. (Nous conseillons d'employer des vis moletées M8).

MECHANISCHE INSTALLATION

Das Gebläsekonvektor ist ein Monoblock-Gerät, das an der Decke aufzuhängen und mit dem jeweiligen Luftkanal zu verbinden ist.

Es ist mit vier gelochten Haltern ausgestattet, welche die Befestigung an der Decke über geeignete Dübel ermöglichen, die dem Gewicht des Gerätes entsprechen müssen. (Empfohlen werden Gewindeschrauben M8).

INSTALACIÓN MECÁNICA

El ventiloconvectore es un aparato monobloque, realizado para ser instalado colgante en controtechos y enlazado a la relativa canalización del aire.

Está dotado de cuatro escuadras perforadas que permiten efectuar la fijación al techo con tacos de dimensiones adecuadas para sostener su peso (se aconsejan tornillos con rosca M8).

MECHANISCHE INSTALLATIE

De ventilator-convector is een monoblok toestel, gebouwd om in horizontale positie te worden geïnstalleerd, hangend aan een plafonnering en aangesloten aan de betreffende luchtkanalisatie.

Het toestel is voorzien van vier winkelhaken met gaten in waarmee het toestel aan het plafond kan worden bevestigd, met behulp van pluggen met een geschikte afmeting om het gewicht te kunnen dragen (het gebruik van schroeven met schroefdraad M8 wordt aanbevolen).

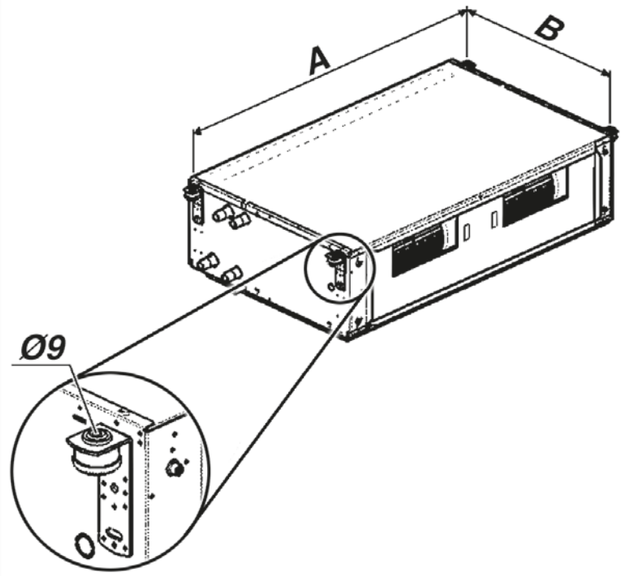

Grandezza Size Taille Größe Tamaño Grootte	A	B
1 - 2 - 3	1185	620
4 - 5	1497	775
6	1587	1022

ATTENTION!

INSTALLER TOUJOURS L'APPAREIL AVEC UNE LEGERE PENTE DE 8mm VERS LE COTE D'EVACUATION DES CONDENSATS.

ACHTUNG!

DAS GERÄT MUSS IMMER IN LEICHTER (8 mm) NEIGUNG IN RICHTUNG KONDENSATAUSLASS INSTALLIERT WERDEN.

ATENCIÓN!

INSTALAR EL APARATO SIEMPRE CON UNA LIGERA PENDIENTE DE 8mm HACIA EL LADO DE DESCARGA DEL CONDENSADO.

OPGELET!

INSTALLEER HET APPARAAT STEEDS MET EEN LICHTE HELLING VAN 8 mm NAAR DE ZIJDE WAAR HET CONDENSATIEVOCHT WORDT AFGEVOERD.

Soulevez l'appareil avec un dispositif de levage approprié.

Il faut installer l'appareil de maniere telle a permettre les entretiens de manutention.

Il faut aussi prevoir un petit panneau d'enlever facilement pour pouvoir permettre l'extraction du filtre pour le nettoyage.

Heben Sie das Gerät mit einem geeigneten Hebewerkzeug an.

Das Gerät soll installiert werden so daß die wartung leicht durchgefuhrt werden kann.

Ein entfernbares panel montiert werden soll um das filter reinigen zu können.

Levante la máquina con la ayuda de un medio de elevación adecuado.

El aparato tiene que ser instalado de modo que sea posible hacer facilmente manutencion.
Es necesario montar un panel que se pueda remover para limpiar el filtro.

Til de machine op met behulp van een geschikt heftoestel.

Voorzie in de plafonnering de mogelijkheid om bij de machine te komen voor de onderhoudsinterventies.
Voorzie eveneens een paneeltje dat gemakkelijk kan worden verwqijderd, om de filter te kunnen uithalen en schoon te maken.

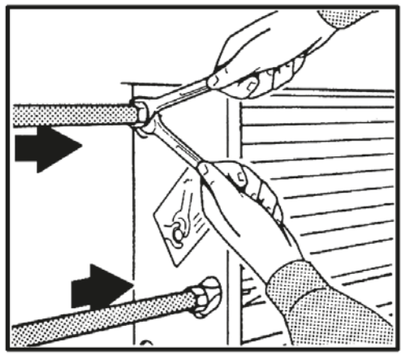

Depressione / Negative pressure / Unterdruck
Dépression / Depresión / Onderdruk

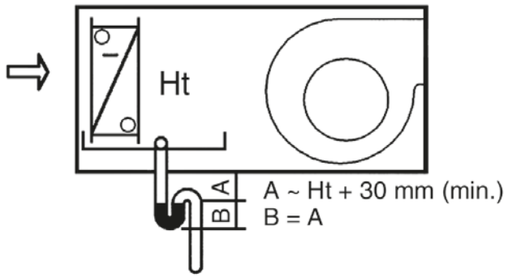

Ht = Pressione Totale (mm)
Ht = Total Pressure (mm)
Ht = Pression Totale (mm)
Ht = GesamtDruck (mm)
Ht = Presión Total (mm)
Ht = Totaaldruk (mm)

COLLEGAMENTO IDRAULICO

Nei circuiti aperti (ad esempio quando si utilizza acqua di pozzo), l'acqua utilizzata deve essere ripulita dai materiali in sospensione per mezzo di un filtro che deve trovarsi in ingresso (altrimenti c'è il rischio di erosione da particelle in sospensione). È inoltre necessario assicurarsi che l'unità sia protetta da polvere e altre sostanze che provocano una reazione acida o alcalina quando combinate con l'acqua (corrosione dell'alluminio).

PRESSIONE MASSIMA DI ESERCIZIO: 1600 kPa.

USARE SEMPRE CHIAVE E CONTROCHIAVE PER L'ALLACCIAMENTO DELLA BATTERIA ALLE TUBAZIONI.

PREVEDERE SEMPRE UNA VALVOLA DI INTERCETTAZIONE DEL FLUSSO IDRAULICO.

Nel caso di macchina con bacinella raccogli condensa, effettuare la sifonatura secondo schema previsto, (vedi targhetta sull'apparecchio).
Controllare che non vi siano perdite dalle giunzioni.

Per evitare perdite, arrotolare canapa sui filetti dei manicotti di giunzione e serrare a fondo.

ATTENZIONE! È CONSIGLIATO SIFONARE LO SCARICO DELLA CONDENSA, INSTALLARE IL TUBO DI SCARICO CONDENSA CON UNA PENDENZA DI ALMENO 3 cm/metro.

HYDRAULIC CONNECTIONS

On open system (e.g. when using well water), the water used should be cleaned from suspended matter by means of a filter which should be located in the inlet. Otherwise there is a risk of erosion due to suspended matter. You must also ensure that the unit is protected from dust and other substances that cause an acid or alkali reaction when combined with water (aluminum corrosion).

MAXIMUM WORKING PRESSURE: 1600 kPa.

ALWAYS USE TWO SPANNERS TO CONNECT THE HEAT EXCHANGER TO THE PIPES.

ALWAYS FIT A GATE VALVE IN THE WATER CIRCUIT.

If the appliance is equipped with a condensate collection tray, please always mount a siphon according to the label on the unit.
Please make sure that no leakage occurred.

To avoid leakage please insulate the threated ends of the tubes with hamp and tighten them with care.

IMPORTANT! YOU ARE RECOMMENDED TO FIT A SIPHON ON THE CONDENSATE DRAIN. INSTALL A CONDENSATE DRAIN PIPE WITH A SLOPE OF AT LEAST 3 cm/metre.

RACCORDEMENT HYDRAULIQUE

Dans les circuits ouverts (par exemple lorsqu'on utilise l'eau d'un puit), l'eau utilisé doît être à nouveau renettoyé de les substances polluantes avec un filtre, qui devrait être placé à l'entrée du réseau. Autrement il y a le risque de corrosion à cause des substances polluantes. En autre il faut s'assurer que l'unité soit protégée de la poussière et d'autres substances qui provoquent une réaction acide ou alcaline, si mélangées avec de l'eau (corrosion aluminium).

PRESSION MAXI DE SERVICE: 1600 kPa.

UTILISER TOUJOURS UNE CLE ET UNE CONTRE-CLE POUR LE RACCORDEMENT DE LA BATTERIE AUX TUYAUTERIES.

PREVOIR TOUJOURS UNE VANNE D'ARRET DU FLUX HYDRAULIQUE.

Si l'appareil est muni de bac à condensats il faut introduire un siphon selon l'illustration.

Assurez-vous qu'il n'y a pas de fuites aux joints.

Pour éviter des fuites d'eau il faut isoler les joints avec du chavre et serrer bien les tubes.

ATTENTION! IL EST CONSEILLE DE SIPHONER L'EVACUATION DES CONDENSATS ET D'INSTALLER LE TUYAU D'EVACUATION DES CONDENSATS AVEC UNE PENTE D'AU MOINS 3 cm/m.

WASSERANSCHLUSS

Bei geöffneten Anlagen (z.B zum Gebrauch des Wassers eines Brunnens) muss das Wasser, durch einen am Eintritt eingestellten Filter, noch einmal von den Schwebstoffen gesäubert werden. Ansosten besteht die Gefahr einer Erosion durch Schwebstoffe. Es ist außerdem zu beachten, die Einheit vor Staub und anderen Stoffen zu beschützen, welche eine Säure - Base oder alkalische Reaktionen verursachen könnten, sollten sie mit Wasser in Verbindung kommen (Ätzen des Aluminiums).

MAXIMALE BETRIEBSDRUCK: 1600 kPa.

FÜR DEN ANSCHLUSS DER BATTERIE AN DIE ROHRLEITUNGEN IMMER SCHLÜSSEL UND GEGENSCHLÜSSEL BENUTZEN.

IMMER EIN SPERRVENTIL DES WASSERFLUSSES INSTALLIEREN.

Falls das Gerät mit einer Kondenswasserauffangwanne versehen ist, muß ein Siphon angebracht werden.

Vergewissern Sie sich, daß an den Nachtstellen keine Lecks vorhanden sind.
Um Lecks zu verhindern, sind die Rohre mit Hanf abzudichten und bis zum Anschlag einzufügen.

ACHTUNG! DER KONDENSATAUSLASS SOLLTE MÖGLICHST MIT EINEM SIPHON VERSEHEN, UND DIE KONDENSAT-ABLAUFLEITUNG MIT EINER NEIGUNG VON MINDESTENS 3 cm/Meter INSTALLIERT WERDEN.

ENLACE HIDRÁULICO

En los circuitos abiertos (por ejemplo, cuando se usa agua de pozo), el agua usada se debe limpiar aún más para eliminar los materiales en suspensión, usando un filtro que debería estar en entrada. De lo contrario existe el riesgo de erosión debido a las partículas en suspensión. Además, es necesario asegurarse de que la unidad esté protegida contra el polvo y otras sustancias que provocan reacción ácida o alcalina cuando se combinan con el agua (corrosión del aluminio).

PRESIÓN MÁXIMA DE OPERACIÓN: 1600 kPa.

USAR SIEMPRE LLAVE Y CONTRALLAVE PARA ENLAZAR LA BATERÍA A LAS TUBERÍAS.

PREVER SIEMPRE UNA VÁLVULA DE ABRE-CIERRE DEL FLUJO HIDRÁULICO

Si la máquina tiene bandeja recogedora del liquido de condensacion, desaguarlo siguiendo el esquema previsto.

Asegúrese de que no haya escapes en las juntas.

Para evitar escapes, enrolle cáñamo en las roscas de los manguitos de unión y apriete a fondo.

ATENCIÓN! SE ACONSEJA COLOCAR UN SIFÓN EN LA DESCARGA DEL CONDENSADO, INSTALAR EL TUBO DE DESCARGA DEL CONDENSADO CON UNA PENDIENTE DE POR LO MENOS 3 cm/metro.

HYDRAULISCHE AANSLUITING

In open circuits (bijvoorbeeld wanneer men putwater gebruikt), moet het gebruikte water verder worden gezuiverd om materialen in suspensie te verwijderen met behulp van een filter op de ingang. Anders bestaat er risico voor erosie door de deeltjes in suspensie. Bovendien is het nodig om te verzekeren dat de groep beschermd is tegen stof en andere substanties die een zure of alkalische reactie veroorzaken wanneer die met water worden gecombineerd (corrosie van aluminium).

MAXIMALE BEDRIJFSDRUK: 1600 kPa.

GEBRUIK STEEDS SLEUTELS EN TEGENSLEUTELS OM DE BATTERIJ TE VERBINDEN MET DE BUIZEN.

VOORZIE STEEDS EEN RETOURKLEP.

In geval van een toestel met condensopvangbakje, moet men de sifonlegging uitvoeren volgens het voorziene schema (zie label op het toestel).
Controleer of de verbindingen niet lekken.

Om lekken te vermijden, moet men hennep om de schroefdraad van de verbindingsmoffen wikkelen en volledig vastschroeven.

OPGELET! HET IS RAADZAAM DE AFVOERBUIS VAN HET CONDENSATIEVOCHT TE HEVELEN, EN DE AFVOERBUIS TE INSTALLEREN MET EEN HELLING VAN MINSTENS 3 cm/meter.

Nel caso l'apparecchio sia fornito di valvola collegare i tubi di collegamento alla valvola stessa.

Durante la messa in pressione dell'impianto, se si riscontra una perdita dalla batteria di scambio termico, occorre isolare idraulicamente l'unità e contattare il Servizio Assistenza.

Se l'apparecchio è usato per raffreddare, per evitare gocciolamento di condensa, isolare le tubazioni e la valvola. Nei periodi estivi e per lunghi periodi di tempo con il ventilatore disinserito, per evitare formazioni di condensa all'esterno dell'apparecchio, si consiglia di intercettare l'alimentazione della batteria.

If the unit is fitted with a valve, connect the connection pipes to the valve.

In case of coil water leakage during the pressurization of the installation, it is mandatory to isolate hydraulically the unit and contact the Assistance Service.

If the unit is used for cooling, insulate the pipes and valve to avoid drops of condensate forming. During the summer and when the fan is inactive for long periods, you are recommended to shut off the water supply to the coil to avoid condensation forming on the outside of the unit.

Si l'appareil est équipé d'une vanne, brancher les tuyauteries de raccordement à cette même vanne.

Pendant la pressurisation de l'installation, en cas de fuite de la batterie d'échange thermique, il faut isoler l'unité hydrauliquement et contacter le Service d'Assistance.

Si on utilise l'appareil pour rafraîchir, isoler les tuyauteries et la vanne afin d'éviter des égouttements de condensats. Pendant l'été et lorsque le ventilateur reste longtemps débranché, il est conseillé d'isoler l'alimentation de la batterie afin d'éviter les formations de condensation à l'extérieur de l'appareil.

Falls das Gerät mit Ventil ausgestattet ist, die Anschlussleitungen mit dem Ventil verbinden.

Während der Druckbeaufschlagung der Installation und im Fall von Undichtigkeit aus dem Wärmetauschregister sollte man die Einheit hydraulisch isolieren und den Hilfsdienst kontaktieren.

Wenn das Gerät zum Kühlen benutzt wird, müssen die Rohrleitungen und das Ventil isoliert werden, um ein Heraustropfen von Kondenswasser zu vermeiden. Im Sommer und wenn der Ventilator für längere Zeit nicht benutzt wird, empfiehlt sich, die Zuleitung zur Batterie zu sperren, damit sich außen am Gerät kein Kondenswasser bildet.

Si el aparato lleva válvula, conectar los tubos de enlace con la propia válvula.

Durante la presurización de la instalación, en caso de filtración de la batería de intercambio de calor, se tiene que aislar hidráulicamente la unidad y contactar el Servicio de Asistencia.

Si se usa el aparato para enfriar, para evitar goteos de condensado es preciso aislar las tuberías y la válvula. En las temporadas veraniegas y cuando se prevea dejar apagado el ventilador por mucho tiempo, para evitar formaciones de condensado al exterior del aparato se aconseja interceptar el agua de alimentación de la batería.

Indien het apparaat uitgerust is met een klep, sluit u de buizen rechtstreeks aan op de klep.

In case of coil water leakage during the pressurization of the installation, it is mandatory to isolate hydraulically the unit and contact the Assistance Service.

Als het apparaat wordt gebruikt om af te koelen, en om het druppelen van condenswater te voorkomen, isoleert u de buizen en de klep. In de zomermaanden en indien de ventilator lange tijd niet wordt gebruikt, is het raadzaam de voeding van de batterij te onderbreken, om de vorming van condensatievocht aan de buitenkant van het apparaat te voorkomen.

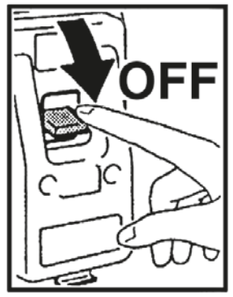

COLLEGAMENTI ELETTRICI

Prescrizioni generali

- *Prima di installare il ventilconvettore verificare che la tensione nominale di alimentazione sia di 230 V - 50/60 Hz.*
- *Assicurarsi che l'impianto elettrico sia adatto ad erogare, oltre alla corrente di esercizio richiesta dal ventilconvettore, anche la corrente necessaria per alimentare elettrodomestici ed apparecchi già in uso.*
- *Effettuare i collegamenti elettrici secondo le leggi e le norme nazionali vigenti.*

Prevedere a monte della singola unità un DISPOSITIVO DI PROTEZIONE DIFFERENZIALE (RCD) con corrente differenziale nominale (Idn) non superiore a 30 mA.

- *A monte dell'unità prevedere un interruttore onnipolare con una distanza di apertura dei contatti che consenta la disconnessione completa nelle condizioni della categoria di sovratensione III.*

Occorre sempre effettuare la messa a terra dell'unità.

Togliere sempre l'alimentazione elettrica prima di accedere alla macchina.

ELECTRICAL CONNECTIONS

General instructions

- *Before installing the fan coil, make sure the rated voltage of the power supply is 230 V - 50/60 Hz.*
- *Make sure that, in addition to supplying the working current required by the fan coil, the mains electrical supply is also able to supply the current necessary to operate other household appliances and units.*
- *Perform electrical connections in accordance with laws and regulations in force in the country concerned.*

Provide, for the product protection, a RESIDUAL CURRENT DEVICE (RCD) with a nominal residual operating current rating (Idn) not exceeding 30 mA.

- *Upstream of the unit, a disconnection switch must be provide and shall have a contact separation in all poles, providing full disconnection under overvoltage category III condition.*

The unit must always be earthed.

Always disconnect the electrical power supply before opening the unit.

BRANCHEMENTS ELECTRIQUES

Instructions

- *Avant d'installer le ventilo-convecteur vérifier que la tension d'alimentation nominale est de 230 V - 50/60 Hz.*
- *S'assurer que la puissance de l'installation électrique est suffisante pour fournir le courant de marche pour le ventilo-convecteur ainsi que le courant nécessaire pour alimenter les électroménagers et les appareils déjà utilisés.*
- *Effectuer les branchements électriques selon la législation et les normes nationales en vigueur.*

Veuillez installer un DISPOSITIF DE PROTECTION DIFFÉRENTIELLE (RCD) en amont de l'unité, avec un courant différentiel nominal (Idn) ne dépassant pas 30 mA.

- *En amont de l'unité prévoir un interrupteur unipolaire avec distance d'ouverture des contacts, qui permet complètement la coupure électrique à l'état de la catégorie III de surcharge électrique.*

Il faut toujours effectuer la mise à la terre de l'unité.

Débrancher toujours la machine avant d'y accéder.

ELEKTRO-ANSCHLÜSSE

Allgemeine Anweisungen

- *Vor der Installation des Klimakonvektors sicherstellen, dass die nominale Versorgungsspannung 230 V - 50/60 Hz beträgt.*
- *Sicherstellen, dass die Elektroanlage in der Lage ist, neben dem Klimakonvektor auch die anderen Haushaltsgeräte zu versorgen.*
- *Die Elektroanschlüsse müssen gemäß der einschlägigen Gesetze und Vorschriften hergestellt werden.*

Vor jedem Gerät EINEN FEHLERSTROMSCHUTZSCHALTER (RCD) mit einem Nennfehlerstrom (Idn) von maximal 30 mA vorsehen.

- *Das Gerät mit einem allpoligen Schalter mit solcher Kontaktöffnung versorgen, dass die totale Unterbrechung unter der Bedingung des Überspannungs-Typs III ermöglicht.*

Das Gerät vorschriftsmäßig erden.

Vor dem Zugriff auf das Geräteinnere stets die Spannungsversorgung unterbrechen.

CONEXIONES ELECTRICAS

Prescripciones generales

- *Antes de instalar el ventilador convector verificar que la tensión nominal de alimentación sea de 230 V - 50/60 Hz.*
- *Asegurarse de que la instalación eléctrica sea apta para distribuir, además de la corriente de ejercicio requerida por el ventilador convector, la corriente necesaria para alimentar electrodomésticos que ya se estuvieran usando.*
- *Efectuar las conexiones eléctricas de acuerdo con las leyes y las normativas nacionales vigentes.*

Antes de cada unidad, debe colocarse un DISPOSITIVO DE PROTECCIÓN DIFERENCIAL (RCD) con corriente diferencial nominal (Idn) que no exceda los 30 mA.

- *Preveer, para la alimentación de la unidad, un interruptor de corte omnipolar (CAT III) para desconexión completa.*

Realizar siempre la toma de tierra de la unidad.

Retirar siempre la corriente eléctrica antes de acceder a la máquina.

ELEKTRISCHE AANSLUITINGEN

Algemene voorschriften

- *Alvorens de ventilatorconvector te installeren, wordt gecontroleerd of de nominale voedingsspanning gelijk is aan 230 V - 50/60 Hz.*
- *Waak erover dat de elektrische installatie in staat is om, naast de bedrijfstroom vereist door de ventilatorconvector, de nodige energie te leveren voor de voeding van de reeds in gebruik zijnde huishoudtoestellen en apparaten.*
- *De elektrische aansluitingen uitvoeren volgens de geldende nationale wetgevingen en normen.*

Voorzie vóór elke EENHEID EEN DIFFERENTIEELBEVEILIGING (RCD) met een nominale differentieelstroom (Idn) van niet meer dan 30 mA.

- *In de e-voeding van de unit dient een werkschakelaar geplaatst te worden, welke voeding kan onderbreken bij overvoltage onder condities van Categorie III.*

De eenheid moet in elk geval worden uitgerust met een aardaansluiting.

Koppel altijd eerst de elektrische voeding los alvorens aan het apparaat te komen.

Morsettiera del cablaggio
Wiring terminal board
Bornier du câblage
VerdrahtungsKlemmenbrett
Borna de conexión de cableado
Klemmenbord bekabeling

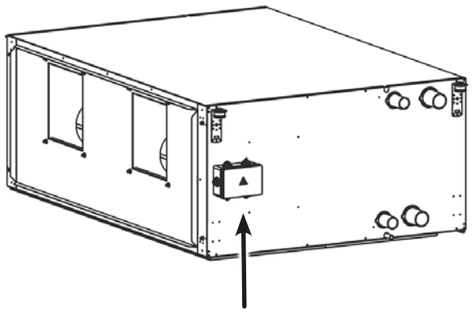

Indicazioni per il collegamento

L'apparecchio è equipaggiato di una morsettiera di collegamento. Il collegamento deve essere effettuato rispettando gli schemi elettrici riportati sul presente libretto.

La morsettiera montata sul ventilconvettore è già predisposta per il collegamento ai diversi comandi secondo le indicazioni fornite nella sezione "Comandi e Schemi elettrici".

Sezione raccomandata per i conduttori di collegamento alla rete elettrica:

Mod.	Alimetazione (cavo)
1	3G 1 (1 mm²)
2 ÷ 6	3G 1,5 (1,5 mm²)

Raccomandato l'impiego di cavo del tipo armonizzato <HAR> la cui sostituzione, in caso di danneggiamento, dovrà essere effettuata da personale qualificato.

Connection instructions

The unit is fitted with a connection terminal board. To connect, respect the wiring diagrams in this booklet.

The terminal board on the fan coil is designed for connection to the various controls following the instructions provided in the section "Controls and Electrical Wiring Diagrams".

Adviced cross-sectional area of conductors for power connection:

Mod.	Power supply (cable)
1	3G 1 (1 mm²)
2 ÷ 6	3G 1,5 (1,5 mm²)

Use a harmonised cable <HAR>. If damaged, it must be replaced by qualified personnel.

COMANDI E SCHEMI ELETTRICI

Per l'allacciamento elettrico vedi schemi allacciamenti elettrici.

Prima di effettuare i collegamenti elettrici al motore, accertarsi che l'interruttore generale a monte del commutatore sia disattivato.

Controllare la perfetta messa a terra dell'impianto.

ELECTRICAL CONTROLS AND WIRING DIAGRAMS

For the electrical connections please study the electric diagrams.

Before establishing the electric connections with the motor please make sure that the main switch of the appliance is in the 0FF position.

Please make sure that the earthing is all right.

Indications pour le raccordement

L'appareil est équipé d'un bornier de raccordement. Le raccordement doit être effectué en respectant les schémas électriques donnés dans cette notice.

Le bornier monté sur le ventiloconvecteur est déjà prêt pour la connexion des différentes commandes selon les instructions fournies dans la section "Commandes et Schémas électriques".

Dimension recommandée des câbles pour la connexion électrique:

Mod.	Alimentation (câble)
1	3G 1 (1 mm²)
2 ÷ 6	3G 1,5 (1,5 mm²)

Il est recommandé d'utiliser un câble de type harmonisé <HAR>, dont le remplacement, en cas d'endommagement, doit être effectué par un personnel qualifié.

Anleitungen für den Anschluss

Das Gerät ist mit einer Anschlussklemmleiste ausgestattet. Für den Anschluss müssen die in dieser Betriebsanleitung enthaltenen Schaltpläne befolgt werden.

Die am Klimakonvektor montierte Klemmleiste ist bereits für den Anschluss der verschiedenen Steuerungen gemäß der Anleitungen des Kapitels "Steuerungen und Schaltpläne" vorbereitet.

Empfohlene Größe der Elektroanschlüsse zur elektrischen Verbindung:

Mod.	Power supply (cable)
1	3G 1 (1 mm²)
2 ÷ 6	3G 1,5 (1,5 mm²)

Wir empfehlen, ein harmonisiertes Kabel zu verwenden, das bei Beschädigung von qualifiziertem Personal ausgetauscht werden muss.

Indicaciones para la conexión

El aparato está equipado con una caja de bornes de conexión. La conexión se tiene que realizar respetando los esquemas eléctricos que figuran en el presente manual.

La caja de bornes montada sobre el ventilador convector ya está preparada para la conexión a los distintos mandos de acuerdo con las indicaciones dadas en la sección "Mandos y Esquemas eléctricos".

Tamaño aconsejada de los cables para la conéxion eléctrica:

Mod.	Alimentación (cable)
1	3G 1 (1 mm²)
2 ÷ 6	3G 1,5 (1,5 mm²)

Se recomienda el uso de cable del tipo armonizado <HAR>, cuya sustitución, en caso de daño, la debe realizar personal cualificado.

Aanwijzingen voor de aansluiting

Het apparaat is uitgerust met een aansluitklemmenbord. De aansluiting dient te worden uitgevoerd conform de schakelschema's in deze handleiding.

Het klemmenbord gemonteerd op de ventilatorconvector is al uitgerust voor de verbinding met de verschillende bedieningen volgens de aanwijzingen in de afdeling "Bedieningen en elektrische schema's".

Adviced cross-sectional area of conductors for power connection:

Mod.	Power supply (cable)
1	3G 1 (1 mm²)
2 ÷ 6	3G 1,5 (1,5 mm²)

Het gebruik van kabel van het geharmoniseerde type <HAR> wordt aanbevolen, waarvan de vervanging in geval van beschadiging uitgevoerd moet worden door gekwalificeerd personeel.

COMMANDES ET SCHEMAS ELECTRIQUES

Pour les connexions il faut étudier les diagrammes électriques.

Avant d'effectuer les connexions électriques avec le moteur il faut s'assurer que l'interrupteur général à dessus du commutateur soit éteint.

Assurez-vous que la mise à la terre soit correcte.

STEUERGERÄTE UND SCHALTPLÄNE

Elektrische Verbindungen (siehe Schaltpläne).

Vor Herstellen der elektrischen Verbindungen mit dem Motor muß der Hauptschalter über dem Kommutator ausgeschaltet werden.

Prüfen Sie nach, ob für eine angemessene Erdung gesorgt wurde.

MANDOS Y ESQUEMAS ELÉCTRICOS

Para las conexiones eléctricas vease las esquemas eléctricas.

Antes de efectuar las conexiones eléctricas, asegurarse de que el interruptor general encima del conmutador se encuentre en la posición "0FF".

Asegurarse de que esté conectada una puesta a tierra idónea.

BEDIENINGEN EN ELEKTRISCHE SCHEMA'S

Raadpleeg de elektrische aansluitingsschema's voor de elektrische aansluiting.

Vooraleer de elektrische aansluitingen op de motor uit te voeren, moet men controleren of de hoofdschakelaar voor de omschakelaar gedeactiveerd is.

Controleer of het systeem perfect is geaard.

SCHEMA ELETTRICO Opzione 1 | WIRING DIAGRAM Option 1

Impedenza riferita al circuito di ingresso del segnale 0-10 Vdc: size 1 = 50 kΩ / size 2÷6 = 60 kΩ
0-10 Vdc circuit input impedance value: size 1 = 50 kΩ / size 2÷6 = 60 kΩ
0-10 Vdc valeur impédance input circuit: size 1 = 50 kΩ / size 2÷6 = 60 kΩ
0-10 Vdc impedanz wert der eingangsschaltung: size 1 = 50 kΩ / size 2÷6 = 60 kΩ
0-10 Vdc valor impedancia input del circuito: size 1 = 50 kΩ / size 2÷6 = 60 kΩ
0-10 Vdc waarde impedantie input circuit: size 1 = 50 kΩ / size 2÷6 = 60 kΩ

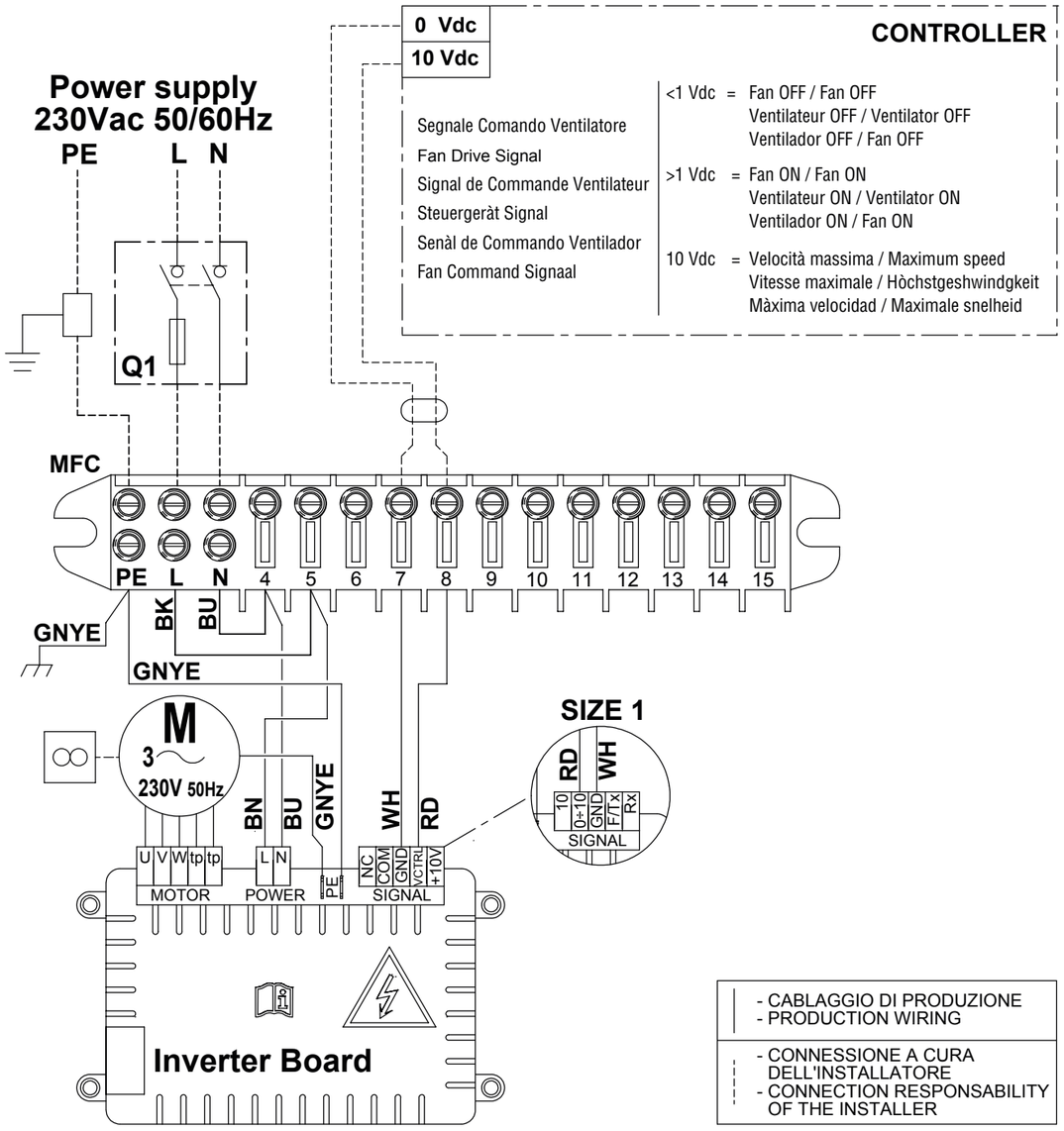

SCHÉMA ÉLECTRIQUE Option 1 | SCHALTPLAN Option 1 | ESQUEMA ELÉCTRICO Opción 1 | ELEKTRISCHE SCHEMA Optie 1

LEGENDA

- **MFC** = *Morsettiera del FAN COIL*
- **M** = *Motoventilatore*
- **Q1** = *Interruttore di manovra sezionatore monofase*
- **GNYE** = *Giallo/Verde*
- **BU** = *Azzurro*
- **RD** = *Rosso*
- **BN** = *Marrone*
- **WH** = *Bianco*
- **BK** = *Nero*

LEGEND

- **MFC** = *Fan coil terminal board*
- **M** = *Fan*
- **Q1** = *Two poles switch disconnector*
- **GNYE** = *Yellow/Green*
- **BU** = *Light blue*
- **RD** = *Red*
- **BN** = *Brown*
- **WH** = *White*
- **BK** = *Black*

LÉGENDE

- **MFC** = *Bornier du ventilo-convecteur*
- **M** = *Motoventilateur*
- **Q1** = *Interrupteur de manouvresectionneur monophasé*
- **GNYE** = *Juane/Vert*
- **BU** = *Bleu*
- **RD** = *Rouge*
- **BN** = *Marron*
- **WH** = *Blanc*
- **BK** = *Noir*

LEGENDE

- **MFC** = *Klemmenbrett des FAN COIL*
- **M** = *Motorventilator*
- **Q1** = *Einstufiger Leistungs- und Abschalter*
- **GNYE** = *Gelb/Groen*
- **BU** = *Hellblau*
- **RD** = *Rot*
- **BN** = *Braun*
- **WH** = *Weiß*
- **BK** = *Schwarz*

LEYENDA

- **MFC** = *Borna de conexión del ventiloconvector*
- **M** = *Motoventilador*
- **Q1** = *Interruptor de maniobra seccionador monofásico*
- **GNYE** = *Amarillo/Verde*
- **BU** = *Azul claro*
- **RD** = *Rojo*
- **BN** = *Marrón*
- **WH** = *Blanco*
- **BK** = *Negro*

LEGENDE

- **MFC** = *Klemmenbord ventilatorconvector*
- **M** = *Motorventilator*
- **Q1** = *Eénfasig afsluiter circuitonderbrekers*
- **GNYE** = *Geel/Groen*
- **BU** = *Blauw*
- **RD** = *Rood*
- **BN** = *Bruin*
- **WH** = *White*
- **BK** = *Zwart*

SCHEMA ELETTRICO Opzione 2 | WIRING DIAGRAM Option 2

Impedenza riferita al circuito di ingresso del segnale 0-10 Vdc: size 1 = 50 kΩ / size 2÷6 = 60 kΩ
0-10 Vdc circuit input impedance value: size 1 = 50 kΩ / size 2÷6 = 60 kΩ
0-10 Vdc valeur impédance input circuit: size 1 = 50 kΩ / size 2÷6 = 60 kΩ
0-10 Vdc impedanz wert der eingangsschaltung: size 1 = 50 kΩ / size 2÷6 = 60 kΩ
0-10 Vdc valor impedancia input del circuito: size 1 = 50 kΩ / size 2÷6 = 60 kΩ
0-10 Vdc waarde impedantie input circuit: size 1 = 50 kΩ / size 2÷6 = 60 kΩ

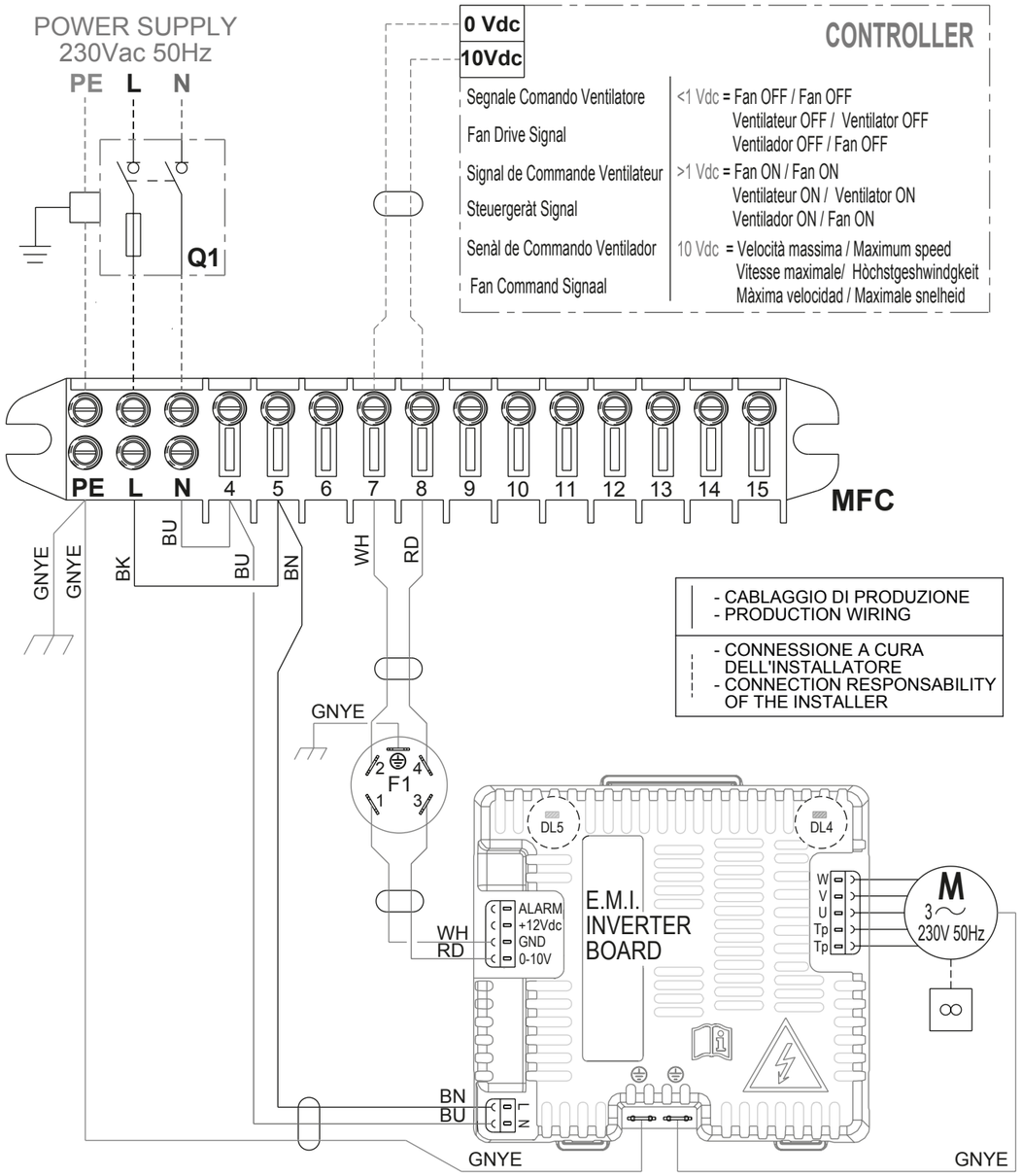

SCHÉMA ÉLECTRIQUE Option 2 | SCHALTPLAN Option 2 | ESQUEMA ELÉCTRICO Opción 2 | ELEKTRISCHE SCHEMA Optie 2

LEGENDA

- **MFC** = *Morsettiera del FAN COIL*
- **M** = *Motoventilatore*
- **Q1** = *Sezionatore 1P+N con un polo protetto da fusibile*
- **F1** = *Filtro LC RFI*
- **GNYE** = *Giallo/Verde*
- **BU** = *Azzurro*
- **RD** = *Rosso*
- **BN** = *Marrone*
- **WH** = *Bianco*
- **BK** = *Nero*

LEGEND

- **MFC** = *Fan coil terminal board*
- **M** = *Fan*
- **Q1** = *1P+N circuit breaker with one pole protected by fuse*
- **F1** = *LC RFI filter*
- **GNYE** = *Yellow/Green*
- **BU** = *Light blue*
- **RD** = *Red*
- **BN** = *Brown*
- **WH** = *White*
- **BK** = *Black*

LÉGENDE

- **MFC** = *Bornier du ventilo-convecteur*
- **M** = *Motoventilateur*
- **Q1** = *Sectionneur 1P+N avec un pôle protégé par un fusible*
- **F1** = *LC RFI filtre*
- **GNYE** = *Juane/Vert*
- **BU** = *Bleu*
- **RD** = *Rouge*
- **BN** = *Marron*
- **WH** = *Blanc*
- **BK** = *Noir*

LEGENDE

- **MFC** = *Klemmenbrett des FAN COIL*
- **M** = *Motorventilator*
- **Q1** = *Lasttrennschalter 1P+N mit einer Sicherung geschützt*
- **F1** = *LC RFI Filter*
- **GNYE** = *Gelb/Groen*
- **BU** = *Hellblau*
- **RD** = *Rot*
- **BN** = *Braun*
- **WH** = *Weiß*
- **BK** = *Schwarz*

LEYENDA

- **MFC** = *Borna de conexión del ventiloconvector*
- **M** = *Motoventilador*
- **Q1** = *Seccionador 1P+N con un polo protegido por fusible*
- **F1** = *LC RFI filtro*
- **GNYE** = *Amarillo/Verde*
- **BU** = *Azul claro*
- **RD** = *Rojo*
- **BN** = *Marrón*
- **WH** = *Blanco*
- **BK** = *Negro*

LEGENDE

- **MFC** = *Klemmenbord ventilatorconvector*
- **M** = *Motorventilator*
- **Q1** = *Koppel de connector 1P+N los met een zekering-beveiligde pool*
- **F1** = *LC RFI filter*
- **GNYE** = *Geel/Groen*
- **BU** = *Blauw*
- **RD** = *Rood*
- **BN** = *Bruin*
- **WH** = *White*
- **BK** = *Zwart*

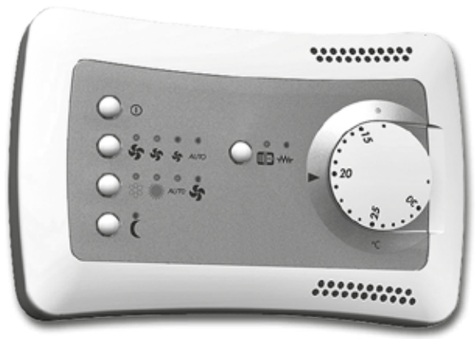

"T-AUTO" type thermostat
Cod. 9066632T

Pannello comandi con termostato elettronico per impianti a 2 e 4 tubi e resistenza elettrica:
- *controllo manuale o automatico della velocità di ventilazione (3 velocità).*
- *controllo termostatico del ventilatore o di 1-2 valvole.*
- *cambio stagionale manuale o automatico.*
- *sonda di minima LTCO (accessorio).*

Utilizzabile solo con T-POWER-A.

"T-AUTO" type thermostat
Code 9066632T

Control panel with electronic room thermostat for 2-4 tube installations and electric heater:
- *manual/automatic 3 speed switch.*
- *electronic room thermostat for fan control or for the control of 1-2 valves.*
- *manual/automatic Summer/Winter switch.*
- *optional low temperature cut-out thermostat LTCO.*

To be used with T-POWER-A only.

"IR-MB2" type thermostat
Cod. 9066994ESW

Comando con display TFT 2,4" grafico a colori e termostato elettronico per impianti a 2 e 4 tubi e resistenza elettrica:
- *controllo manuale o automatico della velocità di ventilazione (3 velocità).*
- *controllo termostatico del ventilatore o di 1-2 valvole.*
- *cambio stagionale manuale o automatico.*
- *sonda di minima LTCO (accessorio).*
- *programmazione giornaliera/settimanale avanzata con 3 programmi settimanali preimpostabili*
- *visualizzazione e modifica dei parametri di funzionamento dell'unità, diagnostica allarmi e info sull'unità*
- *abilitazione/disabilitazione visualizzazione temperatura ambiente*

Utilizzabile solo con T-POWER-A o scheda MB.

"IR-MB2" type thermostat
Cod. 9066994ESW

Control with colour graphical TFT 2,4"display and electronic thermostat for 2 and 4 pipe installations and electric heater:
- *manual/automatic 3 speed switch.*
- *electronic room thermostat for fan control or for the control of 1-2 valves.*
- *manual/automatic Summer/Winter switch.*
- *optional low temperature cut-out thermostat LTCO.*
- *advanced daily/weekly ON/OFF programming with 3 pre-settable weekly programs*
- *viewing and change of the operating mode parameters of the unit, alarm notification and information related to the unit*
- *activation/deactivation of the room temperature display*

To be used with T-POWER-A or with MB Board only.

"T-AUTO" type thermostat
Code 9066632T

Boîtier de commande avec thermostat électronique pour installations à 2-4 tubes et resistance électrique:
- *commutateur 3 vitesses (manuel/automatique).*
- *controle thermostatique du ventilateur ou de 1-2 vannes.*
- *commutateur manuel/automatique été/hiver.*
- *optionnel thermostat de limitation basse de soufflage LTCO.*

À utiliser avec T-POWER-A uniquement.

"T-AUTO" type thermostat
Art. Nr. 9066632T

Bedientafel mit elektronischem Thermostat für Anlagen mit 2-4 Leitern und elektrischer Widerstand:
- *manuelle/automatische Umschaltung zwischen den 3 Ventilatordrehzahlen.*
- *Temperaturregelung vom Ventilator oder von 1-2 Wasserventilen.*
- *manuelle/automatische Umschaltung des saisonalen Zyklus (Sommer - Winter).*
- *optionaler Mindesttemperaturfühler LTCO.*

Verwendbar nur mit T-POWER-A.

"T-AUTO" type thermostat
Cód. 9066632T

Panel de mandos con termostato electrónico para instalaciones con 2-4 tubos y resistencia eléctrica:
- *conmutación manual/automática de las 3 velocidades del ventilador.*
- *control termostático del ventilador o de 1-2 válvulas.*
- *conmutación manual/automática verano/invierno.*
- *sonda de mínima LTCO (opcional).*

Utilizable solo con T-POWER-A.

"T-AUTO" type thermostat
Code 9066632T

Bedieningspaneel met elektronische thermostaat voor installaties met 2 en met 4 leidingen en elektrische weerstand:
- *handmatige of automatische controle van de ventilatiesnelheid (3 snelheden).*
- *thermostatische controle van de ventilator of van 1-2 kleppen.*
- *handmatige of automatische seizoenomschakeling.*
- *uitschakelthermostaat LTCO (accessoire).*

Bruikbaar alleen met T-POWER-A.

"IR-MB2" type thermostat
Cod. 9066994ESW

Commande avec écran graphique en couleur TFT 2,4" et thermostat électronique pour installations à 2 et 4 tubes et résistance électrique :
- *commutateur 3 vitesses (manuel/automatique).*
- *controle thermostatique du ventilateur ou de 1-2 vannes.*
- *commutateur manuel/automatique été/hiver.*
- *optionnel thermostat de limitation basse de soufflage LTCO.*
- *programmation quotidienne/hebdomadaire avancée avec 3 programmes hebdomadaire préréglables*
- *affichage et modification des paramètres de fonctionnement de l'unité, diagnostics d'alarme et information sur l'unité*
- *activation/désactivation affichage température ambiante*

À utiliser avec T-POWER-A ou avec régulateur MB uniquement.

"IR-MB2" type thermostat
Cod. 9066994ESW

Steuerung mit graphischem Bildschirm TFT 2,4"und elektronischem Thermostat für 2- und 4 Leiter-Anlagen und Heizwiderstand:
- *manuelle/automatische Umschaltung zwischen den 3 Ventilatordrehzahlen.*
- *Temperaturregelung vom Ventilator oder von 1-2 Wasserventilen.*
- *manuelle/automatische Umschaltung des saisonalen Zyklus (Sommer - Winter).*
- *optionaler Mindesttemperaturfühler LTCO.*
- *Erweiterte tägliche/wöchentliche Programmierung mit 3 einstellbaren wöchentlichen Programmen*
- *anzeigen und Bearbeiten der Betriebsparameter der Einheit, Diagnose von Alarmen und Anweisung bezüglich der Einheit*
- *Aktivierung/Deaktivierung Anzeige Raumtemperatur*

Verwendbar nur mit T-POWER-A oder mit MB-Platine.

"IR-MB2" type thermostat
Cod. 9066994ESW

Mando con pantalla gráfica a color TFT 2,4"y termostato electrónico para instalaciones de 2 o 4 tubos y resistencia eléctrica:
- *conmutación manual/automática de las tres velocidades del ventilador.*
- *control termostático del ventilador o de 1-2 válvulas.*
- *conmutación manual/automática verano/invierno.*
- *sonda de mínima LTCO (opcional).*
- *Programación diaria/semanal avanzada con 3 programas semanales preestablecidos*
- *Visualisación y modifica de los parámetros de funcionamiento de la unidad, diagnósticos de alarmas y información acerca de la unidad*
- *habilitación/Desactivación visualisación temperatura ambiente*

Utilizable solo con T-POWER-A o tarjeta MB.

"IR-MB2" type thermostat
Cod. 9066994ESW

Control with colour graphical TFT 2,4"display and electronic thermostat for 2 and 4 pipe installations and electric heater:
- *handmatige of automatische controle van de ventilatiesnelheid (3 snelheden).*
- *thermostatische controle van de ventilator of van 1-2 kleppen.*
- *handmatige of automatische seizoenomschakeling.*
- *uitschakelthermostaat LTCO (accessoire).*
- *advanced daily/weekly ON/OFF programming with 3 pre-settable weekly programs*
- *viewing and change of the operating mode parameters of the unit, alarm notification and information related to the unit*
- *activation/deactivation of the room temperature display*

Bruikbaar alleen met T-POWER-A of met schakeling MB.

LTCO

SONDA DI MINIMA LTCO

Cod. 3021090

Da posizionare sul collettore di entrata.

Abbinabile ai comandi:
T-REM, T-AUTO, IR-MB2.

Per il collegamento al comando, il cavo della sonda T3 (di tipo LTCO) deve essere separato dai conduttori di potenza.

Durante il funzionamento invernale arresta l'elettroventilatore quando la temperatura dell'acqua è inferiore ai 28 °C, e lo fa ripartire quando questa raggiunge i 33 °C.

LTCO LOW TEMPERATURE CUT-OUT THERMOSTAT

Code 3021090

To be placed on manifold entry.

For use with control units:
T-REM, T-AUTO, IR-MB2.

When connecting the control, the T3 (of LTCO type) probe cable must be separated from the power supply wires.

During winter operation stops the fan when the water temperature drops below 28 °C and starts it up again when the temperature reaches 33 °C.

SONDE DE TEMPÉRATURE MINIMUM LTCO

Code 3021090

Pour être placé sur le collecteur entrée.

Associable aux commandes:
T-REM, T-AUTO, IR-MB2.

Pour le raccordement à la commande, le câble de la sonde T3 (de type LTCO) doit être séparé des câbles de puissance.

Pendant le fonctionnement hiver arrête le ventilateur quand la température de l'eau est inférieure à 28 °C et le fait repartir quand elle atteint 33 °C.

MINDESTTEMPERATUR-FÜHLER LTCO

Art. Nr. 3021090

Am 3 Wegeventil am Vorlauf zu positionieren.

Kombinierbar mit den Steuerungen:
T-REM, T-AUTO, IR-MB2.

Für den Anschluss an die Steuerung muss das Kabel des Fühlers T3 (vom Typ LTCO) von den Leistungsleitungen getrennt sein.

Der Fühler hält bei Winterbetrieb den Ventilator an, wenn die Temperatur des Wassers unter 28 °C beträgt und setzt ihn wieder in Betrieb, wenn sie 33 °C erreicht hat.

SONDA DE MÍNIMA LTCO

Cód. 3021090

Para colocar en el colector de entrada.

Combinable con los dispositivos de accionamiento:
T-REM, T-AUTO, IR-MB2.

Para la conexión al mando, el cable de la sonda T3 (de tipo LTCO) debe separarse de los conductores de potencia.

Durante el funcionamiento en invierno para el electroventilador cuando la temperatura del agua es inferior a 28 °C y lo vuelve a poner en marcha cuando esta alcanza los 33 °C.

UITSCHAKEL-THERMOSTAAT LTCO

Code 3021090

Te plaatsen op de collector bij de ingang.

Combinerend met de bedieningen:
T-REM, T-AUTO, IR-MB2.

Voor de aansluiting op de besturing, moet de kabel van de T3 (van type LTCO)-sonde gescheiden zijn van de stroomdraden.

Tijdens de wintercyclus schakelt hij de elektroventilator uit als de temperatuur van het water minder dan 28 °C bedraagt, en opnieuw inschakelt als de temperatuur 33 °C bereikt.

T2

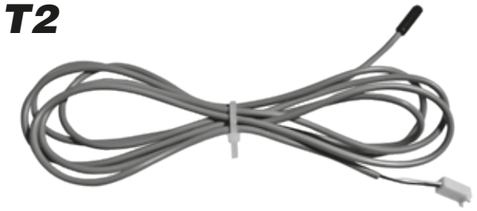

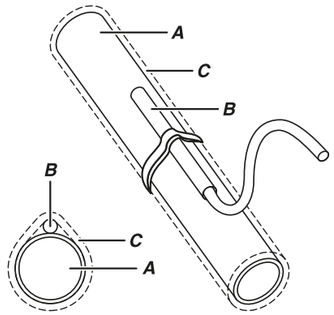

T2 SONDA T2 PER CHANGE-OVER

Cod. 9025310

Solamente sui ventilconvettori in esecuzione per impianti a due tubi, la commutazione estate/inverno può avvenire in modo automatico applicando, sulla tubazione acqua che alimenta la batteria, la sonda Change-Over T2 (opzionale). La sonda va posizionata prima della valvola a tre vie.
In base alla temperatura rilevata dalla sonda, l'apparecchio si predispone in funzionamento estivo o invernale. Nel caso di utilizzo della sonda T2 in installazioni con unità Master e Slave, la sonda T2 deve essere montata su tutti gli apparecchi.

***A** = Tubazione acqua*
***B** = Sonda*
***C** = Isolante anticondensa*

T2 CHANGE-OVER PROBE T2

Code 9025310

Only on the fan coil units designed for two-pipe systems, the heating/cooling changeover can be performed automatically by installing, on the water pipe supplying the coil, the Change Over probe T2 (optional). The probe should be installed before the three-way valve.
Based on the temperature measured by the probe, the appliance will switch to heating or cooling operation. If using probe T2 in installations with Master and Slave units, probe T2 must be fitted on all the appliances.

***A** = Water pipe*
***B** = Probe*
***C** = Anti-condensation insulation*

T2 SONDE T2 POUR CHANGE-OVER

Code 9025310

Seulement sur les ventilo-convecteurs pour installations à deux tubes, la commutation été/hiver peut se faire automatiquement en appliquant, sur la tuyauterie eau qui alimente la batterie, la sonde Change Over T2 (option). La sonde doit être placée avant la vanne à trois voies.
Selon la température relevée par la sonde, l'appareil se met en fonctionnement été ou hiver. Si on utilise la sonde T2 dans des installations avec Unités Maître et Esclaves la sonde T2 doit être montée sur tous les appareils.

***A** = Tuyauterie eau*
***B** = Sonde*
***C** = Isolante anti-condensation*

T2 FÜHLER T2 FÜR CHANGE-OVER

Art. Nr. 9025310

Bei den Klimakonvektoren in 2-Leiter-Ausführung kann die Umschaltung zwischen Kühl-/Heizbetrieb automatisch erfolgen, indem an der Wasser-leitung zum Register ein Change Over-Fühler T2 (Option) angebracht wird. Dieser Fühler muss dem 3-Wege-Ventil vorgeschaltet werden.
Je nach der von dem Fühler gemessenen Temperatur stellt sich das Gerät auf Kühl- oder Heizbetrieb. Falls ein Fühler T2 in einer Installation mit Master und Slave-Gerät verwendet wird, muss der Fühler T2 an allen Geräten montiert werden.

***A** = Rohrleitung*
***B** = Fühler*
***C** = Anti-Beschlag-Isolierung*

T2 SONDA T2 PARA CHANGE-OVER

Cód. 9025310

Sólo en los ventiladores convectores en realización para instalaciones de dos tubos, la conmutación verano/invierno puede suceder de modo automático aplicando, sobre el conducto de agua que alimenta la batería, la sonda Change Over T2 (opcional). La sonda se coloca antes que la válvula de tres vías.
En base a la temperatura registrada por la sonda, el aparato se predispone en funcionamiento verano o invierno. En caso de que se use la sonda T2 en instalaciones con unidad Master y Slave, la sonda T2 debe montarse en todos los aparatos.

***A** = Conducto de agua*
***B** = Sonda*
***C** = Aislante anticondensación*

T2 T2-SONDE VOOR CHANGE-OVER

Code 9025310

Uitsluitend voor de ventilators-convectors voorzien voor installaties met twee buizen, kan de omschakeling zomer/winter automatisch gebeuren door de sonde Change Over T2 (optie) te monteren op de waterleiding die de batterij voedt. De sonde wordt vóór de driewegskleppen gemonteerd.
In functie van de temperatuur gemeten door de sonde, zal het apparaat zich afstemmen op de zomer- of winterwerking. Wanneer de T2-sonde gebruikt wordt in installaties met eenheden Master en Slave, wordt de T2-sonde gemonteerd op alle apparaten.

***A** = Waterleiding*
***B** = Sonde*
***C** = Condensvrij isolatiemateriaal*

Logica di funzionamento con sonda T2
Operating logic with probe T2
Logique de fonctionnement avec la sonde T2

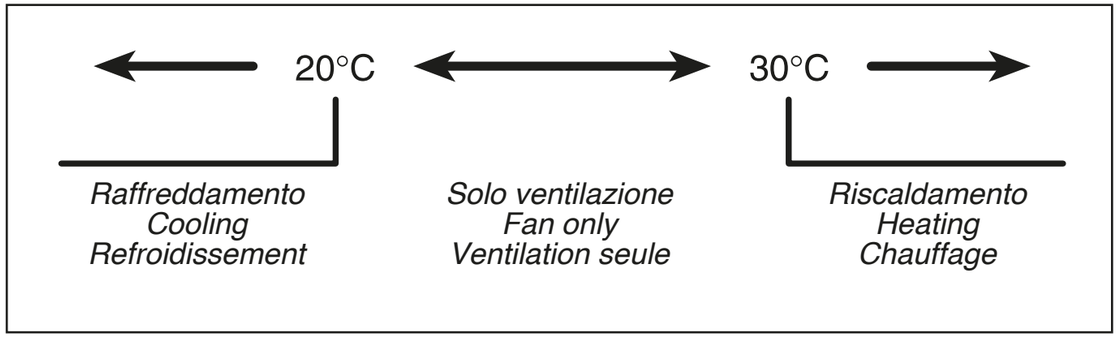

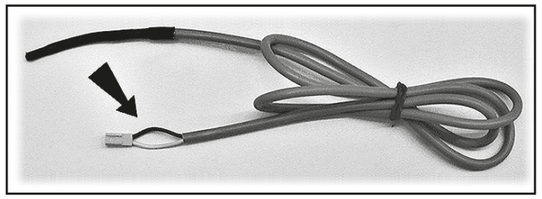

Sonda T2

Tipo:LTCO 10K Ohm
(25 °C = 10000 Ohm)

Lunghezza sonda1800 mm.

Probe T2

Type: LTCO 10K Ohm
(25 °C = 10000 Ohm)

Probe length 1800 mm.

Funktionslogik mit Fühler T2
Lógica de funcionamiento con sonda T2
Werkingslogica van de sonde T2

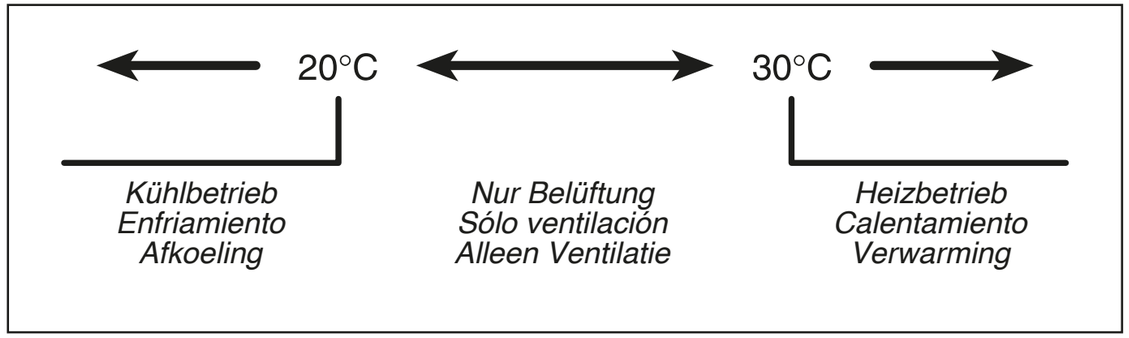

Sonde T2

Type: LTCO 10K Ohm
(25 °C = 10000 Ohm)

Longueur de la sonde 1800 mm.

Fühler T2

Typ: LTCO 10K Ohm
(25 °C = 10000 Ohm)

Länge Fühler 1800 mm.

Sonda T2

Tipo:LTCO 10K Ohm
(25 °C = 10000 Ohm)

Longitud de la sonda 1800 mm.

Sonde T2

Type: LTCO 10K Ohm
(25 °C = 10000 Ohm)

Lengte van de sonde 1800 mm.

BEM

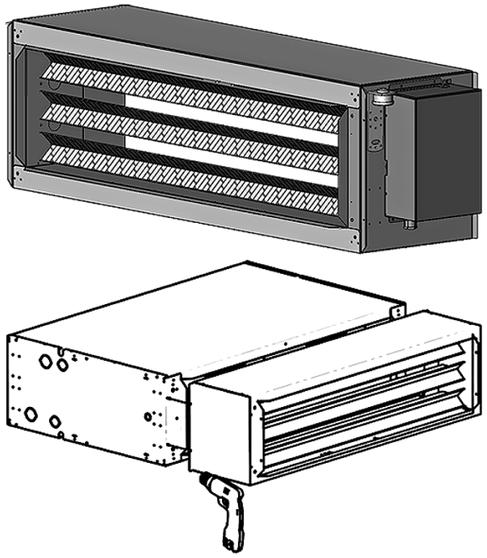

ACCESSORI

BATTERIA ELETTRICA

La sezione batteria elettrica è costituita da resistenze complete di sicurezza, contenute in un involucro in lamiera zincata e coibentata.

ACCESSORIES

SECTION OF THE ELECTRIC HEATER

The BEM electric coil consists of electric resistances and a security thermostat, which are inside a galvanized steel and insulated casing.

Grand. Size Taille Größe Tamaño Grootte	A	B	C	WATT 1° stadio	WATT TOTALE	V	Cod. Code Code Code Art. Nr. Cód. Code
1	1098	297	300	2000	3000	230	9034201
2	1098	297	300	3000	4500	230	9034210
1	1098	297	300	2000	3000	400	9034202
2	1098	297	300	3000	4500	400	9034211
3	1098	347	300	5000	7500	400	9034222
4	1410	347	300	5000	7500	400	9034232
5	1410	422	300	7500	15000	400	9034242
6	1500	427	300	7500	15000	400	9034204

ACCESSOIRES

SECTION DE LA BATTERIE ELECTRIQUE

La section de la batterie électrique consiste en résistances électriques avec thermostat de sûreté qui se trouvent dans un bâti en tôle galvanisée.

ZUBEHÖRE

SEKTION DER ELEKTRISCHEN BATTERIE

Die Sektion der elektrischen Batterie besteht aus elektrischen Widerständen und einem Sicherheitsthermostat. Die Widerstände sind in einem verzinkten Blechgehäuse untergebracht.

ACCESORIOS

SECCIÓN BATERÍA ELÉCTRICA

La sección batería eléctrica está formada por resistancias eléctricas con termostato de seguridad, que se encuentran en una envuelta de chapa galvanizada.

INHOUD

ELEKTRISCHE BATTERIJ

Het deel van de elektrische batterij bestaat uit weerstanden met beveiligingen, die in een behuizing zitten van verzinkte, geïsoleerde staalplaat.

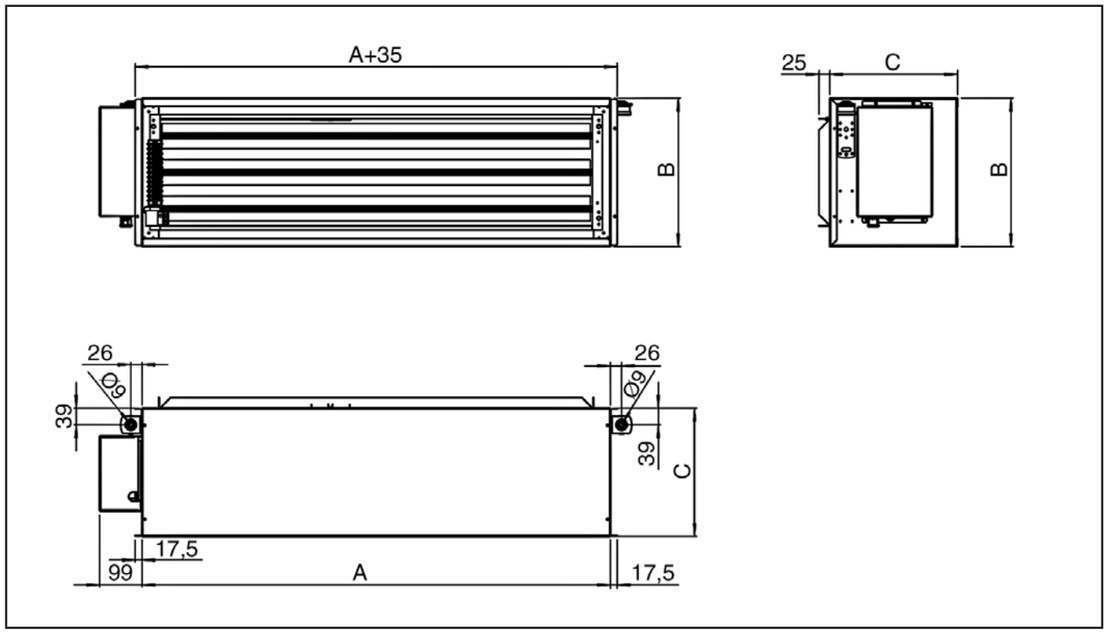

BEM 230 V

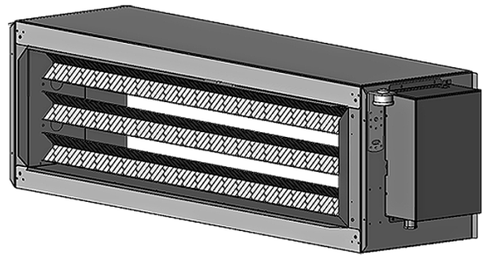

ACCESSORI

LEGENDA

- **B1** = Termostato di sicurezza a riarmo manuale
- **B2** = Termostato di sicurezza a riarmo automatico
- **Q1-Q2** = Contattore di comando per inserzione resistenza
- **Q3** = Relay SPDT di segnalazione intervento sicurezza
- **S1** = Consenso attivazione bobina contattore Q1 (I°stadio resistivo)
- **S2** = Consenso attivazione bobina contattore Q2 (II°stadio resistivo)
- **R1-R2-R3** = Resistenza elettrica

ACCESSORIES

LEGEND

- **B1** = Manual reset safety thermostat
- **B2** = Self reset safety thermostat
- **Q1-Q2** = Electric heater insertion power switch
- **Q3** = SPDT alarm relay
- **S1** = First electric heating stage power switch Q1 approval phase signal
- **S2** = Full electric heating stage power switch Q2 approval phase signal
- **R1-R2-R3** = Electric heater

Version 230 V

Grandezza / Size / Größe / Taille / Tamaño / Grootte **1 – 2**

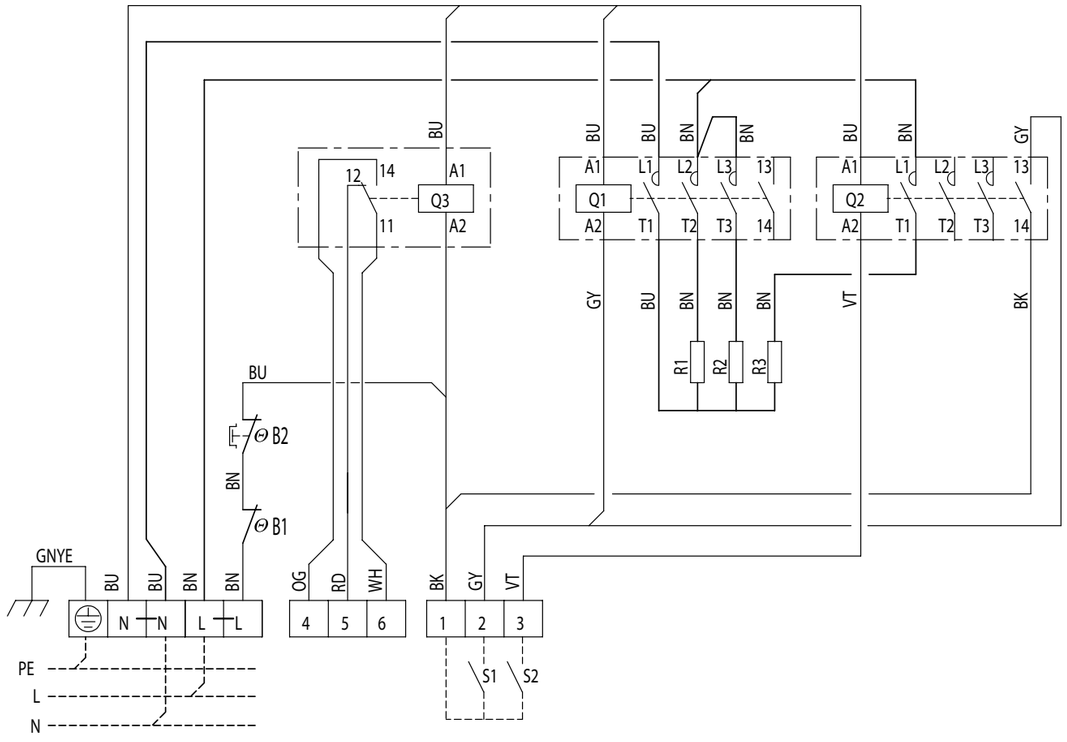

ACCESSOIRES

LÉGENDE

- **B1** = Thermostat à réarmement manuel
- **B2** = Thermostat à réarmement automatique
- **Q1-Q2** = Interrupteur pour l'installation de la résistance éléctrique
- **Q3** = SPDT relais de surêté
- **S1** = Approbation 1ère allure de chauffe interrupteur Q1
- **S2** = Approbation 2ère allure de chauffe interrupteur Q2
- **R1-R2-R3** = Résistance éléctrique

ZUBEHÖRE

ERLÄUTERUNG

- **B1** = Thermostat mit manuellem Reset
- **B2** = Thermostat mit automatischem Reset
- **Q1-Q2** = Schalter zur Installation des elektrischen Widerstands
- **Q3** = SPDT Sicherheitsrelais
- **S1** = Bestätigung Elektroheizung 1.Stufe Schalter Q1
- **S2** = Bestätigung Elektroheizung 2.Stufe Schalter Q2
- **R1-R2-R3** = Elektrischer Widerstand

ACCESORIOS

LEYENDA

- **B1** = Termostato de rearme manual
- **B2** = Termostato de rearme automático
- **Q1-Q2** = Interruptor para la inserciòn de la resistencia éléctrica
- **Q3** = SPDT Relé de seguridad
- **S1** = Aprobación 1 nivel calefacción eléctrica interruptor Q1
- **S2** = Aprobación 2 nivel calefacción eléctrica interruptor Q2
- **R1-R2-R3** = Resistencia éléctrica

INHOUD

LEGENDE

- **B1** = Thermostaat met handmatige reset
- **B2** = Thermostaat met automatische reset
- **Q1-Q2** = Controleer voor installatie elektrische weerstand
- **Q3** = SPDT Veiligheidsrelais
- **S1** = Goedkeuring controleer 1 niveau elektro verwarming Q1
- **S2** = Goedkeuring controleer 2 niveau elektro verwarming Q2
- **R1-R2-R3** = Elektrische weerstand

Grandezza / Size / Taille / Größe / Tamaño / Grootte	ASSORBIMENTI UNITÀ (MOTOVENTILATORE) / FAN / PUISSANCE ABSORBÉE MOTEUR / MOTORLEISTUNG / POTENCIA ABSORBIDA MOTOR / OPGENOMEN VERMOGEN VOOR HAPPARAAT		ASSORBIMENTI RESISTENZA ELETTRICA (CARICO AC1) @230VAC / POWER INPUT (ELECTRIC CHARGE AC1) @230VAC / PUISSANCE ABSORBÉE (CHARGE ÉLECTRIQUE AC1) @230VAC / LEISTUNGSAUFNAHME (ELEKTRISCHE LAST AC1) @230VAC / POTENCIA ABSORBIDA (CARGA ELÉCTRICA AC1) @230VAC / POWER INPUT (ELEKTRISCHE BELASTING AC1) @230VAC		SEZIONE RACCOMANDATA PER I CONDUTTORI DI COLLEGAMENTO ALLA RETE ELETTRICA / ADVICED CROSS-SECTIONAL AREA OF CONDUCTORS FOR POWER CONNECTION / DIMENSION RECOMMANDÉE DES CÂBLES POUR LA CONNEXION ÉLECTRIQUE / EMPFOHLENE GRÖSSE DER ELEKTROANSCHLÜSSE ZUR ELEKTRISCHEN VERBINDUNG / TAMAÑO ACONSEJADA DE LOS CABLES PARA LA CONÉXION ELÉCTRICA / ADVICED CROSS-SECTIONAL AREA OF CONDUCTORS FOR POWER CONNECTION	
					ALIMENTAZIONE MOTOVENTILATORE / POWER SUPPLY TO THE UNIT / ALIMENTATION ÉLECTRIQUE DE L'UNITÉ / SPANNUNG-VERSORGUNG DER EINHEIT / ALIMENTACIÓN ELÉCTRICA DE LA UNIDAD / ELEKTRISCHE VOEDING VOOR HAPPARAAT	ALIMENTAZIONE RESISTENZA ELETTRICA / ELECTRIC HEATER POWER SUPPLY / PUISSANCE RÉSISTANCE ÉLECTRIQUE / SPANNUNGS-VERSORGUNG HEIZWIDERSTANDS / POTENCIA RESISTENCIA ELÉCTRICA / ELEKTRISCHE VOEDING ELEKTRISCHE WEERSTAND
	Potenza / Power / Puissance / Leistungsaufnahme / Potencia / Vermogen	Corrente / Current / Courant / Stromaufnahme / Corriente / Stroom	Potenza / Power / Puissance / Leistungsaufnahme / Potencia / Vermogen	Corrente / Current / Courant / Stromaufnahme / Corriente / Stroom	Cavo di alimentazione / Interconnection cable / Câble d'alimentation / Netzkabel / Cable de alimentación / Voedingskabel	
	W	A	W	A		
1	165	1,15	3000	13,2	3G1 (1 mm²)	3G4 (4 mm²)
2	375	1,70	4500	20,0	3G1,5 (1,5 mm²)	3G6 (6 mm²)

BEM 400 V

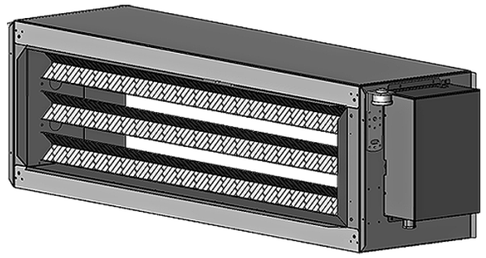

ACCESSORI

LEGENDA

- **B1** = Termostato di sicurezza a riarmo manuale
- **B2** = Termostato di sicurezza a riarmo automatico
- **Q1-Q2** = Contattore di comando per inserzione resistenza
- **Q3** = Relay SPDT di segnalazione intervento sicurezza
- **S1** = Consenso attivazione bobina contattore Q1 (I°stadio resistivo)
- **S2** = Consenso attivazione bobina contattore Q2 (II°stadio resistivo)
- **R1-R2-R3** = Resistenza elettrica

ACCESSORIES

LEGEND

- **B1** = Manual reset safety thermostat
- **B2** = Self reset safety thermostat
- **Q1-Q2** = Electric heater insertion power switch
- **Q3** = SPDT alarm relay
- **S1** = First electric heating stage power switch Q1 approval phase signal
- **S2** = Full electric heating stage power switch Q2 approval phase signal
- **R1-R2-R3** = Electric heater

Version 400 V

Grandezza / Size / Größe / Taille / Tamaño / Grootte **1÷4**

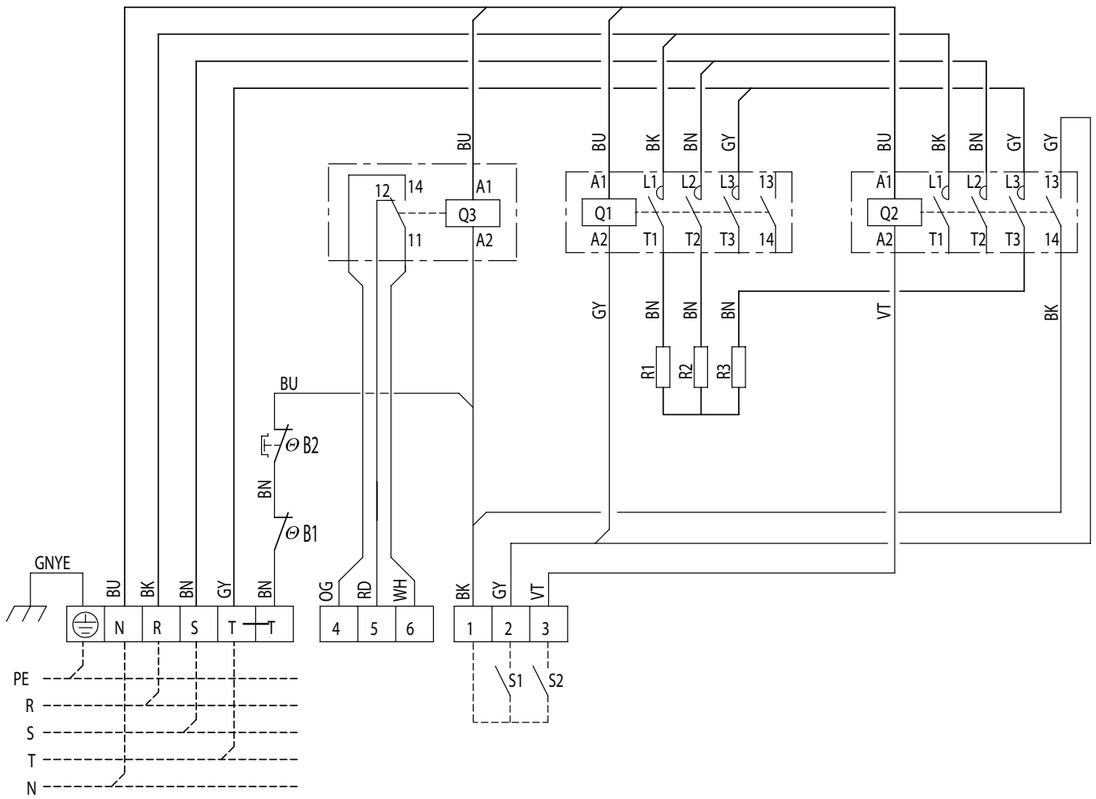

ACCESSOIRES

LÉGENDE

- **B1** = Thermostat à réarmement manuel
- **B2** = Thermostat à réarmement automatique
- **Q1-Q2** = Interrupteur pour l'installation de la résistance éléctrique
- **Q3** = SPDT relais de surêté
- **S1** = Approbation 1ère allure de chauffe interrupteur Q1
- **S2** = Approbation 2ère allure de chauffe interrupteur Q2
- **R1-R2-R3** = Résistance éléctrique

ZUBEHÖRE

ERLÄUTERUNG

- **B1** = Thermostat mit manuellem Reset
- **B2** = Thermostat mit automatischem Reset
- **Q1-Q2** = Schalter zur Installation des elektrischen Widerstands
- **Q3** = SPDT Sicherheitsrelais
- **S1** = Bestätigung Elektroheizung 1.Stufe Schalter Q1
- **S2** = Bestätigung Elektroheizung 2.Stufe Schalter Q2
- **R1-R2-R3** = Elektrischer Widerstand

ACCESORIOS

LEYENDA

- **B1** = Termostato de rearme manual
- **B2** = Termostato de rearme automático
- **Q1-Q2** = Interruptor para la inserciòn de la resistencia éléctrica
- **Q3** = SPDT Relé de seguridad
- **S1** = Aprobación 1 nivel calefacción eléctrica interruptor Q1
- **S2** = Aprobación 2 nivel calefacción eléctrica interruptor Q2
- **R1-R2-R3** = Resistencia éléctrica

INHOUD

LEGENDE

- **B1** = Thermostaat met handmatige reset
- **B2** = Thermostaat met automatische reset
- **Q1-Q2** = Controleer voor installatie elektrische weerstand
- **Q3** = SPDT Veiligheidsrelais
- **S1** = Goedkeuring controleer 1 niveau elektro verwarming Q1
- **S2** = Goedkeuring controleer 2 niveau elektro verwarming Q2
- **R1-R2-R3** = Elektrische weerstand

Grandezza / Size / Taille / Größe / Tamaño / Grootte	ASSORBIMENTI UNITÀ (MOTOVENTILATORE) / FAN / PUISSANCE ABSORBÉE MOTEUR / MOTORLEISTUNG / POTENCIA ABSORBIDA MOTOR / OPGENOMEN VERMOGEN VOOR HAPPARAAT		ASSORBIMENTI RESISTENZA ELETTRICA (CARICO AC1) @230VAC / POWER INPUT (ELECTRIC CHARGE AC1) @230VAC / PUISSANCE ABSORBÉE (CHARGE ÉLECTRIQUE AC1) @230VAC / LEISTUNGSAUFNAHME (ELEKTRISCHE LAST AC1) @230VAC / POTENCIA ABSORBIDA (CARGA ELÉCTRICA AC1) @230VAC / POWER INPUT (ELEKTRISCHE BELASTING AC1) @230VAC		ALIMENTAZIONE MOTOVENTILATORE / POWER SUPPLY TO THE UNIT / ALIMENTATION ÉLECTRIQUE DE L'UNITÉ / SPANNUNG-VERSORGUNG DER EINHEIT / ALIMENTACIÓN ELÉCTRICA DE LA UNIDAD / ELEKTRISCHE VOEDING VOOR HAPPARAAT	ALIMENTAZIONE RESISTENZA ELETTRICA / ELECTRIC HEATER POWER SUPPLY / PUISSANCE RÉSISTANCE ÉLECTRIQUE / SPANNUNGS-VERSORGUNG HEIZWIDERSTANDS / POTENCIA RESISTENCIA ELÉCTRICA / ELEKTRISCHE VOEDING ELEKTRISCHE WEERSTAND
	Potenza / Power / Puissance / Leistungsaufnahme / Potencia / Vermogen	Corrente / Current / Courant / Stromaufnahme / Corriente / Stroom	Potenza / Power / Puissance / Leistungsaufnahme / Potencia / Vermogen	Corrente / Current / Courant / Stromaufnahme / Corriente / Stroom	Cavo di alimentazione / Interconnection cable / Câble d'alimentation / Netzkabel / Cable de alimentación / Voedingskabel	
	W	A	W	A	SEZIONE RACCOMANDATA PER I CONDUTTORI DI COLLEGAMENTO ALLA RETE ELETTRICA / ADVICED CROSS-SECTIONAL AREA OF CONDUCTORS FOR POWER CONNECTION / DIMENSION RECOMMANDÉE DES CÂBLES POUR LA CONNEXION ÉLECTRIQUE / EMPFOHLENE GRÖSSE DER ELEKTROANSCHLÜSSE ZUR ELEKTRISCHEN VERBINDUNG / TAMAÑO ACONSEJADA DE LOS CABLES PARA LA CONÉXION ELÉCTRICA / ADVICED CROSS-SECTIONAL AREA OF CONDUCTORS FOR POWER CONNECTION	
1	165	1,15	3000	4,5	3G1 (1 mm²)	5G1,5 (1,5 mm²)
2	375	1,70	4500	7,0	3G1,5 (1,5 mm²)	5G1,5 (1,5 mm²)
3	545	2,40	7500	11,0	3G1,5 (1,5 mm²)	5G2,5 (2,5 mm²)
4	530	2,35	7500	11,0	3G1,5 (1,5 mm²)	5G2,5 (2,5 mm²)

BEM 400 V

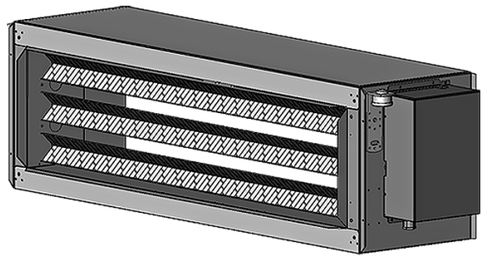

ACCESSORI

LEGENDA

B1 = Termostato di sicurezza a riarmo manuale
B2 = Termostato di sicurezza a riarmo automatico
Q1-Q2 = Contattore di comando per inserzione resistenza
Q3 = Relay SPDT di segnalazione intervento sicurezza
S1 = Consenso attivazione bobina contattore Q1 (I°stadio resistivo)
S2 = Consenso attivazione bobina contattore Q2 (II°stadio resistivo)
R1-R2-R3 R4-R5-R6 = Resistenza elettrica

ACCESSORIES

LEGEND

B1 = Manual reset safety thermostat
B2 = Self reset safety thermostat
Q1-Q2 = Electric heater insertion power switch
Q3 = SPDT alarm relay
S1 = First electric heating stage power switch Q1 approval phase signal
S2 = Full electric heating stage power switch Q2 approval phase signal
R1-R2-R3 R4-R5-R6 = Electric heater

ACCESSOIRES

LÉGENDE

B1 = Thermostat à réarmement manuel
B2 = Thermostat à réarmement automatique
Q1-Q2 = Interrupteur pour l'installation de la résistance éléctrique
Q3 = SPDT relais de surêté
S1 = Approbation 1ère allure de chauffe interrupteur Q1
S2 = Approbation 2ère allure de chauffe interrupteur Q2
R1-R2-R3 R4-R5-R6 = Résistance éléctrique

ZUBEHÖRE

ERLÄUTERUNG

B1 = Thermostat mit manuellem Reset
B2 = Thermostat mit automatischem Reset
Q1-Q2 = Schalter zur Installation des elektrischen Widerstands
Q3 = SPDT Sicherheitsrelais
S1 = Bestätigung Elektroheizung 1.Stufe Schalter Q1
S2 = Bestätigung Elektroheizung 2.Stufe Schalter Q2
R1-R2-R3 R4-R5-R6 = Elektrischer Widerstand

ACCESORIOS

LEYENDA

B1 = Termostato de rearme manual
B2 = Termostato de rearme automático
Q1-Q2 = Interruptor para la inserciòn de la resistencia éléctrica
Q3 = SPDT Relé de seguridad
S1 = Aprobación 1 nivel calefacción eléctrica interruptor Q1
S2 = Aprobación 2 nivel calefacción eléctrica interruptor Q2
R1-R2-R3 R4-R5-R6 = Resistencia éléctrica

INHOUD

LEGENDE

B1 = Thermostaat met handmatige reset
B2 = Thermostaat met automatische reset
Q1-Q2 = Controleer voor installatie elektrische weerstand
Q3 = SPDT Veiligheidsrelais
S1 = Goedkeuring controleer 1 niveau elektro verwarming Q1
S2 = Goedkeuring controleer 2 niveau elektro verwarming Q2
R1-R2-R3 R4-R5-R6 = Elektrische weerstand

Version 400 V

Grandezza / Size / Größe / Taille / Tamaño / Grootte **5-6**

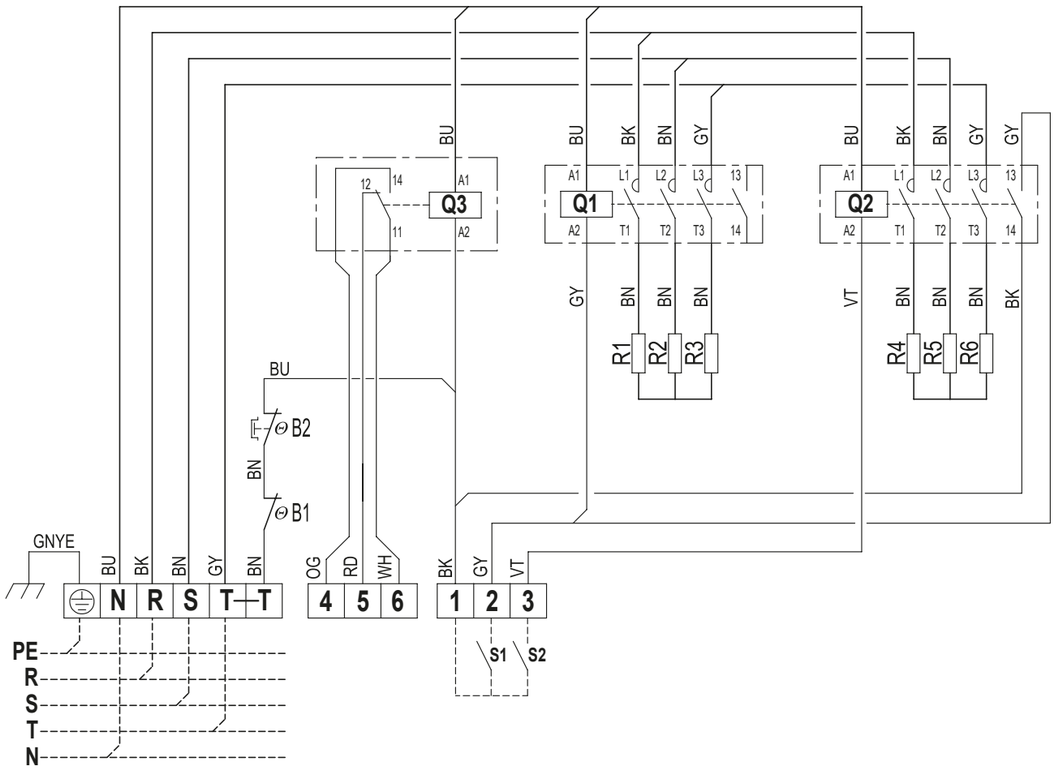

Grandezza / Size / Taille / Größe / Tamaño / Grootte	ASSORBIMENTI UNITÀ (MOTOVENTILATORE) / FAN / PUISSANCE ABSORBÉE MOTEUR / MOTORLEISTUNG / POTENCIA ABSORBIDA MOTOR / OPGENOMEN VERMOGEN VOOR HAPPARAAT		ASSORBIMENTI RESISTENZA ELETTRICA (CARICO AC1) @230VAC / POWER INPUT (ELECTRIC CHARGE AC1) @230VAC / PUISSANCE ABSORBÉE (CHARGE ÉLECTRIQUE AC1) @230VAC / LEISTUNGSAUFNAHME (ELEKTRISCHE LAST AC1) @230VAC / POTENCIA ABSORBIDA (CARGA ELÉCTRICA AC1) @230VAC / POWER INPUT (ELEKTRISCHE BELASTING AC1) @230VAC		SEZIONE RACCOMANDATA PER I CONDUTTORI DI COLLEGAMENTO ALLA RETE ELETTRICA / ADVICED CROSS-SECTIONAL AREA OF CONDUCTORS FOR POWER CONNECTION / DIMENSION RECOMMANDÉE DES CÂBLES POUR LA CONNEXION ÉLECTRIQUE / EMPFOHLENE GRÖSSE DER ELEKTROANSCHLÜSSE ZUR ELEKTRISCHEN VERBINDUNG / TAMAÑO ACONSEJADA DE LOS CABLES PARA LA CONEXION ELÉCTRICA / ADVICED CROSS-SECTIONAL AREA OF CONDUCTORS FOR POWER CONNECTION	
					ALIMENTAZIONE MOTOVENTILATORE / POWER SUPPLY TO THE UNIT / ALIMENTATION ÉLECTRIQUE DE L'UNITÉ / SPANNUNG-VERSORGUNG DER EINHEIT / ALIMENTACIÓN ELÉCTRICA DE LA UNIDAD / ELEKTRISCHE VOEDING VOOR HAPPARAAT	ALIMENTAZIONE RESISTENZA ELETTRICA / ELECTRIC HEATER POWER SUPPLY / PUISSANCE RÉSISTANCE ÉLECTRIQUE / SPANNUNGS-VERSORGUNG HEIZWIDERSTANDS / POTENCIA RESISTENCIA ELÉCTRICA / ELEKTRISCHE VOEDING ELEKTRISCHE WEERSTAND
	Potenza / Power / Puissance / Leistungsaufnahme / Potencia / Vermogen	Corrente / Current / Courant / Stromaufnahme / Corriente / Stroom	Potenza / Power / Puissance / Leistungsaufnahme / Potencia / Vermogen	Corrente / Current / Courant / Stromaufnahme / Corriente / Stroom	Cavo di alimentazione / Interconnection cable / Câble d'alimentation / Netzkabel / Cable de alimentación / Voedingskabel	
	W	A	W	A		
5	1045	4,60	15000	22,0	3G1,5 (1,5 mm²)	5G6 (6 mm²)
6	1440	6,40	15000	22,0	3G1,5 (1,5 mm²)	5G6 (6 mm²)

KIT VALVOLE 1” 24V
1” 24V VALVE KIT
VENTILSET 1” 24V
KIT VANNE 1” 24V
KIT VÁLVULAS 1” 24V
KIT KLEPPEN 1” 24V

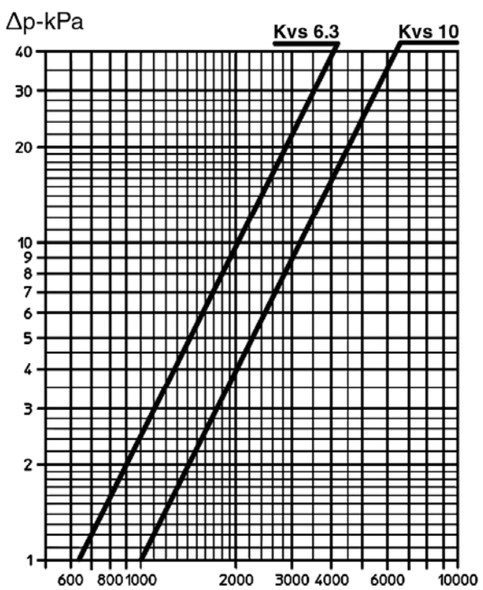

Portata acqua (l/h) / Water flow (l/h)
Débit d’eau (l/h) / Wassermenge (l/h)
Caudal de agua (l/h) / Waterhoeveelheid (l/h)

*KIT VALVOLE **24V***

Valvole 1”con attuatori flottanti 24 Volt - 3 punti (utilizzabili solo con Quadro QCV-MB).

***24V** VALVE KIT*

1”valve with 3 points - 24 Volt actuator (available with QCV-MB control only).

BATTERIA PRINCIPALE | **MAIN BATTERY**

Grand. Size Taille Größe Tamaño Grootte			Attacchi Connections Raccords Anschlüsse Conexiones Koppelingen		Cod. Code Code Art. Nr. Cód. Code
	H	L	Ø	Kvs	
1	54	245	3/4”	6,3	9035145C
2	54	245	1”	6,3	9035146C
3	54	295	1”	6,3	9035146C
4	58	291	1 - 1/4”	10	9035147C
5	58	367	1 - 1/4”	10	9035147C
6	59	416	1 - 1/4”	10	9035149C

BATTERIA AUSILIARIA | **AUXILIARY BATTERY**

Grand. Size Taille Größe Tamaño Grootte			Attacchi Connections Raccords Anschlüsse Conexiones Koppelingen		Cod. Code Code Art. Nr. Cód. Code
	M	N	Ø	Kvs	
1	50	249	3/4”	6,3	9035145C
2	50	249	3/4”	6,3	9035145C
3	50	299	3/4”	6,3	9035145C
4	54	295	1”	10	9035148C
5	54	370	1”	10	9035148C
6	55	421	1”	10	9035144C

*KIT VANNE **24V***

Vannes 1”avec activateurs flottants 24 Volt - 3 points (utiliser seulement avec commande QCV-MB).

*VENTILSET **24V***

Ventile 1”mit stufenlosen Stellantrieben 24 Volt - 3-Punkt (nur für QCV-MB elektronische Steuerungen).

*KIT VÁLVULAS **24V***

Válvulas 1”con accionador modulante 24 Volt - 3 puntos (utilizable sólo con controles QCV-MB).

*KIT KOPPELINGEN **24V***

Kleppen 1”met vlottende actuators 24 Volt - 3 punten (alleen bruikbaar met schakelbord QCV-MB).

BATTERIE PRINCIPALE | **HAUPTREGISTER** | **BATERÍA PRINCIPAL** | **HOOFDBATTERJI**

Esecuzione sinistra (standard) / Standard left connections / Exécution standard gauche
Ausführung links (Standard) / Conexiones izquierdas estándares / Uitvoering links (standaard)

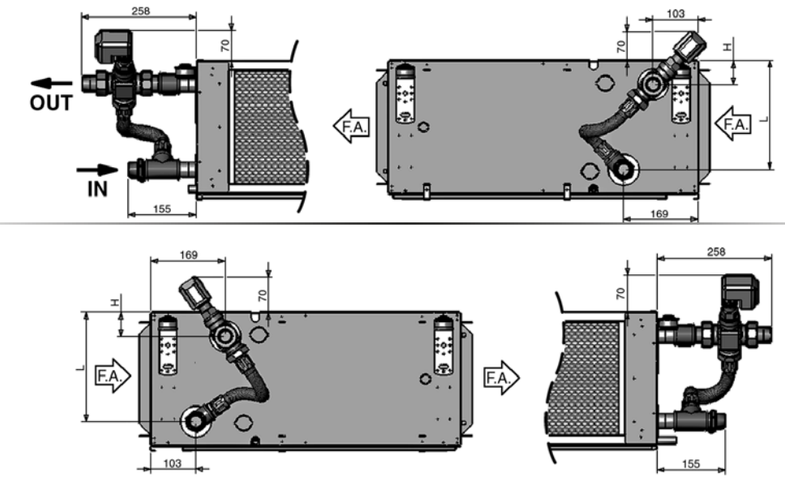

Esecuzione destra (su richiesta) / Right connections (on request) / Exécution droite (sur demande)
Ausführung rechts (auf Nachfrage) / Conexiones derechas (a petición) / Uitvoering rechts (op aanvraag)

BATTERIE ADDITIONNELLE | **ZUSATZREGISTER** | **BATERÍA ADICIONAL** | **EXTRA BATTERJI**

Esecuzione sinistra (standard) / Standard left connections / Exécution standard gauche
Ausführung links (Standard) / Conexiones izquierdas estándares / Uitvoering links (standaard)

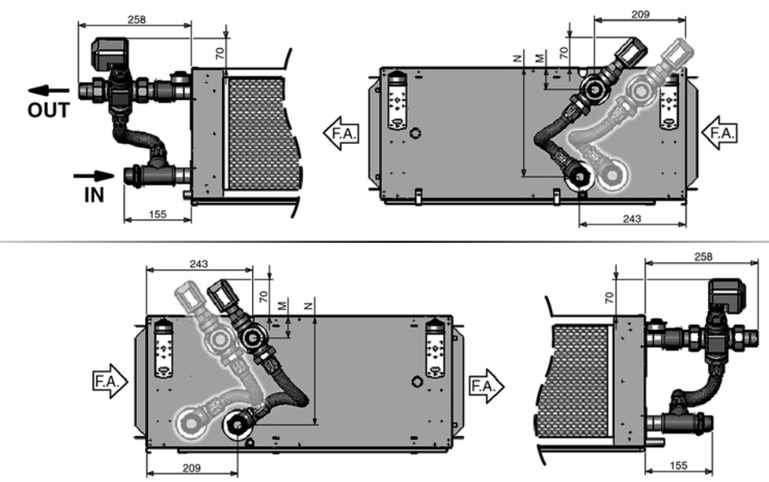

Esecuzione destra (su richiesta) / Right connections (on request) / Exécution droite (sur demande)
Ausführung rechts (auf Nachfrage) / Conexiones derechas (a petición) / Uitvoering rechts (op aanvraag)

KIT VALVOLE 3/4” 230V
3/4” 230V VALVE KIT
VENTILSET 3/4” 230V
KIT VANNE 3/4” 230V
KIT VÁLVULAS 3/4” 230V
KIT KLEPPEN 3/4” 230V

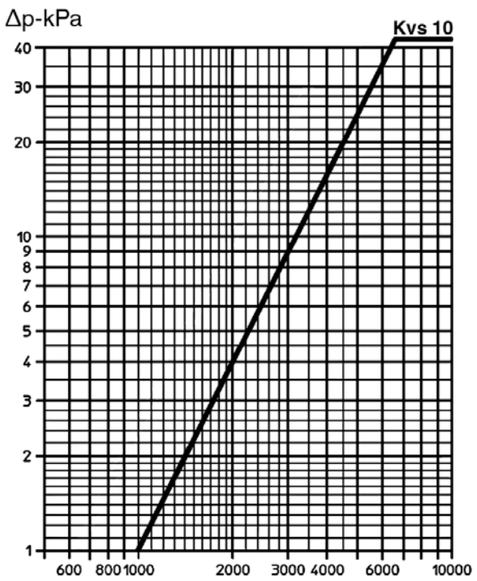

Portata acqua (l/h) / Water flow (l/h)
Débit d’eau (l/h) / Wassermenge (l/h)
Caudal de agua (l/h) / Waterhoeveelheid (l/h)

*KIT VALVOLE **230 V** ON-OFF Valvole 3/4” (Utilizzabili con Quadro QCV-MB, T-TMO, T-REM, IR-MB e IR-MB2).*	***230 V** ON-OFF VALVE KIT 3/4”valve (Available with QCV-MB, T-TMO, T-REM, IR-MB and IR-MB2 controls).*

BATTERIA PRINCIPALE / **MAIN BATTERY**

Grand. Size Taille Größe Tamaño Grootte			Attacchi Connections Raccords Anschlüsse Conexiones Koppelingen		Cod. Code Code Art. Nr. Cód. Code
	H	L	Ø	Kvs	
1	54	245	3/4”	6,3	9035145
2	54	245	1”	6,3	9035146
3	54	295	1”	6,3	9035146
4	58	291	1 - 1/4”	10	9035147
5	58	367	1 - 1/4”	10	9035147
6	59	416	1 - 1/4”	10	9035149

BATTERIA AUSILIARIA / **AUXILIARY BATTERY**

Grand. Size Taille Größe Tamaño Grootte			Attacchi Connections Raccords Anschlüsse Conexiones Koppelingen		Cod. Code Code Art. Nr. Cód. Code
	M	N	Ø	Kvs	
1	50	249	3/4”	6,3	9035145
2	50	249	3/4”	6,3	9035145
3	50	299	3/4”	6,3	9035145
4	54	295	1”	10	9035148
5	54	370	1”	10	9035148
6	55	421	1”	10	9035144

*KIT VANNE **230 V** ON-OFF Vannes 3/4” (Utiliser avec commandes QCV-MB, T-TMO, T-REM, IR-MB et IR-MB2).*	*VENTILSET **230 V** ON-OFF Ventile 3/4” (Verwenden an Tafel QCV-MB, T-TMO, T-REM, IR-MB und IR-MB2).*	*KIT VÁLVULAS **230 V** ON-OFF Valvulas 3/4” (Utilizable con controles QCV-MB, T-TMO, T-REM, IR-MB y IR-MB2).*	*KIT KOPPELINGEN **230 V** ON-OFF Kleppen 3/4” (Bruikbaar met schakelbord QCV-MB, T-TMO, T-REM, IR-MB en IR-MB2).*
BATTERIE PRINCIPALE	**HAUPTREGISTER**	**BATERÍA PRINCIPAL**	**HOOFDBATTERJI**

Esecuzione sinistra (standard) / Standard left connections / Exécution standard gauche
Ausführung links (Standard) / Conexiones izquierdas estándares / Uitvoering links (standaard)

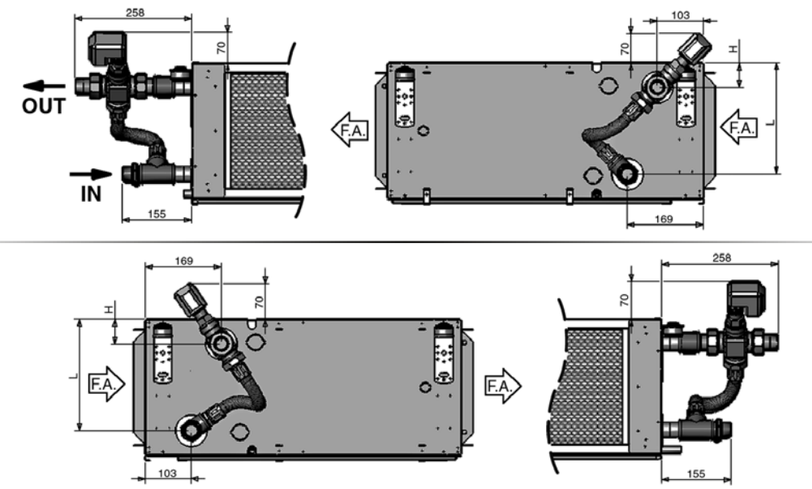

Esecuzione destra (su richiesta) / Right connections (on request) / Exécution droite (sur demande)
Ausführung rechts (auf Nachfrage) / Conexiones derechas (a petición) / Uitvoering rechts (op aanvraag)

BATTERIE ADDITIONNELLE	**ZUSATZREGISTER**	**BATERÍA ADICIONAL**	**EXTRA BATTERJI**

Esecuzione sinistra (standard) / Standard left connections / Exécution standard gauche
Ausführung links (Standard) / Conexiones izquierdas estándares / Uitvoering links (standaard)

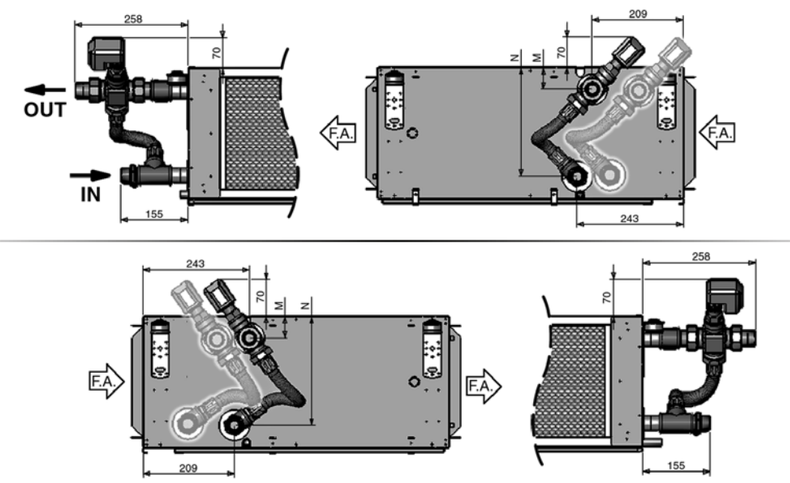

Esecuzione destra (su richiesta) / Right connections (on request) / Exécution droite (sur demande)
Ausführung rechts (auf Nachfrage) / Conexiones derechas (a petición) / Uitvoering rechts (op aanvraag)

CARATTERISTICHE COLLEGAMENTI ATTUATORE
ACTUATOR CONNECTIONS CHARACTERISTICS
CARACTÉRISTIQUES BRANCHEMENTS ACTIONNEUR
MERKMALE STELLANTRIEB ANSCHLÜSSE
CARACTERÍSTICAS CONEXIONES ACTUADOR

Per valvola acqua a tre vie ON-OFF 230 V.
For control valve: 3 way valve, 230 V ON-OFF.
Pour vanne 3 voies (ON-OFF), 230V.
Für 3-Wege-Wasserventil ON-OFF 230 V.
Por válvula agua de tres vías ON-OFF 230 V.

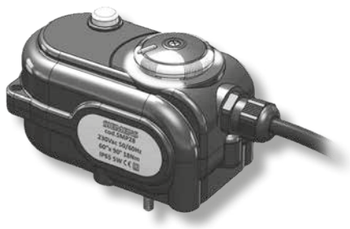

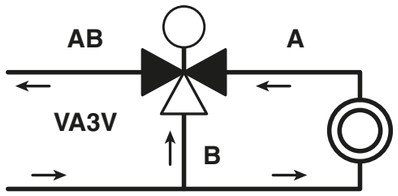

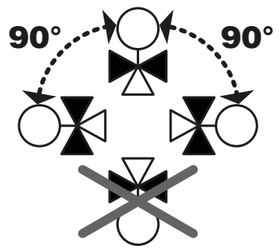

COLLEGAMENTI ELETTRICI - ELECTRICAL CONNECTIONS
BRANCHEMENTS ELECTRIQUES - ELEKTRO-ANSCHLÜSSE
CONEXIONES ELECTRICAS - ELEKTRISCHE AANSLUITINGEN

ON-OFF 230 V, IP65

Consumo attuatore *Power input* *Absorption* *Consommation* *Absorción*	***8VA***

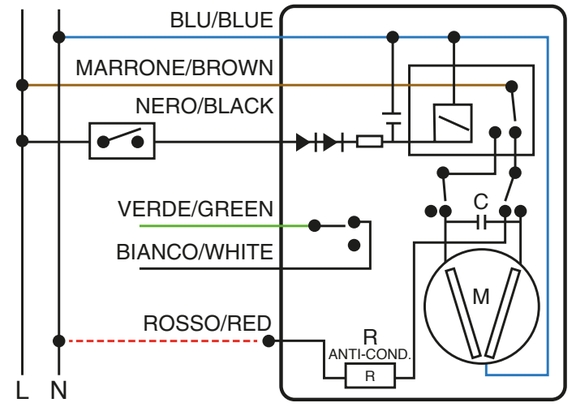

Marrone/Brown = Fase/Phase
Nero/Black = Controllo/Control
Blu/Blue = Neutro/Neutral
Bianco+Verde/White+Green = Contatto ausiliario di fine corsa/End of Run Auxiliary Contact (max. 230 V 6(1) A)
Rosso/Red = Resistenza anti-condensa/Anti-condensation heater

Valvola Aperta *Open Valve* *Offenes Ventil* *Vanne Ouverte* *Válvula Abierta* *Klep geopend*		*Valvola Chiusa* *Closed Valve* *Geschlossenes Ventil* *Vanne Fermée* *Válvula Cerrada* *Klep gesloten*	

PMM

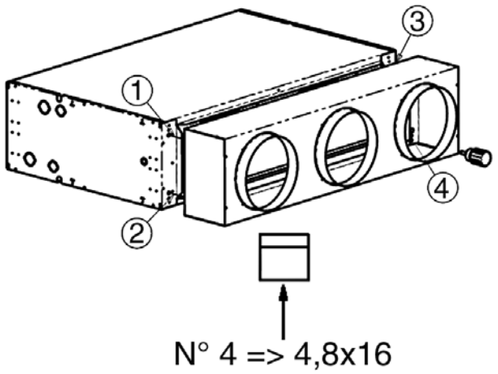

PLENUM DI MANDATA/RIPRESA CON DIFFUSORE	OUTLET/INLET BOX WITH CIRCULAR DIFFUSERS
a 3 bocche circolari (Mod. 1-2-3) a 4 bocche circolari (Mod. 4-5)	3 spigots (Mod. 1-2-3) 4 spigots (Mod. 4-5)

Grand. Size Taille Größe Tamaño Grootte				Attacchi Connections Raccords Anschlüsse Conexiones Koppelingen		Cod. Code Code Art. Nr. Cód. Code
	A	B	C	N°	Ø	
1 - 2	1133	182	298	3	250	9034200
3	1133	182	348	3	250	9034220
4	1445	300	348	4	250	9034230
5	1445	300	442	4	300	9034240
6	1535	300	472	4	355	9034280

PLÉNUM DE SOUFFLAGE/REPRIS AVEC SORTIES CIRCULAIRES	AUSLAßPLENUM MIT RUNDEN DIFFUSOREN	PLENUM DE SALIDA/ENTRADA CON DIFUSORES	PLENUM AANVOER/HERNEMEN MET VERDELER
3 sorties circulaires (Mod. 1-2-3) 4 sorties circulaires (Mod. 4-5)	3 Ausläße (gr. 1-2-3) 4 Ausläße (gr. 4-5)	de 3 bocas circulares (Tam. 1-2-3) de 4 bocas circulares (Tam. 4-5)	met 3 ronde openingen (Mod. 1-2-3) met 4 ronde openingen (Mod. 4-5)

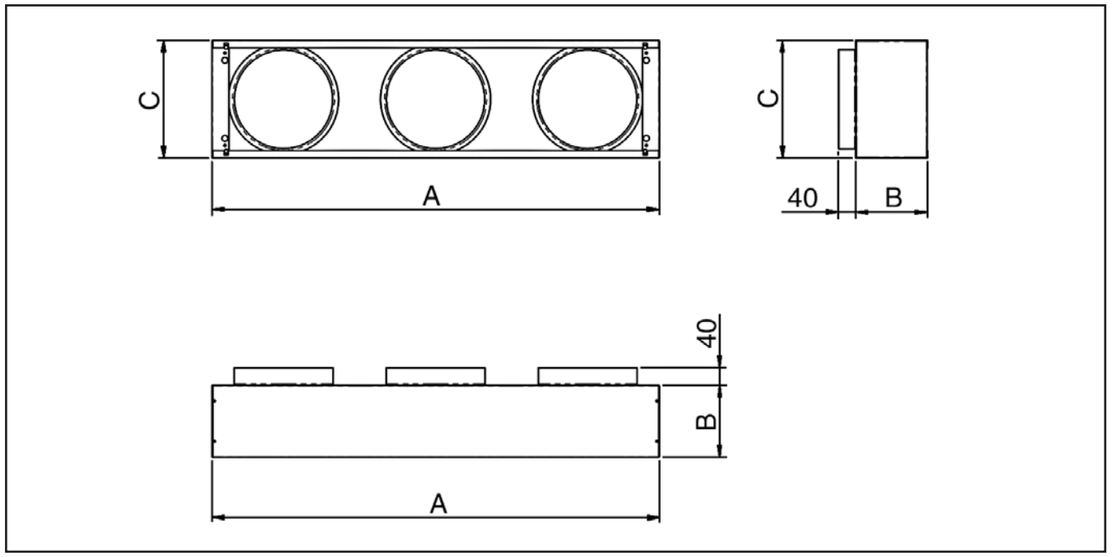

GAV

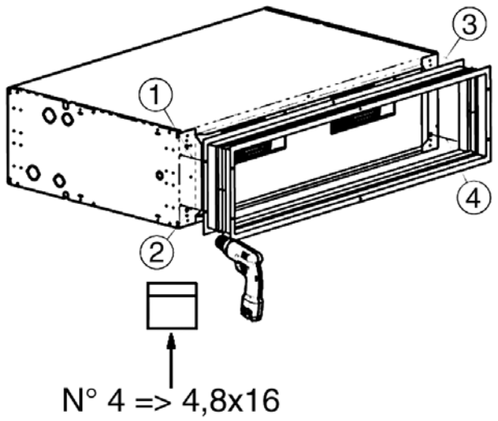

GIUNTO ANTIVIBRANTE	VIBRATION-DAMPING JOINT
Giunto antivibrante da installare in mandata e/o aspirazione, composto da doppia cornice in lamiera zincata e da un giunto flessibile in PVC.	Vibration-damping joint to be installed on the outlet and/or intake, consisting of a dual galvanised plate frame and a flexible PVC joint.

Grand. Size Taille Größe Tamaño Grootte			Cod. Code Code Art. Nr. Cód. Code
	A	B	
1 - 2	1138	296	6034200
3	1138	346	6034201
4	1450	346	6034202
5	1450	421	6034203
6	1540	461	6034204

RACCORD ANTIVIBRATOIRE	SCHWINGUNGSDÄMPFER	JUNTA ANTIVIBRANTE	TRILLINGWERENDE VERBINDING
Raccord antivibratoire à installer en soufflage et/ou aspiration, composé d'un double cadre en tôle zinguée et d'un joint flexible en PVC.	Schwingungsdämpfer zur druck- und/oder saugseitigen Installation, bestehend aus einem doppelten Rahmen aus verzinktem Blech und einer flexiblen Verbindung aus PVC.	Junta antivibrante que debe instalarse en la salida y/o en la aspiración, formada por doble marco de chapa galvanizada y una junta flexible de PVC.	Trillingwerende verbinding, te installeren op de aanvoer en/of aanzuiging, bestaande uit een dubbele lijst in verzinkte staalplaat en een flexible PVC verbinding.

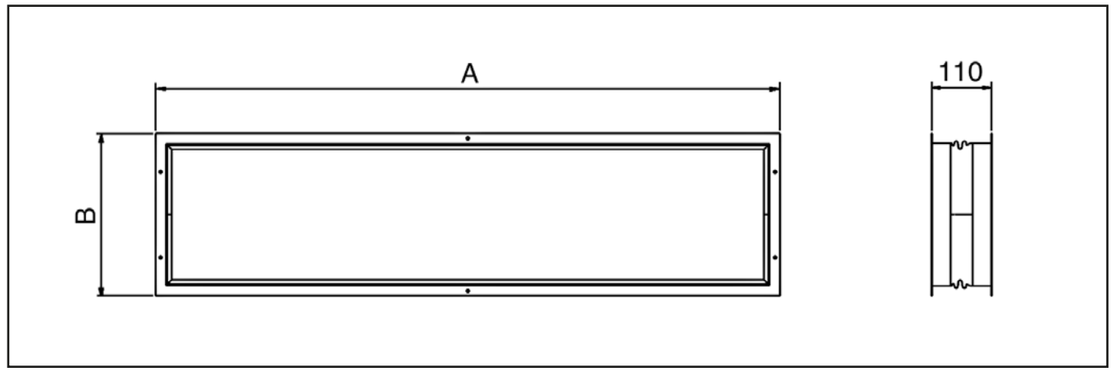

SFM

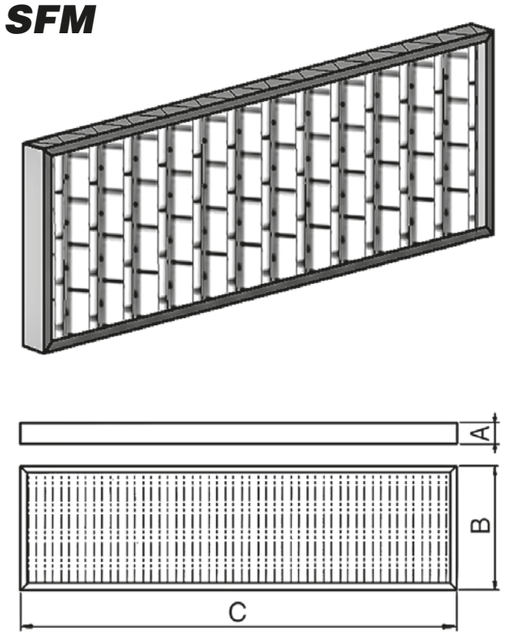

*FILTRO **G4** / **G4** FILTER / FILTRE **G4***
*FILTER **G4** / FILTRO **G4** / FILTER **G4***

Grand. Size Taille Größe Tamaño Grootte	A	B	C	Cod. Code Code Art. Nr. Cód. Code
1	48	285	1000	6034050
2	48	285	1000	6034050
3	48	335	988	6034052
4	48	335	1298	6034053
5	48	410	1298	6034054
6	48	460	1385	6034056

*FILTRO **F6** / **F6** FILTER / FILTRE **F6***
*FILTER **F6** / FILTRO **F6** / FILTER **F6***

Grand. Size Taille Größe Tamaño Grootte	A	B	C	Cod. Code Code Art. Nr. Cód. Code
6	98	460	1385	6034197

FILTRO SINTETICO
ePM$_{10}$ 50% - G4
FILTRO SINTETICO
ePM$_{10}$ 70% - F6

Il filtro viene fornito come accessorio a parte e dovrà essere inserito all'interno dell'unità, una volta completata l'installazione della macchina, in luogo di quello standard.

ePM$_{10}$ 50% - G4
SYNTHETIC FILTER
ePM$_{10}$ 70% - F6
SYNTHETIC FILTER

The filter is supplied as a separate accessory and must be fitted inside the unit once installation has been completed, in place of the standard filter.

1

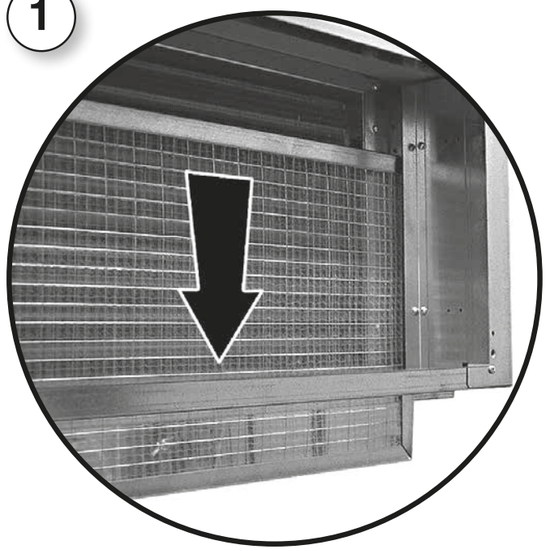

2

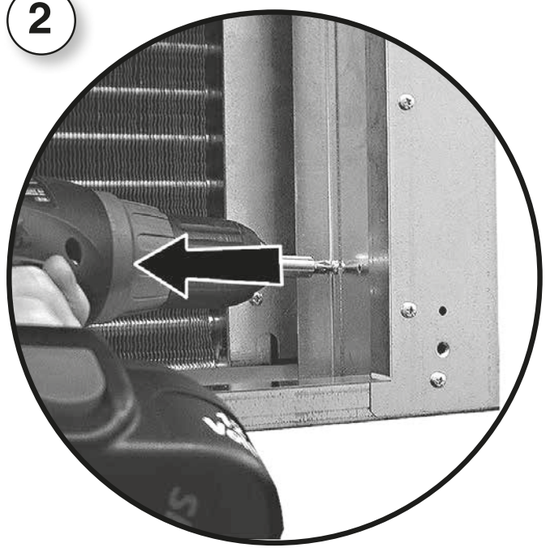

FILTRE SYNTHETIQUE
ePM$_{10}$ 50% - G4
FILTRE SYNTHETIQUE
ePM$_{10}$ 70% - F6

Le filtre est fourni comme accessoire à part et devra être inséré à l'intérieur de l'unité, lorsque l'installation de la machine est terminée, à la place du filtre standard.

SYNTHETIKFILTER
ePM$_{10}$ 50% - G4
SYNTHETIKFILTER
ePM$_{10}$ 70% - F6

Der Filter wird als Zubehör mitgeliefert und muss nach der Installation der Maschine anstelle des Standard-filters in das Gerät eingebaut werden.

FILTRO SINTÉTICO
ePM$_{10}$ 50% - G4
FILTRO SINTÉTICO
ePM$_{10}$ 70% - F6

El filtro se entrega como accesorio aparte y deberá insertarse dentro de la unidad, una vez completada la instalación de la máquina, en lugar del estándar.

SYNTHETISCHE FILTER
ePM$_{10}$ 50% - G4
SYNTHETISCHE FILTER
ePM$_{10}$ 70% - F6

De filter wordt afzonderlijk als accessoire geleverd en moet in plaats van de standaardfilter op de eenheid worden aangebracht nadat de installatie van de machine is voltooid.

3

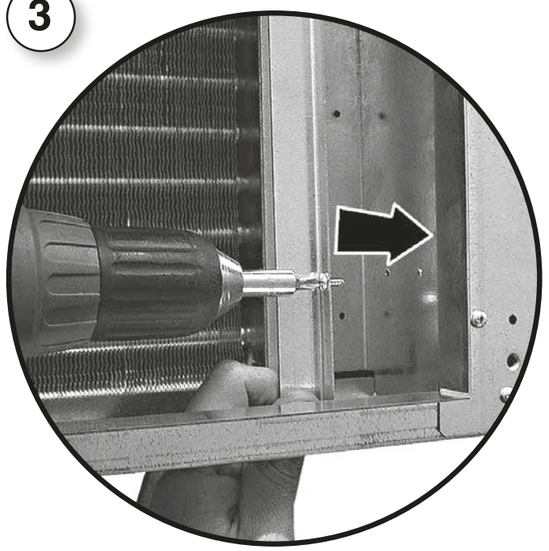

5

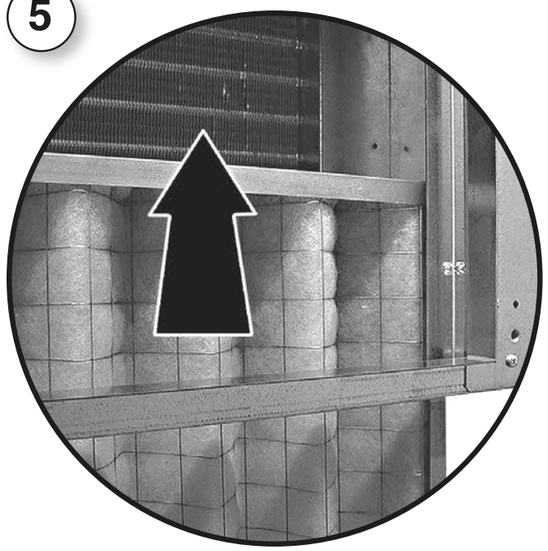

4

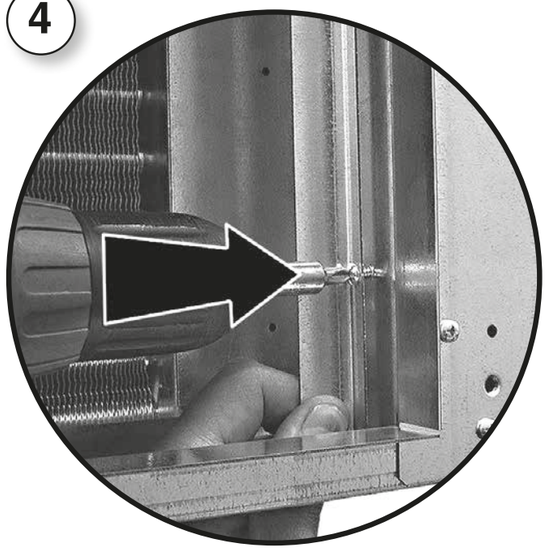

6

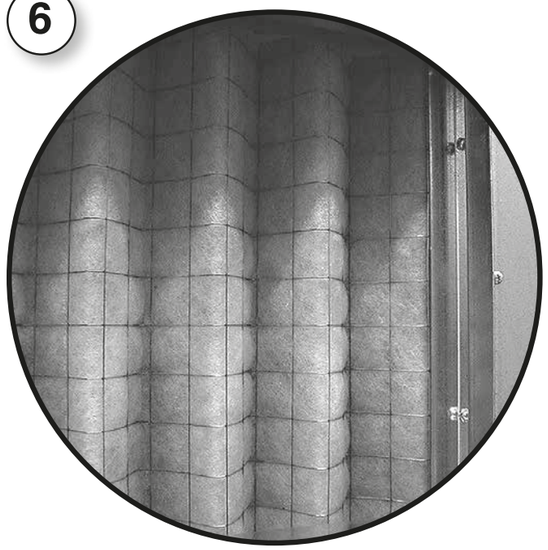

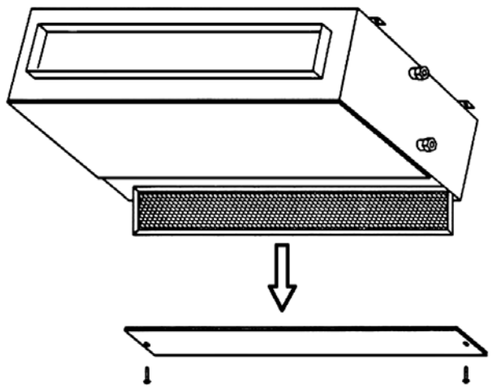

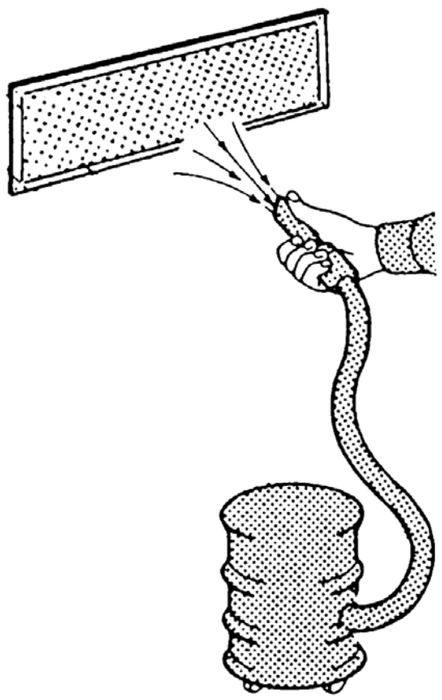

PULIZIA, MANUTENZIONE, RICAMBI

ATTENZIONE! PRIMA DI QUALSIASI PULIZIA E MANUTENZIONE, TOGLIERE L'ALIMENTAZIONE ALL'APPARECCHIO.

Solo personale addetto alla manutenzione e precedentemente addestrato, può intervenire sulle apparecchiature.

ELETTROVENTILATORE:
Non richiede alcun tipo di manutenzione.

BATTERIA:
Non richiede alcun tipo di ordinaria manutenzione.

FILTRO:
Si pulisce periodicamente usando un'aspirapolvere oppure percuotendolo leggermente.

Sostituirlo nel caso non si possa più pulire.

RICAMBI:
Per l'ordinazione delle parti di ricambio citare sempre il modello dell'apparecchio e la descrizione del componente.

ATTENZIONE! RIMONTARE SEMPRE IL FILTRO DOPO LA SUA PULIZIA.

MANUTENZIONE PERIODICA:
Annualmente eseguire le seguenti operazioni:

- *pulizia generale di tutti i componenti della macchina, in particolare della bacinella raccoglicondensa.*
- *verificare l'assorbimento dei motori e lo stato delle connessioni.*
- *verificare l'efficienza delle connessioni idrauliche.*
- *verificare l'efficienza delle connessioni dell'impianto di gas refrigerante (se è previsto).*
- *verificare il corretto funzionamento dell'umidificatore (se è previsto).*

CLEANING, MAINTENANCE AND SPARE PARTS

IMPORTANT! BEFORE CARRYING OUT CLEANING OR MAINTENANCE, MAKE SURE THE POWER TO THE UNIT IS TURNED OFF.

Maintenance of the unit must be carried out by trained maintenance personnel only.

FAN:
No maintenance required.

HEAT EXCHANGER COIL:
No ordinary maintenance required.

FILTER:
Clean regularly with a vacuum cleaner or shake lightly.

When it can no longer be cleaned, replace.

SPARE PARTS:
To order spare parts, always give the model of appliance and a description of the component.

IMPORTANT! ALWAYS REPLACE THE FILTER AFTER CLEANING.

PERIODICAL MAINTENANCE:
Once a year please perform the following operations:

- *general cleaning of all the parts of the appliance and especialiy of the condensate collection tray.*
- *examination of the power input of the motor and the condition of the connections.*
- *examination of the state of the water connections.*
- *examination of the state of the connections of the cooling gas system (if present).*
- *examination of the correct functioning of the humidifier (if present).*

NETTOYAGE, ENTRETIEN ET PIECES DE RECHANGE

ATTENTION! AVANT TOUTE OPERATION DE NETTOYAGE ET D'ENTRETIEN, COUPER L'ALIMENTATION DE L'APPAREIL.

Seul le personnel chargé de l'entretien et ayant été formé dans ce but peut intervenir sur les appareils.

VENTILATEUR:
Ne nécessite aucun type d'entretien.

BATTERIE:
Ne nécessite aucun type d'entretien ordinaire.

FILTRE:
Doit être nettoyé périodiquement à l'aide d'un aspirateur ou en le frappant légèrement.

Le remplacer lorsqu'il n'est plus possible de le nettoyer.

PIECES DE RECHANGE:
Pour la commande des pièces de rechange, indiquer toujours le modèle de l'appareil et la description du composant.

ATTENTION! APRES L'AVOIR NETTOYE, NE JAMAIS OUBLIER DE REMONTER LE FILTRE.

ENTRETIEN PÉRIODIQUE:
Chaque année il faut effectuer les travaux suivants:

- *nettoyage général des composants de lappareil et en particulier du bac à condensats.*
- *contrôle de l'input des moteurs et de l'état des connexions.*
- *contrôle des connexions hydrauliques.*
- *contrôle de l'efficacité des connexions du système de fluide caloporteur (si existant).*
- *contrôle du fonctionnement correct du mesureur de l'humidité (si existant).*

REINIGUNG, WARTUNG UND ERSATZTEILE

ACHTUNG! VOR BEGINN VON REINIGUNGS- UND WARTUNGSEINGRIFFEN MUSS DIE STROMZUFUHR ZUM GERÄT UNTERBROCHEN WERDEN.

Nur das mit der Wartung betraute und vorher entsprechend geschulte Personal darf Eingriffe an den Geräten vornehmen

ELEKTROVENTILATOR:
Dieser bedarf keinerlei Wartung.

BATTERIE:
Diese bedarf keiner ordentlichen Wartung.

FILTER:
Der Filter wird regelmäßig mit einem Staubsauger oder durch vorsichtiges Ausklopfen gesäubert.

Wenn er sich nicht mehr reinigen lässt, muss er ersetzt werden.

ERSATZTEILE:
Bei Ersatzteilbestellungen immer das Gerätemodell und die Bezeichnung des Teils angeben.

ACHTUNG! NICHT VERGESSEN, DEN FILTER NACH DER REINIGUNG WIEDER EINZUBAUEN.

PERIODISCHE WARTUNG:
Einmal im Jahr sind folgende Arbeiten durchzuführen:

- *gründliche Reinigung aller Teile des Geräts und insbesondere der Kondenswasserauffangwanne.*
- *überprüfung der Aufnahmeleistung der Motoren und der elektrischen Verbindungen.*
- *überprüfung der hydraulischen Verbindungen.*
- *überprüfung des Kühlgassystems (falls vorhanden).*
- *Funktionsprüfung des Befeuchters (falls vorhanden).*

LIMPIEZA, MANTENIMIENTO Y REPUESTOS

ATENCIÓN! ANTES DE EFECTUAR CUALQUIER OPERACIÓN DE LIMPIEZA Y MANTENIMIENTO CORTAR LA ALIMENTACIÓN PARA EL APARATO.

Sólo personal encargado del mantenimiento y previamente capacitado puede efectuar operaciones sobre los aparatos.

VENTILADOR:
No requiere ninguna clase de mantenimiento.

BATERÍA:
No requiere ninguna clase de mantenimiento ordinario.

FILTRO:
Se limpia periódicamente usando una aspiradora o golpeándolo ligeramente.

Si no es posible limpiarlo sustituirlo.

REPUESTOS:
Para pedir piezas de repuesto indicar siempre el modelo del aparato y la descripción del componente.

ATENCIÓN! DESPUÉS DE LIMPIARLO VOLVER A MONTAR SIEMPRE EL FILTRO EN SU SITO.

MANTENIMIENTO PERIÓDICO:
Realizar las siguientes operaciones anualmente:

- *Limpieza general de todas las partes de la máquina, en particular de la bandeja recogedora del liquido de condensación.*
- *Controlar la absorción de los motores y el estado de las conexiones.*
- *Controlar el buen funcionamiento de los empalmes hidraulicos.*
- *Controlar el buen funcionamiento de las conexiones de la instalación de gas refrigerante (cuando esté previsto).*
- *Controlar el buen funcionamiento del humidificador (cuando esté previsto).*

SCHOONMAAK, ONDERHOUD, WISSELSTUKKEN

OPGELET! VOOR ELKE SCHOONMAAK- EN ONDERHOUDSBEURT, DE STEKKER VAN HET APPARAAT UIT HET STOPCONTACT TREKKEN.

Wend u uitsluitend tot opgeleid onderhoudspersoneel voor het onderhoud van het apparaat.

ELEKTROVENTILATOR:
Vergt geen enkel type onderhoud.

BATTERIj:
Vergt geen enkel type gewoon onderhoud.

FILTER:
Maak de filter regelmatig schoon met een stofzuiger of door er zacht op te kloppen.

Vervang de filter indien hij niet kan worden schoongemaakt.

WISSELSTUKKEN:
Bij de bestelling van de wisselstukken, vermeld u steeds het model van het apparaat en beschrijft u het onderdeel.

OPGELET! HERPLAATS DE FILTER STEEDS NA EEN SCHOONMAAKBEURT.

PERIODIEK ONDERHOUD:
Voer jaarlijks de volgende handelingen uit:

- *algemene schoonmaak van alle componenten van de machine, in het bijzonder het condensopvangbakje.*
- *controleer de opname van de motoren en de staat van de aansluitingen.*
- *controleer de efficiëntie van de hudraulische aansluitingen.*
- *controleer de efficiëntie van de aansluitingen van het koelgassysteem (indien voorzien).*
- *controleer de correcte werking van de ontvochtiger (indien voorzien).*

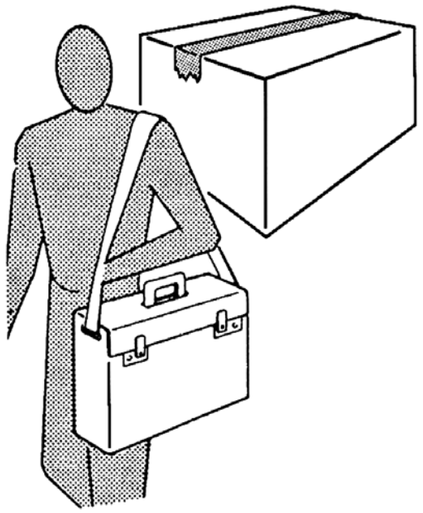

PARTI DI RICAMBIO:
Le parti di ricambio fornibili sono:

- *filtro sintetico*
- *gruppo motoventilante*
- *batterie di scambio termico*

Per l'ordinazione delle parti di ricambio citare sempre il modello e la descrizione del componente.

Il costruttore non si assume alcuna responsabilità per danni a persone o cose derivanti dal riutilizzo di singole parti della macchina per funzioni o in situazioni di montaggio diverse da quelle originali.

SPARE PARTS:
The following spare parts are available:

- *syntetic filter*
- *motor-fan group*
- *heat exchange*

In spare part order please always cite the model and the part description.

The manufacturer declines any responsibility for damages caused towards persons or objects due to the use of single parts of the appliance for functions or assembly situations, which are not the original ones.

RICERCA GUASTI

GUASTO
1 - Rumorosità del gruppo ventilante.

RIMEDIO
- *Pulire le giranti del ventilatore (rimuovere il gruppo ventilante).*
- *Nel caso permanga la rumorosità, sostituire il gruppo ventilante.*

GUASTO
2 - Tracimazione di acqua dalla bacinella raccoglicondensa.

RIMEDIO
- *Verifica del corretto dimensionamento del sifone.*
- *Verifica dello scarico della bacinella raccogli condensa.*

TROUBLESHOOTING

PROBLEM
1 - The ventilation group is noisy.

REMEDY
- *Please clean the impellents of the fans (after having removed the ventilation group).*
- *If the noise persists, please change the ventilation group.*

PROBLEM
2 - Water is dripping from the condensate collection tray.

REMEDY
- *Please check if the siphon has got the right dimensions.*
- *Please clean the discharge of the condensate collection tray.*

PIECES DE RECHANGE:
Les suivantes parts de rechange sont disponibles chez nous:

- *filtre synthetique*
- *groupe moteur-ventilateur*
- *batteries d'échange thermique*

Dans les commandes de pièces de réchange il faut toujours citer le modèle de l'appareil et le nom du composant.

Le fabricant décline toute responsabilité pour des dommages sur personnes ou objets provoqués par l'emploi des parts de l'appareil pour des fonction ou des situations d'assemblage qui ne correspondent pas à l'emploi original.

ERSATZTEILE:
Es können folgende Ersatzteile geliefert werden:

- *Synthetischer Filter*
- *Motor-Lüfler-Gruppe*
- *Wärmeaustauschbatterien*

Bei Ersatzteilbestellungen sind immer das entsprechende Modell und die Teilbeschreibung anzugeben.

Der Hersteller übernimmt keine Verantwortung für Personen-oder Sachschäden, die auf die Wiederverwendung von Teilen des Geräts für Funktionen oder Montage-situationen zurückzu führen sind, die nicht der Original-verwendung entsprechen.

PIEZAS DE RECAMBIO:
Las piezas de recambio a disposición del cliente son:

- *filtro sintético*
- *grupo de motoventilación*
- *baterías de cambio térmico*

Para pedir cualquier pieza de recambio es necesario comunicar el modelo de la máquina y la descripción de la pieza.

El fabricante no se asume ninguna responsabilidad por daños a personas o cosas causados por el uso o montaje indebidos de piezas de la máquina.

RESERVEONDERDELEN:
De leverbare reserveonderdelen zijn:

- *synthetische filter*
- *aangedreven ventilatiegroep*
- *batterijen voor warmtewisseling*

Voor de bestelling van reserveonderdelen moet men altijd het model van het toestel en de beschrijving van het onderdeel vermelden.

De fabrikant acht zich niet verantwoordelijk voor letsels aan personen of schade aan voorwerpen die voortvloeien uit het hergebruik van afzonderlijke delen van de machine voor functies of in omstandigheden voor montage die verschillen van de oorspronkelijke omstandigheden.

DEPANNAGE

DEFAUT
1 - Le groupe de ventilation est bruyant.

ACTION CORRECTIVE
- *Nettoyez les roues du ventilateur (après avoir enlevé le groupe de ventilation).*
- *Si le bruit continue, il faut remplacer le groupe de ventilation.*

DEFAUT
2 - Fuite d'eau du bac à condensats.

ACTION CORRECTIVE
- *Contrólez si les dimensions du siphon sont correctes.*
- *Nettoyez le décharge du bac à condensats.*

FEHLERSUCHE

STÖRUNG
1 - Die Ventilationsgruppe ist zu laut.

ABHILFE
- *Reinigen Sie die Lüfterflügel.*
- *Falls das Geräsch nicht verschwindet, ist die Ventilationsgruppe auszutauschen.*

STÖRUNG
2 - Aus der Kondenswasser-auffangwanne schwappt Wasser über.

ABHILFE
- *Überprüfen Sie, ob der Siphon die richtige Größe hat.*
- *Reinigen Sie den Abfluß der Kondens-wasserauffangwannne.*

INVESTIGACIÓN DE AVERÍAS

AVERÍA
1 - El grupo ventilante hace mucho ruido.

SOLUCIÓN
- *Limpiar los rodetes del ventilador (quitar el grupo de ventilación).*
- *En el caso de que el ruido continúe, substituir el grupo de ventilación.*

AVERÍA
2 - Rebosamiento del agua de la bandeja recogedora del líquido de condensación.

SOLUCIÓN
- *Controlar que el sifón sea de tamaño necesario.*
- *Limpiar el desagüe de la bandeja recogedora del liquido de condensación.*

OPSPOREN DEFECTEN

DEFECT
1 - Lawaai van de ventilatiegroep.

OPLOSSING
- *Maak de rotoren van de ventilator schoon (verwijder de ventilatiegroep).*
- *Wanneer het lawaai niet verdwijnt, moet men de ventilatiegroep vervangen.*

DEFECT
2 - Overstroming van het water uit het condensopvangbakje.

OPLOSSING
- *Controleer of de sifon de correcte afmetingen heeft.*
- *Controleer de afvoer van het condensopvangbakje.*

GUASTO
3 - Il motore non gira o gira in modo non corretto.

RIMEDIO
- Controllare che l'alimentazione sia inserita.
- Verificare il collegamento corretto dei fili, osservando gli schemi elettrici.
- Verificare la posizione dell'interruttore generale, del commutatore stagionale e del termostato.

PROBLEM
3 - The motor does not rotate or rotates incorrectly.

REMEDY
- Make sure the power to the unit is on.
- Make sure the wires are correctly connected, referring to the wiring diagram.
- Control if the main switch, the seasonal commutator and the thermostat are in the right position.

GUASTO
4 - L'apparecchio non scalda/raffredda più come in precedenza.

RIMEDIO
- Controllare che il filtro sia sufficientemente pulito.
- Verificare sfiatando la batteria che non sia entrata aria nel circuito idraulico.

PROBLEM
4 - The unit does not heat/cool as before.

REMEDY
- Make sure the filter is clean.
- Make sure the hydraulic circuit is free from air by venting the heat exchanger.

GUASTO
5 - L'apparecchio perde acqua.

RIMEDIO
- Controllare che l'inclinazione sia in direzione dello scarico condensa.
- Controllare che lo scarico condensa non sia ostruito.

PROBLEM
5 - The appliance leaks water.

REMEDY
- Make sure it is sloping in the direction of the condensate drain.
- Make sure the condensate drain is not clogged.

DEFAUT
3 - Le moteur ne tourne pas ou tourne de manière incorrecte.

ACTION CORRECTIVE
- Contrôler que l'alimentation est branchée.
- Vérifier le bon raccordement des conducteurs à l'aide des schémas électriques.
- L'interrupteur général et le commutateur saisonnier soient dans la position correcte.

STÖRUNG
3 - Der Motor dreht nicht oder dreht nicht korrekt.

ABHILFE
- Kontrollieren, ob die Spannungsversorgung zugeschaltet ist.
- Auf Grundlage der Schaltpläne den korrekten Anschluss der Drähte prüfen.
- Die Position des Hauptschalters, des Umschalters der Betriebsart und des Thermostats kontrollieren.

AVERÍA
3 - El motor no gira o gira de modo incorrecto.

SOLUCIÓN
- Verificar que esté conectado a la toma de corriente.
- Verificar la correcta conexión de los hilos, observando los esquemas eléctricos.
- Verificar la posición del interruptor general, del conmutador estacional y del termostato.

DEFECT
3 - De motor draait niet of op niet correcte wijze.

OPLOSSING
- Controleer of de stekker in het stopcontact zit.
- Controleer de correcte aansluiting van de draden, conform de schakelschema's.
- Controleer de positie van de hoofdschakelaar, de seizoensschakelaar en de thermostaat.

DEFAUT
4 - L'appareil ne chauffe ou ne refroidit plus comme avant.

ACTION CORRECTIVE
- Contrôler que le filtre est suffisamment propre.
- Vérifier, en purgeant la batterie, que de l'air n'est pas entré dans le circuit hydraulique.

STÖRUNG
4 - Das Gerät heizt/kühlt nicht mehr wie zuvor.

ABHILFE
- Kontrollieren, ob der Filter sauber genug ist.
- Durch Entlüften des Registers kontrollieren, ob Luft in den Wasserkreis eingedrungen ist.

AVERÍA
4 - El aparato ya no calienta/enfría como con anterioridad.

SOLUCIÓN
- Verificar que el filtro esté bien limpio.
- Verificar purgando la batería que no haya entrado aire en el circuito hidráulico.

DEFECT
4 - Het apparaat verwarmt/koelt niet meer af zoals voordien.

OPLOSSING
- Controleer of de filter voldoende schoon is.
- Tap de batterij af en ga de aanwezigheid na van lucht in het hydraulisch circuit.

DEFAUT
5 - L'appareil perd de l'eau.

ACTION CORRECTIVE
- Contrôler que l'évacuation des condensats est inclinée dans la bonne direction.
- Contrôler que l'évacuation des condensats n'est pas bouchée.

STÖRUNG
5 - Das Gerät verliert Wasser.

ABHILFE
- Kontrollieren, ob die Schräge in Richtung des Kondensatabflusses verläuft.
- Kontrollieren, ob der Kondensatabfluss frei ist.

AVERÍA
5 - El aparato pierde agua.

SOLUCIÓN
- Controlar que esté inclinado en dirección a la evacuación del agua de condensación.
- Controlar que la evacuación del agua de condensación no esté obstruida.

DEFECT
5 - Er lekt water uit het apparaat.

OPLOSSING
- Controleer of de helling in de richting van de afvoerbuis voor het condensatievocht loopt.
- Controleer of de afvoerbuis voor het condensatievocht niet verstopt is.

IT

RAFFREDDAMENTO (funzionamento estivo)

	Impianto 2 tubi	Impianto 4 tubi
Temperatura aria:	+27 °C b.s. +19 °C b.u.	
Temperatura acqua:	+7/12 °C	

RISCALDAMENTO (funzionamento invernale)

	Impianto 2 tubi	Impianto 4 tubi
Temperatura aria:	+20 °C	+20 °C
Temperatura acqua:	+45/40 °C	+65/55 °C

Mod. = Modello
Speed = Velocità
Qv = Portata aria
ESP = Prevalenza utile
Pc = Raffredamento resa totale
Ps = Raffredamento resa sensibile
Pl = Raffrescamento resa latente
Ph = Riscaldamento
Lw od = Potenza sonora mandata Lw
Lw ir = Potenza sonora ripresa + irraggiata Lw
Pec = Assorbimento motore

EN

COOLING (summer mode)

	2 pipe unit	4 pipe unit
Air temperature:	+27 °C d.b. +19 °C w.b.	
Water temperature:	+7/12 °C	

HEATING (winter mode)

	2 pipe unit	4 pipe unit
Air temperature:	+20 °C	+20 °C
Water temperature:	+45/40 °C	+65/55 °C

Mod. = Model
Speed = Speed
Qv = Air flow
ESP = Available pressure
Pc = Cooling total emission
Ps = Cooling sensible emission
Pl = Latent cooling emission
Ph = Heating
Lw od = Sound power outlet Lw
Lw ir = Sound power inlet + radiated Lw
Pec = Fan

FR

CLIMATISATION (fonctionnement été)

	Installation à 2 tubes	Installation à 4 tubes
Température d'air:	+27 °C d.b. +19 °C w.b.	
Température d'eau:	+7/12 °C	

CHAUFFAGE (fonctionnement hiver)

	Installation à 2 tubes	Installation à 4 tubes
Température d'air:	+20 °C	+20 °C
Température d'eau:	+45/40 °C	+65/55 °C

Mod. = Modèle
Speed = Vitesse
Qv = Débit air
ESP = Pression disponible
Pc = Emission frigorifique totale
Ps = Emission frigorifique sensible
Pl = Emission frigorifique latent
Ph = Chauffage
Lw od = Puissance sonore en soufflage Lw
Lw ir = Puissance sonore en reprise + rayonnée Lw
Pec = Puissance absorbée moteur

DE

KÜHLEN (Sommerbetrieb)

	2-Leiter-Anlage	4-Leiter-Anlage
Lufttemperatur:	+27 °C d.b. +19 °C w.b.	
Wassertemperatur:	+7/12 °C	

HEIZEN (Winterbetrieb)

	2-Leiter-Anlage	4-Leiter-Anlage
Lufttemperatur:	+20 °C	+20 °C
Wassertemperatur:	+45/40 °C	+65/55 °C

Mod. = Modell
Speed = Geschwindigkeit
Qv = Luftmenge
ESP = Nutzförderhöhe
Pc = Gesamtkühlleistung
Ps = Sensible Kühlleistung
Pl = Abkühlen gemacht latent
Ph = Heizbetrieb
Lw od = Schallleistungspegel Ausblasen Lw
Lw ir = Schallleistung Zufuhr + abgestrahlt Lw
Pec = Motorleistung

ES

REFRIGERACIÓN (funcionamiento veraniego)

	Instalación de 2 tubos	Instalación de 4 tubos
Temperatura aire:	+27 °C d.b. +19 °C w.b.	
Temperatura agua:	+7/12 °C	

CALEFACCIÓN (funcionamiento invernal)

	Instalación de 2 tubos	Instalación de 4 tubos
Temperatura aire:	+20 °C	+20 °C
Temperatura agua:	+45/40 °C	+65/55 °C

Mod. = Modelo
Speed = Velocidad
Qv = Caudal de aire
ESP = Capacidad útil
Pc = Rendim. total refriger.
Ps = Rendim. sensible refriger.
Pl = Enfriamiento hecho latente
Ph = Calefacción
Lw od = Potencia sonora descarga Lw
Lw ir = Potencia sonora toma + irradiada Lw
Pec = Potencia absorbida motor

NL

KOELING (zomer)

	2-pijpsysteem	4-pijpsysteem
Ruimtetemperatuur:	+27 °C d.b. +19 °C w.b.	
Watertraject:	+7/12 °C	

VERWARMING (wintergebruik)

	2-pijpsysteem	4-pijpsysteem
Ruimtetemperatuur:	+20 °C	+20 °C
Watertraject:	+45/40 °C	+65/55 °C

Mod. = Model
Speed = Stand
Qv = Luchthoeveelheid
ESP = Beschikbare druk
Pc = Koelvermogen totaal
Ps = Koelvermogen voelbaar
Pl = Koelvermogen latent
Ph = Verwarming
Lw od = Geluidvermogen uitlaat Lw
Lw ir = Geluidvermogen inlaat + straling Lw
Pec = Opgenomen vermogen

Impianto a 2 tubi / 2 pipe unit / Installation à 2 tubes / 2-Leiter-Anlage / Instalación de 2 tubos / 2-pijpsysteem

Mod.		BFEL 14			BFEL 24			BFEL 34			BFEL 44			BFEL 54		
Speed		4,5	7	9	4	6	8	4,5	6,5	8	5,5	7,5	10	3	5	7
Qv	m³/h	780	1100	1310	940	1360	1780	1380	1950	2390	1840	2440	3080	2400	3320	3920
ESP	Pa	26	50	70	24	50	85	25	50	75	28	50	80	25	50	70
Pc	kW	4,14	5,11	5,61	5,44	6,86	7,94	7,87	9,70	10,81	10,47	12,39	13,99	13,73	16,70	18,17
Ps	kW	3,24	4,18	4,72	4,08	5,36	6,44	5,93	7,61	8,72	7,90	9,65	11,23	10,46	13,26	14,75
Pl	kW	0,90	0,93	0,90	1,36	1,50	1,51	1,94	2,09	2,09	2,58	2,74	2,76	3,27	3,44	3,41
Ph	kW	5,18	6,80	7,76	6,42	8,64	10,62	8,64	11,25	13,06	12,13	15,15	18,08	15,90	20,51	23,25
Lw od	dB(A)	45	52	59	45	55	61	52	60	64	55	62	67	58	67	71
Lw ir	dB(A)	48	55	61	48	57	63	55	62	66	58	64	69	61	70	73
Pec	W	40	88	144	44	110	225	80	195	340	110	253	530	166	383	609

Mod.		BFEL 64			BFEL 66		
Speed		3	6	9	3	6	9
Qv	m³/h	2825	4295	5205	2825	4295	5205
ESP	Pa	22	50	74	22	50	74
Pc	kW	16,91	21,91	24,30	20,36	27,20	30,64
Ps	kW	12,85	17,79	20,30	14,47	20,39	23,48
Pl	kW	4,06	4,12	4,00	5,89	6,81	7,16
Ph	kW	18,63	25,83	29,76	20,74	29,57	34,54
Lw od	dB(A)	57	69	73	57	69	73
Lw ir	dB(A)	60	71,5	75	60	71,5	75
Pec	W	106	330	636	109	339	654

Impianto a 4 tubi / 4 pipe unit / Installation à 4 tubes / 4-Leiter-Anlage / Instalación de 4 tubos / 4-pijpsysteem

Mod.		BFEL 14+1			BFEL 24+1			BFEL 34+1			BFEL 44+1			BFEL 54+1		
Speed		4,5	7	9	4	6	8	4,5	6,5	8	5,5	7,5	10	3	5	7
Qv	m³/h	750	1040	1250	920	1340	1750	1350	1920	2350	1810	2400	3040	2380	3300	3860
ESP	Pa	26	50	72	24	50	85	25	50	75	28	50	80	26	50	68
Pc	kW	4,04	4,94	5,46	5,36	6,79	7,87	7,76	9,59	10,70	10,36	12,27	13,90	13,66	16,62	18,00
Ps	kW	3,14	4,01	4,55	4,01	5,30	6,35	5,83	7,51	8,61	7,79	9,53	11,13	10,39	13,19	14,58
Pl	kW	0,89	0,93	0,91	1,35	1,50	1,51	1,93	2,08	2,09	2,56	2,74	2,77	3,27	3,43	3,42
Ph	kW	3,43	4,18	4,62	4,33	5,42	6,25	5,90	7,20	8,02	8,06	9,48	10,75	10,53	12,67	13,77
Lw od	dB(A)	45	52	59	45	55	61	52	60	64	55	62	67	58	67	71
Lw ir	dB(A)	48	55	61	48	57	63	55	62	66	58	64	69	61	70	73
Pec	W	40	88	144	44	115	225	80	200	340	110	253	530	168	384	605

Mod.		BFEL 64+2			BFEL 66+2		
Speed		3	6	9	3	6	9
Qv	m³/h	2790	4235	5140	2750	4190	5090
ESP	Pa	21	50	73	22	50	74
Pc	kW	16,77	21,71	24,10	20,08	26,91	30,34
Ps	kW	12,72	17,59	20,09	14,26	20,13	23,20
Pl	kW	4,05	4,12	4,01	5,82	6,78	1,51
Ph	kW	23,20	30,58	34,54	22,98	30,38	34,35
Lw od	dB(A)	57	69	73	57	69	73
Lw ir	dB(A)	60	71,5	75	60	71,5	75
Pec	W	110	343	661	115	352	678

Trane - by Trane Technologies (NYSE: TT), a global climate innovator - creates comfortable, energy efficient indoor environments for commercial and residential applications. For more information, please visit trane.com or tranetechnologies.com.

Trane has a policy of continuous product and product data improvement and reserves the right to change design and specifications without notice. We are committed to using environmentally conscious print practices.

UNT-SVX043D-XX July 2024
Supersedes: UNT-SVX043C-XX (December 2022)

© 2024 Trane

Confidential and proprietary Trane information.