Installation manual

CWS 600 x 600 (0 - 1 - 2 - 3)
CWS 800 x 800 (4 - 5 - 6)

Chilled water cassette
Cassette à eau glacée
Kaltwasser-Kassettengerät
Unidades cassette con bateria de agua
Cassette ad acqua refrigerata
Gekoeld-watercassette

July 2024

UNT-SVX03S-XX

Confidential and proprietary Trane information
Original instructions

INDICE

Regole fondamentali di sicurezza	3
Utilizzo e conservazione del manuale	4
Scopo	5
Identificazione macchina	6
Pesi e dimensioni	7
Note generali alla consegna	7
Avvertenze generali	8
Limiti di impiego	12
Smaltimento	12
Caratteristiche tecniche	13
Installazione	14
Installazione meccanica	16
Collegamento idraulico	19
Collegamenti elettrici	24
Comandi e schemi elettrici	28
Legenda	28
Installazione con valvole fornite dall'installatore	35
Pulizia, manutenzione, ricambi	36
Ricerca guasti	37
Manutenzione	37
Anomalie e rimedi	38
Perdite di carico lato acqua	44
Dati tecnici	45

INDEX

Fundamental safety rules	3
Use and preservation of the manual	4
Application	5
Identifying the appliance	6
Weights and dimension	7
General notes on delivery	7
General warnings	8
Operating limits	12
Waste disposal	12
Technical characteristics	13
Installation	14
Mechanical installation	16
Hydraulic connections	19
Electrical connections	24
Electrical controls and wiring diagrams	28
Legend	28
Installation with valves provided by the installer	35
Cleaning, maintenance and spare parts	36
Troubleshooting	37
Maintenance	37
Malfunctions and corrective action	39
Pressure drop table	44
Technical data	45

TABLE DES MATIÈRES

Règles fondamentales de sécurité	3
Utilisation et conservation du manuel	4
But	5
Identification des machines	6
Poids et dimensions	7
Remarques générales pour la livraison	7
Généralités	8
Limites d'emploi	12
Élimination	12
Caractéristiques techniques	13
Installation	14
Installation mécanique	16
Raccordement hydraulique	19
Branchements électriques	24
Commandes et schémas électriques	28
Légende	28
Installation avec des vannes fournies par l'installateur	35
Nettoyage, entretien et pièces de rechange	36
Dépannage	37
Entretien	37
Anomalies et action corrective	40
Pertes de charge côté eau	44
Données techniques	45

INHALT

Grundlegende Sicherheitsvorschriften	3
Verwendung und Aufbewahrung des Handbuchs	4
Zweckbestimmung	5
Kennzeichnung des Geräts	6
Gewichte und Abmessungen	7
Allgemeine Hinweise zur Lieferung	7
Allgemeine Hinweise	8
Einsatzgrenzen	12
Entsorgung	12
Technische Merkmale	13
Installation	14
Mechanische Installation	16
Wasseranschluss	19
Elektroanschlüsse	24
Steuerungen und Schaltpläne	28
Legende	28
Installation mit vom Installateur bereitgestellten Ventilen	35
Reinigung, Wartung, Ersatzteile	36
Fehlersuche	37
Wartung	37
Anomalien und Abhilfen	41
Druckverluste Wasser	44
Technische Daten	45

ÍNDICE

Reglas fundamentales de seguridad	3
Uso y conservación del manual	4
Objetivo	5
Identificación máquina	6
Pesos y medidas	7
Notas generales para la entrega	7
Advertencias generales	8
Límites de uso	12
Eliminación	12
Características técnicas	13
Instalación	14
Instalación mecánica	16
Conexión hidráulica	19
Conexiones eléctricas	24
Mandos y esquemas eléctricos	28
Leyenda	28
Instalación con válvulas proporcionadas por el instalador	35
Limpieza, mantenimiento, recambio	36
Búsqueda de averías	37
Mantenimiento	37
Anomalías y soluciones	42
Pérdidas de carga lado agua	44
Datos técnicos	45

INHOUD

Belangrijke veiligheidsvoorschriften	3
De handleiding gebruiken en bewaren	4
Doel	5
Identificatie apparaat	6
Gewicht en afmetingen	7
Algemene opmerkingen bij de levering	7
Algemene voorschriften	8
Gebruikslimieten	12
Afdanking	12
Technische karakteristieken	13
Installatie	14
Mechanische installatie	16
Hydraulische aansluiting	19
Elektrische aansluitingen	24
Bedieningen en schakelschema's	28
Legende	28
Installatie met kleppen geleverd door de installateur	35
Schoonmaak, onderhoud, wisselstukken	36
Opsporen defecten	37
Onderhoud	37
Problemen en oplossingen	43
Waterlekken	44
Technische data	45

IT EN FR

Prima della messa in funzione,
leggere attentamente il manuale di istruzioni.

Carefully **read the following user information manual** before starting up the machine.

Avant la mise en service,
lire attentivement le manuel d'instructions.

Attenzione!
Operazioni particolarmente importanti e/o pericolose.

Warning!
Particularly important and/or delicate operations.

Attention ! Opérations
particulièrement importantes et/ou dangereuses.

Interventi che possono essere svolti a cura dell'utente.

Operations which may be carried out by the user.

Interventions pouvant être effectuées par l'utilisateur.

Interventi che **devono** essere svolti **esclusivamente da un installatore o un tecnico autorizzato.**

Interventions to be carried out **exclusively by an installer or authorized technician.**

Interventions **à effectuer uniquement par un installateur ou un technicien autorisé.**

Per le regole fondamentali di sicurezza,
le avvertenze generali di installazione
ed il piano di manutenzione, fare riferimento al manuale codice 4051222 (parte integrante della macchina).

For the fundamental safety rules,
general installation warnings and maintenance plan,
see the code 4051222 manual (that accompanies the unit).

Pour les règles fondamentales de sécurité,
mises en garde générales d'installation et plan
de l'entretien, voir le manuel code 4051222
(qui est partie intégrante de l'unité).

DE ES NL

Lesen Sie vor der **Inbetriebnahme aufmerksam die Bedienungsanleitung.**

Antes de la puesta en funcionamiento, **hay que leer atentamente el manual de instrucciones.**

Vóór de installatie van het apparaat
neemt u aandachtig deze handleiding door.

Achtung!
Besonders wichtige und / oder gefährliche Arbeitsgänge.

¡Atención!
Operaciones particularmente importantes y/o peligrosas.

Opgelet! Werkzaamheden
bijzonder belangrijken en/of gevaarlijken.

Maßnahmen, die durch den Anwender
vorgenommen werden können.

Intervenciones que pueden ser realizadas por el usuario.

Handelingen die kunnen uitgevoert te worden door de gebruiker.

Eingriffe, die nur von einem **Installateur oder von einem autorisierten Techniker vorgenommen werden dürfen.**

Intervenciones que **tienen** que ser efectuadas
sólo por el instalador o el técnico autorizado.

Reparaties van het apparaat **dienen uitgevoerd te worden door gespecialiseerd en opgeleid personeel.**

Für die grundlegenden Sicherheitsvorschriften,
für die allgemeinen Installationshinweise und Wartungsplan,
Siehe das Handbuch Art. Nr. 4051222
(das wird zusammen mit der Einheit verwahrt).

Para las reglas fundamentales de seguridad,
las advertencias generales de instalación y de mantenimiento,
ver el manual código 4051222 (que forma parte de la unidad).

Voor belangrijke veiligheidsvoorschriften,
algemene installatievoorschriften en onderhoudsschema,
zien de handleiding code 4051222
(het er wezenlijk deel van de eenheid).

UTILIZZO E CONSERVAZIONE DEL MANUALE

Il presente manuale di istruzioni è indirizzato all'utente della macchina, al proprietario al tecnico installatore e deve essere sempre a disposizione per qualsiasi eventuale consultazione.

Il manuale è destinato all'utilizzatore, al manutentore ed all'installatore della macchina.

Il manuale di istruzioni serve per indicare l'utilizzo della macchina previsto nelle ipotesi di progetto, le sue caratteristiche tecniche e per fornire indicazioni per l'uso corretto, la pulizia la regolazione e l'uso; fornisce inoltre importanti indicazioni per la manutenzione, per eventuali rischi residui e comunque per lo svolgimento di operazioni da svolgere con particolare attenzione.

Il presente manuale è da considerare parte della macchina e deve essere CONSERVATO PER FUTURI RIFERIMENTI fino allo smantellamento finale della macchina.

Il manuale di istruzioni deve essere sempre disponibile per la consultazione e conservato in luogo protetto ed asciutto.

In caso di smarrimento o danneggiamento, l'utente può richiedere un nuovo manuale al costruttore o al proprio rivenditore indicando il modello della macchina ed il numero di matricola della stessa visibile sulla targhetta di identificazione.

Il presente manuale rispecchia lo stato della tecnica al momento della sua redazione, il fabbricante si riserva il diritto di aggiornare la produzione ed i manuali successivi senza l'obbligo di aggiornarne anche le versioni precedenti.

Il costruttore si ritiene sollevato da eventuali responsabilità in caso di:
- *uso improprio o non corretto della macchina;*
- *uso non conforme a quanto espressamente specificato nella presente pubblicazione;*
- *grave carenza nella manutenzione prevista e consigliata;*
- *modifiche sulla macchina o qualsiasi intervento non autorizzato;*
- *utilizzo di ricambi non originali o specifici per il modello;*
- *inosservanza totale o anche parziale delle istruzioni;*
- *eventi eccezionali.*

USE AND PRESERVATION OF THE MANUAL

This instruction manual is intended for the machine's user, the owner and installation technician and must always be available to be consulted, if necessary.

The manual is addressed to the maintenance and installation operators of the machine.

The instruction manual aims to describe how to use the machine the way the machine is designed to be used, the machine's technical features and to provide information on how to use the machine correctly, and how to the clean, control and operate the machine; in addition, the manual provides important information about maintenance, any residual risks and however how to carry out operations to be performed with special care.

This manual is to be considered a part of the machine and must be PRESERVED FOR FUTURE REFERENCE until the machine is finally dismantled.

The instruction manual must always be available for consultation and be preserved in a protected and dry place.

The user can request a new manual from the manufacturer or from the local retailer if the manual is lost or damaged. The request must include details of the machine model and the serial number indicated on the identifying data plate.

This manual reflects the technical features at the date of preparation; the manufacturer reserves the right to upgrade the production and the subsequent manuals without being under an obligation to also update previous versions.

The manufacturer accepts no liability in the following cases:
- *improper or incorrect use of the unit;*
- *use that does not comply with the information expressly specified in this publication;*
- *serious shortcomings in the foreseen and recommended maintenance operations;*
- *changes made to the machine or any unauthorised operation;*
- *using non-genuine spare parts or parts not specific to the model;*
- *total or even partial non-compliance with the instructions;*
- *exceptional events.*

UTILISATION ET CONSERVATION DU MANUEL

Le présent manuel d'instructions s'adresse à l'utilisateur de l'appareil, au propriétaire et au technicien d'installation, et doit toujours être disponible pour toute consultation éventuelle.

Le manuel est destiné à l'utilisateur, au préposé à l'entretien et à l'installateur de l'appareil.

Le manuel d'instructions sert à indiquer l'utilisation de l'appareil prévue dans les hypothèses de conception et ses caractéristiques techniques, ainsi qu'à fournir des indications pour son utilisation correcte, le nettoyage, le réglage et le fonctionnement ; il fournit également d'importantes indications concernant l'entretien, les éventuels risques résiduels et, de manière générale, les opérations dont l'exécution exige une attention particulière.

Le présent manuel doit être considéré comme une partie intégrante de l'appareil et doit être CONSERVÉ EN VUE DE FUTURES CONSULTATIONS jusqu'à son démantèlement final.

Le manuel d'instructions doit toujours être disponible pour la consultation et conservé dans un endroit sec et protégé.

En cas de perte ou de détérioration, l'utilisateur peut demander un nouveau manuel au fabricant ou à son revendeur, en indiquant le numéro du modèle et le numéro de série de l'appareil, indiqué sur sa plaque d'identification.

Le présent manuel reflète l'état de la technique au moment de sa rédaction; le fabricant se réserve le droit de mettre à jour la production et les manuels suivants sans obligation de mettre également à jour les versions précédentes.

Le fabricant décline toute responsabilité dans les cas suivants :
- *utilisation impropre on incorrecte de l'appareil;*
- *utilisation non conforme aux spécifications fournies dans les présente publication;*
- *grave carence dans l'entretien prévu et conseillé;*
- *modifications de l'appareil ou toute autre intervention non autorisée;*
- *utilisation de pièces de rechange non originales ou non spécifiques au modèle;*
- *non respect total ou partiel des instructions;*
- *événements exceptionnels.*

VERWENDUNG UND AUFBEWAHRUNG DES HANDBUCHS

Das vorliegende Bedienungshandbuch richtet sich an den Bediener der Maschine, an den Eigentümer und an den Installateur und muss jederzeit zum Nachschlagen griffbereit sein.

Das vorliegende Bedienungshandbuch richtet sich an den Bediener, den Eigentümer und den Installateur der Maschine.

Das Bedienungshandbuch dient zu Angabe der bei der Planung vorgesehenen Verwendung der Maschine und ihrer technischen Merkmale sowie zur Lieferung von Anweisungen für die sachgemäße Verwendung, die Reinigung, die Justierung und den Einsatz. Außerdem liefert es wichtige Hinweise für die Wartung, eventuelle Restrisiken und ganz allgemein für Tätigkeiten, die mit besonderer Vorsicht durchgeführt werden müssen.

Das vorliegende Handbuch ist als Teil der Maschine zu betrachten und muss für ZUKÜNFTIGES NACHSCHLAGEN bis zur endgültigen Demontage der Maschine aufbewahrt werden.

Das Bedienungshandbuch muss an einem geschützten und trockenen Ort aufbewahrt werden und jederzeit zum Nachschlagen verfügbar sein.

Sollte das Handbuch verloren gehen oder beschädigt werden, so kann der Bediener beim Hersteller oder einem Händler ein neues Handbuch anfordern. Dafür müssen das Modell und Seriennummer der Maschine angegeben werden, beide befinden sich auf dem Kennschild an der Maschine.

Das vorliegende Handbuch gibt den Status der Technik zum Zeitpunkt seiner Erstellung wieder, der Hersteller behält sich das Recht vor, die Produktion und die nachfolgenden Handbücher zu aktualisieren, ohne dass ihm daraus die Verpflichtung zur Aktualisierung der vorhergehenden Ausgaben entsteht.

In folgenden Fällen übernimmt der Hersteller keine Verantwortung:
- *unsachgemäße oder nicht korrekte Verwendung der Maschine;*
- *Verwendung, die nicht mit den ausdrücklich in dem vorliegenden Dokument angeführten Angaben übereinstimmt;*
- *schwere Mängel bei der vorgesehenen und empfohlenen Wartung;*
- *Änderungen an der Maschine oder andere nicht genehmigte Eingriffe;*
- *Verwendung von nicht originalen oder nicht für das Modell spezifischen Ersatzteilen;*
- *völlige oder teilweise Nichtbeachtung der Anweisungen;*
- *außergewöhnliche Ereignisse.*

USO Y CONSERVACIÓN DEL MANUAL

Este manual de instrucciones está dirigido al usuario de la máquina, al propietario y al técnico instalador y debe estar siempre a disposición para cualquier consulta eventual.

El manual está destinado al usuario, al encargado del mantenimiento y al instalador de la máquina.

El manual de instrucciones sirve para indicar el uso de la máquina previsto en las hipótesis de diseño, sus características técnicas y para proporcionar indicaciones para el uso correcto, la limpieza, la regulación y el uso; también proporciona indicaciones importantes para el mantenimiento, para eventuales riesgos residuales y para la realización de operaciones que deben desempeñarse con una atención especial.

Este manual debe considerarse como parte de la máquina y debe CONSERVARSE PARA REFERENCIAS FUTURAS hasta la eliminación final de la máquina.

El manual de instrucciones debe estar siempre a disposición para ser consultado y debe conservarse en un lugar protegido y seco.

En caso de pérdida o deterioro, el usuario podrá solicitar un nuevo manual al fabricante o al revendedor, indicando el modelo de la máquina y el número de matrícula de la misma, visible en la placa de identificación.

Este manual refleja el estado de la técnica en el momento de su redacción; el fabricante se reserva el derecho de actualizar la producción y los manuales sucesivos sin la obligación de actualizar también las versiones anteriores.

El fabricante se retiene libre de eventuales responsabilidades en caso de:
- *uso indebido o no correcto de la máquina;*
- *uso no conforme con cuanto expresamente especificado en esta publicación;*
- *carencias graves en el mantenimiento previsto y recomendado;*
- *modificaciones en la máquina o cualquier intervención no autorizada;*
- *uso de repuestos no originales o específicos para el modelo;*
- *incumplimiento total o parcial de las instrucciones;*
- *Eventos excepcionales.*

DE HANDLEIDING GEBRUIKEN EN BEWAREN

Deze handleiding met instructies is gericht tot de gebruiker van de machine, de eigenaar en de technicus-installateur. De handleiding moet altijd ter beschikking zijn om die eventueel te kunnen raadplegen.

De handleiding is bestemd voor de gebruiker, de onderhoudstechnicus en de installateur van de machine.

De handleiding met instructies is bedoeld om het voorziene gebruik van de machine binnen de ontwerpcondities en de technische kenmerken ervan aan te geven, en om aanwijzingen te verstrekken wat betreft het correcte gebruik, de reiniging en de afstelling. Bovendien bevat de handleiding belangrijke aanwijzingen voor het onderhoud en wordt er op eventuele blijvende risico's gewezen, naast aanwijzingen voor het uitvoeren van handelingen die met bijzondere aandacht moeten worden uitgevoerd.

Deze handleiding moet als een deel van de machine worden beschouwd en dient te worden BEWAARD OM DIE LATER TE RAADPLEGEN tot aan de uiteindelijke ontmanteling van de machine.

De handleiding met instructies moet altijd ter beschikking zijn om die te raadplegen, en moet op een beschermde, droge plaats worden bewaard.

Indien de handleiding zoek raakt of beschadigd is, kan de gebruiker bij de fabrikant of aan de verkoper een nieuwe handleiding aanvragen, met vermelding van het model van de machine en het serienummer, te vinden op het identificatieplaatje.

Deze handleiding is een weergave van de staat van de techniek op het moment van de opmaak ervan. De fabrikant behoudt zich het recht voor om de productie en de volgende handleidingen te updaten zonder dat hij verplicht is om ook vorige versies te moeten updaten.

De fabrikant acht zich ontheven van eventuele verantwoordelijkheid in geval van:
- *oneigenlijk of verkeerd gebruik van de machine;*
- *gebruik dat niet conform is met wat uitdrukkelijk in deze uitgave is aangegeven;*
- *ernstige nalatigheid tijdens het voorziene en aanbevolen onderhoud;*
- *wijzigingen aan de machine of andere interventies die niet zijn toegestaan;*
- *gebruik van niet-originele reserveonderdelen of onderdelen die niet specifiek voor het model zijn;*
- *het volledig of gedeeltelijk niet naleven van de instructies;*
- *uitzonderlijke gebeurtenissen.*

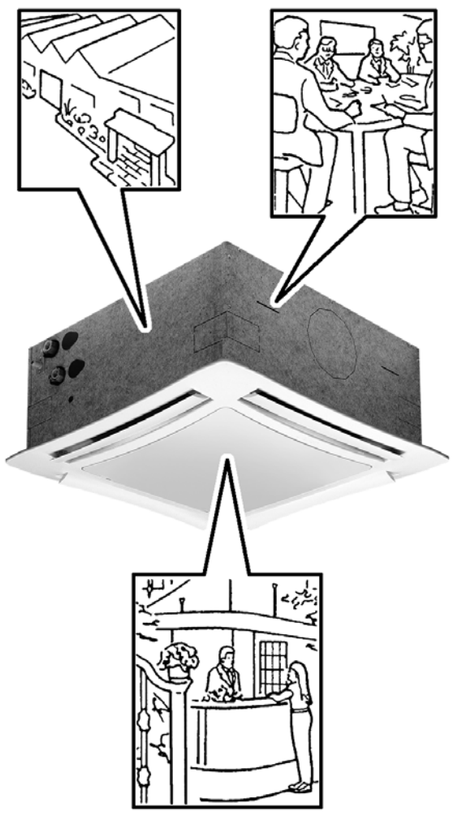

SCOPO

ISTRUZIONI ORIGINALI

PRIMA DI INSTALLARE L'APPARECCHIO LEGGERE ATTENTAMENTE QUESTO MANUALE

I ventilconvettori Cassette sono destinati all'uso in ambienti commerciali e privati dotati di controsoffitti.

I ventilconvettori Cassette sono costruiti esclusivamente per le funzioni di riscaldamento, filtrazione, raffreddamento e deumidificazione; non sono adatti per nessun altro uso.

Il ventilconvettore Cassette non può essere impiegato:
- ***per il trattamento dell'aria all'aperto***
- ***per l'installazione in ambienti umidi***
- ***per l'installazione in atmosfere esplosive***
- ***per l'installazione in atmosfere corrosive***

Verificare che l'ambiente in cui è installato l'apparecchio non contenga sostanze che generino un processo di corrosione delle alette in alluminio.

Gli apparecchi sono alimentati con acqua calda/fredda a seconda che si voglia riscaldare o raffrescare l'ambiente.

APPLICATION

CAREFULLY READ THIS MANUAL BEFORE INSTALLING THE APPLIANCE

The Cassette fan convectors are designed for use in commercial and private environments with false ceilings.

The Cassette fan-coil units are exclusively built for air heating, filtering, cooling and dehumidification. They are not suitable for any other purpose.

The Cassette fan-coil unit may not be used:
- ***for outdoor air treatment***
- ***for installation in moist rooms***
- ***for installation in explosive atmospheres***
- ***for installation in corrosive atmospheres***

Make sure that the environment where the appliance is installed does not contain substances that cause the corrosion of the aluminium fins.

The appliances are supplied with hot/cold water depending on whether the environment is being heated/cooled.

BUT

AVANT D'INSTALLER L'APPAREIL LIRE ATTENTIVEMENT CE MANUEL

Les ventilo-convecteurs Cassette sont conçus pour être utilisés dans des locaux commerciaux et résidentiels équipés de plafonds techniques.

Les ventilo-convecteurs Cassette sont construits exclusivement pour le refroidissement, la filtration, le refroidissement et la déshumidification; ils ne sont adaptés à aucun autre usage.

Le ventilo-convecteur Cassette ne peut pas:
- ***pour le traitement de l'air en plein air***
- ***être installé dans des locaux humides***
- ***être installé dans des atmosphères explosives***
- ***être installé dans des atmosphères corrosives***

Vérifier que la pièce dans laquelle l'appareil est installé ne contient pas de substances pouvant engendrer la corrosion des ailettes en aluminium.

Les appareils sont alimentés avec de l'eau chaude/froide selon qu'on veut chauffer ou rafraîchir la pièce.

ZWECKBESTIMMUNG

BEVOR DAS GERÄT INSTALLIERT WIRD, SOLLTE DIESES HANDBUCH SORGFÄLTIG GELESEN WERDEN

Die Kassetten-Klimakonvektoren sind für den Einbau in Büro- und Wohnräumen mit abgehängter Decke bestimmt.

Die Kassetten-Klimakonvektoren sind ausschließlich zum Lufterwärmen, Filtern, Kühlen und Entfeuchten ausgelegt. Jeder andere Gebrauch ist ungeeignet.

Il Kassetten-Klimakonvektor darf nicht eingesetzt werden für:
- ***die Aufbereitung der Luft im Freien***
- ***die Installation in feuchten Räumen***
- ***die Installation in explosiver Atmosphäre***
- ***die Installation in korrosiver Atmosphäre***

Überprüfen, dass der Raum, in dem das Gerät installiert wird, keine Stoffe enthält, die einen Korrosionsprozess der Aluminiumrippen bewirken.

Je nachdem, ob der Raum beheizt oder gekühlt werden soll, werden die Geräte mit warmem, bzw. kalten Wasser gespeist.

OBJETIVO

ANTES DE INSTALAR EL APARATO LEA ATENTAMENTE ESTE MANUAL

Los ventiladores convectores Cassette han sido diseñados para usarlos en locales comerciales y privados provistos de falso techo.

Los ventiladores convectores Cassette han sido construidos exclusivamente para las funciones de calefacción, filtrado, enfriamiento y deshumidificación; no son adecuados para ningún otro uso.

Los ventiladores convectores Cassette no se pueden usar para:
- ***el tratamiento del aire al aire libre***
- ***su instalación en locales húmedos***
- ***su instalación en atmósferas explosivas***
- ***su instalación en atmósferas corrosivas***

Compruebe que la estancia en la que se está instalado el aparato no contenga sustancias que generen un proceso de corrosión de las aletas de aluminio.

Los aparatos se alimentan con agua caliente/fría según si se desea calentar o refrescar el local.

DOEL

VÓÓR DE INSTALLATIE VAN HET APPARAAT NEEMT U AANDACHTIG DEZE HANDLEIDING DOOR

De ventilators-convectors Cassette werden ontworpen voor gebruik in commerciële en privé-ruimtes met een verlaagd plafond.

De ventilators-convectors Cassette werden uitsluitend ontworpen om te verwarmen, te filteren, af te koelen en te ontvochtigen; ze mogen voor geen enkel ander gebruik aangewend worden.

De ventilators-convectors Cassette mag niet worden gebruikt:
- ***voor de zuivering van de buitenlucht***
- ***voor installatie in vochtige ruimten***
- ***voorinstallatie in ruimten waar ontploffingsgevaar heerst***
- ***voor installatie in corrosieve omgevingen***

Controleer of de omgeving waarin het apparaat geïnstalleerd is geen stoffen bevat die een roestproces van de aluminium ribben op gang brengen.

De apparaten worden gevoed met warm/koud water, naargelang men de ruimte wenst af te koelen of te verwarmen.

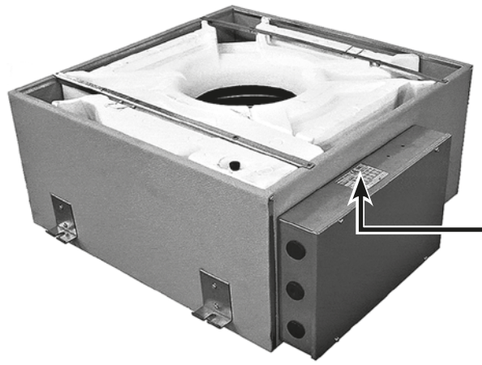

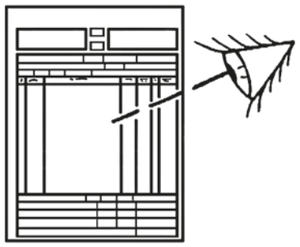

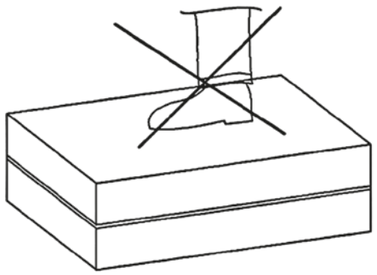

IDENTIFICAZIONE MACCHINA

A bordo di ogni singola macchina è applicata l'etichetta di identificazione riportante i dati del costruttore ed il tipo di macchina.

L'apparecchio viene imballato in scatole di cartone.

Una volta che l'apparecchio è disinballato, controllare che non vi siano danni e che corrisponda alla fornitura.

In caso di danni o di sigla dell'apparecchio non corrispondente a quanto ordinato, rivolgersi al proprio rivenditore citando la serie e il modello.

Il costruttore esclude qualsiasi responsabilità per i danni eventuali causati da un uso improprio.

IDENTIFYING THE APPLIANCE

Each unit is supplied with an identification plate giving details of the manufacturer and the type of appliance.

The appliance is supplied in cardboard packaging.

After unpacking the appliance, make sure it is undamaged and corresponds to the unit requested.

In the event of damage or if the identification code does not correspond to that ordered, contact your dealer immediately, quoting the series and model.

The manufacturer declines all liability for any damage caused by improper use.

IDENTIFICATION DES MACHINES

Une étiquette d'identification est appliquée sur chaque machine; elle indique les données du constructeur et le type de machine.

L'appareil est emballé dans des boîtes en carton.

Après avoir déballé l'appareil, contrôler qu'il n'a subi aucun dommage et qu'il correspond bien à la fourniture.

En cas de dommages ou si le sigle de l'appareil ne correspond pas à ce qui a été commandé, s'adresser au vendeur en indiquant la série et le modèle.

Le fabricant décline toute responsabilité pour les dommages éventuels causés par une utilisation impropre.

KENNZEICHNUNG DES GERÄTS

Jedes Gerät ist mit einem Typenschild gekennzeichnet, auf dem die Daten des Herstellers und der Typ des Geräts angegeben sind.

Das Gerät ist in einem Karton verpackt.

Nach dem Auspacken muss kontrolliert werden, ob das Gerät unbeschädigt ist und dem bestellten Artikel entspricht.

Im Falle von Beschädigungen oder wenn das Gerät nicht dem bestellten Artikel entspricht, wenden Sie sich bitte unter Angabe von Seriennummer und Modell an Ihren Händler.

Der Hersteller haftet nicht für solche Schäden, die durch den unsachgemäßen Gebrauch entstehen.

IDENTIFICACIÓN DE LA MÁQUINA

Cada máquina lleva una placa de identificación en la que figuran los datos del fabricante y el tipo de máquina de que se trata.

El aparato viene embalado en cajas de cartón.

Una vez desembalado el aparato verificar que no presente ningún daño que corresponda al suministro.

En caso de daños o de que la sigla del aparato no corresponda al pedido, dirigirse al vendedor dando como referencia la serie y el modelo.

El fabricante declina cualquier responsabilidad por los posibles daños debidos a un uso inadecuado.

IDENTIFICATIE APPARAAT

Aan boord van elk apparaat wordt een identificatielabel aangebracht met de gegevens van de fabrikant en het type machine.

Het apparaat wordt in een kartonnen doos verpakt.

Eens het apparaat van zijn verpakking werd ontdaan, controleert u of het apparaat onbeschadigd is en overeenkomt met wat besteld werd.

Ingeval van beschadigingen, of indien het apparaat niet overeenkomt met de bestelling, wendt u zich tot uw verkoper, met vermelding van het serienummer en het model.

De fabrikant kan niet aansprakelijk gesteld worden voor eventuele schade die het gevolg is van een oneigenlijk gebruik.

PESI E DIMENSIONI | WEIGHTS AND DIMENSIONS

APPARECCHIO
APPLIANCE
APPAREIL
GERÄT
APARATO
APPARAAT

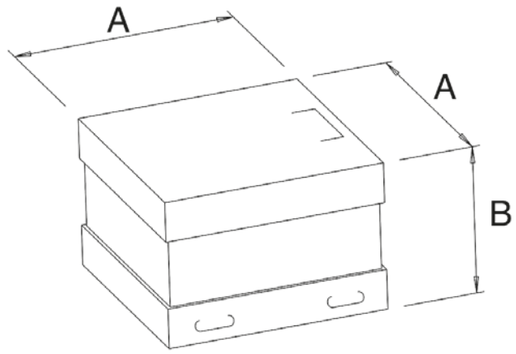

Modello Model Modele Modell Modelo Model	Peso unità imballata Weight with packaging Poids de l'unité emballée Gewicht des verpackten Geräts Peso de la unidad embalada Gewicht verpakte eenheid	Peso unità non imballata Weight without packaging Poids de l'unité seule Gewicht des unverpackten Geräts Peso de la unidad sin embalar Gewicht eenheid zonder verpakking	A	B
	kg	kg	mm	mm
CWS 02-2P / CWS 12-2P	21	18	790	350
CWS 04-4P / CWS 14-4P	22,5	19,5		
CWS 22-2P / CWS 24-4P / 26-4P	22	19		
CWS 32-2P / CWS 34-4P / 36-4P				
CWS 42-2P	40	35	1050	400
CWS 44-4P	44	39		
CWS 52-2P / CWS 54-4P / 56-4P				
CWS 62-2P / CWS 64-4P / 66-4P				

NOTE GENERALI ALLA CONSEGNA

Il ventilconvettore Cassette è costituito dalle seguenti parti:

- *Apparecchio*
- *Vaschetta raccolta condensa, inclusi gli accessori per l'assemblaggio*

- *Plafoniera + 4 viti M5x50mm + 4 rondelle*
- *Staffe di montaggio + 16 viti 3,9x9,5mm*
- *Valvole e tubi (opzionali)*
- *Interruttori di controllo e termostati come specificati (opzionali)*

- *Libretto di istruzioni e manutenzione*

GENERAL NOTES ON DELIVERY

The Cassette fan-coil unit consists of the following parts:

- *Appliance*
- *Condensate tray incl. assembly material*

- *Diffuser + 4 screws M5x50mm + washers (accessory)*
- *Mounting brackets + 16 screws 3,9x9,5mm*
- *Valving and piping (accessory)*
- *Control unit switches and thermostats as specified (accessory)*
- *Instruction and maintenance manual*

POIDS ET DIMENSIONS | GEWICHT UND ABMESSUNGEN | PESOS Y MEDIDAS | GEWICHT EN AFMETINGEN

PLAFONIERA
DIFFUSER
GRILLE
DECKENBLENDE
PLAFÓN
PLAFONDELEMENT

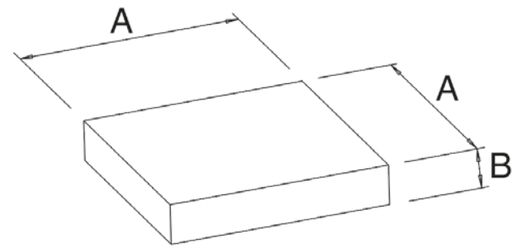

Modello Model Modele Modell Modelo Model	Peso unità imballata Weight with packaging Poids de l'unité emballée Gewicht des verpackten Geräts Peso de la unidad embalada Gewicht verpakte eenheid	Peso unità non imballata Weight without packaging Poids de l'unité seule Gewicht des unverpackten Geräts Peso de la unidad sin embalar Gewicht eenheid zonder verpakking	A	B
	kg	kg	mm	mm
DIF 600	3,5	2,5	750	150
DIF 800	7,0	5,5	1000	200

REMARQUES GENERALES POUR LA LLIVRAISON

Le ventilo-convecteur Cassette est constitué des pièces suivantes:

- *appareil*
- *bac à condensats, y compris les accessoires pour l'assemblage*

- *grille + 4 vis M5x50mm + rondelles*
- *brides de montage + 16 vis 3,9x9,5mm*
- *vannes et tubes, option*
- *interrupteurs de contrôle et thermostats spécifiés, en option*

- *Instructions d'installation et d'entretien*

ALLGEMEINE HINWEISE ZUR LIEFERUNG

Der Kassetten-Klimakonvektor besteht aus den folgenden Teilen:

- *Gerät*
- *Kondensatwanne, komplett mit Montagezubehör*

- *Deckenblende + 4 Schrauben M5 x 50 mm + 4 Unterlegscheiben*
- *Montageschienen + 16 Schrauben 3,9x9,5 mm*
- *Ventile und Schläuche (Optionen)*
- *Schalter und Thermostate, je nach Ausstattung (Optionen)*

- *Gebrauchs- und Wartungsanleitung*

NOTAS GENERALES PARA LA ENTREGA

El ventilador convector Cassette está compuesto de las siguientes partes:

- *Aparato*
- *Bandeja de recuperación del agua de condensación, incluidos los accesorios para el montaje*
- *Plafón + 4 tornillos M5x50 mm + 4 arandelas*
- *Abrazadera de montaje + 16 tornillos 3,9x9,5mm*
- *Válvulas y tubos (opcionales)*
- *Interruptores de control y termostatos como especificados (opcionales)*
- *Manual de instrucciones y mantenimiento*

ALGEMEINE OPMERKINGEN BIJ DE LEVERING

De ventilators-convectors Cassette bestaan uit de volgende onderdelen:

- *Apparaat*
- *Opvangbak condensatievocht, inclusief de accessoires voor de montage*
- *Plafondelement + 4 schroeven M5x50mm + 4 rondsels*
- *Bevestigingsbeugels + 16 schroeven 3,9x9,5mm*
- *Kleppen en buizen (optie)*
- *Bedieningsschakelaars en thermostaten, zoals gespecificeerd (optie)*
- *Handleiding voor het gebruik en het onderhoud*

AVVERTENZE GENERALI

SI RACCOMANDA DI LEGGERE ATTENTAMENTE QUESTO MANUALE INFORMATIVO PER L'UTENTE, PER LA VOSTRA SICUREZZA E PER EVITARE DANNI AL VENTILCONVETTORE CASSETTE.

Livello di pressione sonora ponderata in scala A < 70 dB(A)

Quanto segue è di estrema importanza per quanto riguarda i lavori di:

Movimentazione, Immagazzinamento, Installazione, Manutenzione, Funzionamento, Interventi sull'impianto elettrico, Interventi sull'impianto di refrigerazione

- *Tutto il personale deve essere addestrato o istruito adeguatamente.*
- *Le responsabilità del personale vanno definite in modo chiaro.*
- *Tutti gli interventi sull'impianto elettrico vanno eseguiti da, o sotto la supervisione di, elettricisti qualificati.*
- *Tutti gli interventi sull'impianto idraulico vanno eseguiti da installatori qualificati o da personale istruito all'uopo.*

L'assemblaggio, lo smontaggio, l'installazione, gli interventi sull'impianto elettrico, l'avviamento e la manutenzione del ventilconvettore Cassette per installazione a controsoffitto devono essere in conformità alle leggi, alle norme, ai regolamenti, ai codici e agli standard sulla salute e la sicurezza in vigore, e alla più recente tecnologia.

Possono essere comprese norme, regole, codici e standard validi per sistemi di refrigerazione, serbatoi a pressione, impianti elettrici e paranchi di sollevamento.

Gli schemi elettrici inclusi nel presente manuale non prendono in considerazione la messa a terra o altri tipi di protezione elettrica previsti da norme, regolamenti, codici e standard locali o dall'azienda locale di fornitura dell'energia elettrica.

GENERAL WARNINGS

PLEASE READ THIS USER INFORMATION MANUAL CAREFULLY FOR YOUR OWN SAFETY AND FOR THE PROTECTION OF THE CASSETTE FAN-COIL UNIT FROM DAMAGE.

The A-weighted sound pressure level < 70 dB(A)

This User Information Manual addresses the following:

Handling, Storage, Installation, Maintenance, Operation, Electrical Work, Refrigeration Work

- *All personnel must have been trained or given appropriate instructions.*
- *Personnel responsibilities must be defined clearly!*
- *All electrical work must be carried out by or under the supervision of qualified electrical installers.*
- *All waterwork work must be carried out by qualified installers or by personnel who have been given appropriate instructions.*

Assembly, disassembly, installation, electrical work, commissioning, repair and maintenance of the Cassette coffered-ceiling fan-coil unit must be in accordance with all applicable health and safety laws, rules and regulations, relevant codes and standards and the latest technology.

They may include rules, regulations, codes and standards applicable to refrigeration systems, pressure vessels, electrical installations and lifting tackle.

Wiring diagrams in this User Information Manual do not address protective grounding or other electrical protection which will be required under local rules, regulations, codes or standards or by the local electricity supplier.

GENERALITES

NOUS VOUS RECOMMANDONS DE LIRE ATTENTIVEMENT CE LIVRET DE L'UTILISATEUR, POUR VOTRE SÉCURITÉ ET POUR ÉVITER TOUT DOMMAGE AU VENTILO-CONVECTEUR CASSETTE.

Le niveau de pression sonore pondéré A < 70 dB(A)

Ce qui suit est très important pour ce qui concerne les travaux de:

Manutention, entreposage, installation, entretien, fonctionnement, Interventions sur l'installation électrique, interventions sur l'installation de réfrigération

- *Tout le personnel doit être informé et formé convenablement.*
- *Les responsabilités du personnel doivent être définies clairement.*
- *Toutes les interventions sur l'installation électrique doivent être exécutés par, ou sous la surveillance, d'électriciens qualifiés.*
- *Toutes les interventions sur l'installation hydraulique doivent être exécutés par des installateurs qualifiés ou par du personnel spécialement formé.*

L'assemblage, le démontage, l'installation, les interventions sur l'installation électrique, la mise en marche et l'entretien du ventilo-convecteur Cassette à encastrer dans un plafond technique doivent être conformes à la législation, à la réglementation, aux normes et aux standards sur la santé et la sécurité en vigueur, et à la technologie la plus récente.

Ainsi qu'aux normes, réglementations, lois et standards valables pour les systèmes de réfrigération, réservoirs sous pression, installations électriques et systèmes de levage.

Les schémas électriques inclus dans ce livret ne prennent pas en considération la mise à la terre ou autres types de protection électrique prévus par les normes, réglementations, lois et standards locaux ou par le fournisseur local d'énergie électrique.

ALLGEMEINE HINWEISE

FÜR IHRE PERSÖNLICHE SICHERHEIT UND UM BESCHÄDIGUNGEN DES KASSETTEN-KLIMAKONVEKTORS ZU VERMEIDEN SOLLTE DIESES INFORMATIVE HANDBUCH UNBEDINGT AUFMERKSAM GELESEN WERDEN.

Der A-gewichtete Schalldruckpegel < 70 dB(A)

Die nachstehenden Abschnitte sind extrem wichtig für die folgenden Arbeiten:

Beförderung, Einlagerung, Installation, Wartung, Betrieb, Eingriffe an der Elektrik, kältetechnische Arbeiten

- *Das gesamte Personal muss ausreichend geschult oder unterrichtet sein.*
- *Die Verantwortlichkeiten des Personals müssen klar definiert sein.*
- *Sämtliche Eingriffe an der Elektrik müssen von fachlich qualifizierten Elektrikern, bzw. unter deren Anleitung ausgeführt werden.*
- *Alle Eingriffe an der Hydraulik müssen von fachlich qualifizierten Installateuren oder zu diesem Zweck geschultem Personal ausgeführt werden.*

Montage, Demontage, Installation, Eingriffe an der Elektrik, In Betrieb setzen und Wartung des Kassetten-Klimakonvektors für die Installation in einer abgehängten Decke müssen gemäß der geltenden Gesetze, Normen, Bestimmungen und Standards zu Gesundheit und Sicherheit, sowie der neuesten Technologie erfolgen.

Diese Vorschriften können Normen, Regeln, Gesetze und Standards für Kühlsysteme, Druckbehälter, Elektroanlagen und Hebezeug beinhalten.

Die in diesem Handbuch enthaltenen Schaltpläne beinhalten nicht die Erdung oder andere, in den örtlichen Normen, Bestimmungen, Gesetzen und Standards, oder vom örtlichen Energieversorgungsunternehmen vorgesehenen elektrische Schutzarten.

ADVERTENCIAS GENERALES

SE RECOMIEDA LEER ATENTAMENTE ESTE MANUAL INFORMATIVO PARA EL USUARIO, POR SU SEGURIDAD Y PARA EVITAR DAÑOS AL VENTILADOR CONVECTOR CASSETTE.

El nivel de presión sonora con ponderación A < 70 dB(A)

Cuanto sigue es de gran importancia ya que está relacionado con los trabajos de:

Manipulación, Almacenado, Instalación, Mantenimiento, Funcionamiento, Intervenciones en la instalación eléctrica, Intervenciones en la instalación de la refrigeración

- *Todo el personal deberá ser preparado o instruido de modo adecuado.*
- *Las responsabilidades del personal se definen claramente.*
- *Todas las intervenciones en la instalación eléctrica serán realizadas por electricistas cualificados o bajo la supervisión de los mismos.*
- *Todas las intervenciones en la instalación hidráulica serán realizadas por instaladores cualificados o por personal instruido al respecto.*

El montaje, el desmontaje, la instalación, las intervenciones en la instalación eléctrica, la puesta en marcha y el mantenimiento del ventilador convector Cassette para instalación en falso techo deben ser conformes a las leyes, normas, reglamentos, códigos y estándares sobre la salud y la seguridad vigentes y a las tecnologías más recientes.

Se pueden incluir normas, reglas, códigos y estándares válidos para sistemas de refrigeración, depósitos a presión, instalaciones eléctricas y polispastos de elevación.

Los esquemas eléctricos incluidos en el presente manual no tienen en cuenta la toma de tierra u otros tipos de protección eléctrica previstos por las normas, reglamentos, códigos y estándares locales o de la empresa local de suministro de la energía eléctrica.

ALGEMENE VOORSCHRIFTEN

DE GEBRUIKER WORDT AANGERADEN DEZE HANDLEIDING AANDACHTIG DOOR TE NEMEN, VOOR DE EIGEN VEILIGHEID EN OM TE VOORKOMEN VAN DE VENTILATOR-CONVECTOR CASSETTE BESCHADIGD WORDT.

Geluidsdrukniveau gewogen schaal A < 70 dB(A)

Hierna volgen een aantal bijzonder belangrijke aanwijzingen met betrekking tot:

De verplaatsing, de Opslag, de Installatie, het Onderhoud, de Werking, Ingrepen op de elektrische installatie, Ingrepen op de koelinstallatie

- *Het voltallige personeel moet opgeleid worden of een gepaste training volgen.*
- *De verantwoordelijkheden van het personeel worden duidelijk afgebakend.*
- *Alle ingrepen op de elektrische installatie worden uitgevoerd door of onder het toezicht van vakbekwame elektriciens.*
- *Alle ingrepen op de waterinstallatie worden uitgevoerd door vakbekwame installateurs of behoorlijk opgeleid personeel.*

De montage, de demontage, de installatie, de ingrepen op de elektrische installatie, het starten en het onderhoud van de ventilator-convector Cassette met het oog op de installatie tegen een verlaagd plafond, worden uitgevoerd overeenkomstig de wetgeving, de normen, de regels en standaardvoorschriften inzake de gezondheid en de veiligheid, en de meest recente technologie.

Hierbij kan sprake zijn van normen, regels en standaards geldig voor koelsystemen, drukrecipiënten, elektrische installatie en hefinrichtingen.

E schakelschema's in onderhavige handleiding houden geen rekening met de aardleiding of andere soorten van elektrische beveiliging voorzien door de lokale normen, regels en standaards of het lokaal bedrijf dat de elektrische energie levert.

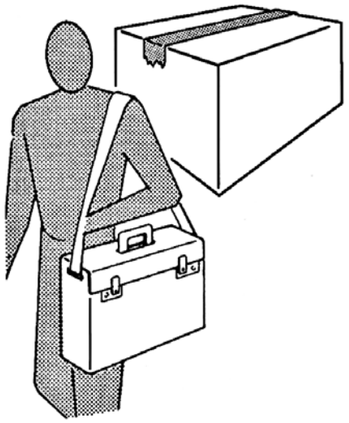

Campo di applicazione e qualifiche

Il presente manuale riguarda:
- *Trasporto, movimentazione e immagazzinamento*
- *Installazione*
- *Interventi sull'impianto elettrico*
- *Avviamento e manutenzione*
- *Smaltimento*

Ogni riparazione o manutenzione dell'apparecchio deve essere eseguita da personale specializzato e qualificato.

Il costruttore non risponde in caso di danni provocati da modifiche o manomissioni dell'apparecchio.

Qualsiasi modifica o integrazione al ventilconvettore che possa compromettere la sicurezza, inclusa l'aggiunta e la regolazione di dispositivi e valvole di sicurezza, necessita dell'approvazione della ditta costruttrice.

Gli interventi di installazione, sull'impianto elettrico e le riparazioni, dovranno essere effettuati da personale qualificato ed esperto che sia a conoscenza di:
- *norme e regolamenti sulla sicurezza e la salute*
- *norme e regolamenti sulla prevenzione degli incidenti*
- *codici e normative pertinenti*

Questi lavoratori specializzati devono essere in grado di capire il proprio lavoro e di individuare e evitare i rischi potenziali.

Il trasporto, la movimentazione, l'avviamento e la manutenzione vanno affidati a personale specializzato o a persone che abbiano ricevuto la formazione e le istruzioni necessarie sul tipo di lavoro e sui rischi conseguenti al mancato rispetto delle norme di sicurezza.

Scope and Qualifications

This User Information Manual addresses the following:
- *Transportation, handling and storage*
- *Installation*
- *Electrical work*
- *Commissioning and maintenance*
- *Disposal*

All repairs or maintenance must be performed by qualified specialists.

The manufacturer declines all responsibility for damage caused by modifications or tampering with the unit.

Any modification of or addition to the fan-coil unit which may affect safety including the incorporation and setting of safety devices and valves requires approval by the manufacturer.

Installation work, electrical work and repairs must be carried out by qualified skilled personnel who have adequate training and experience and are familiar with:
- *safety and health rules and regulations*
- *rules and regulations applicable to the prevention of accidents*
- *applicable codes and standards*

Such skilled workers must be able to understand their work and to identify and avoid potential risks.

Transportation, handling, commissioning and maintenance may be carried out by skilled persons or persons who have been given the necessary training and instructions with respect to their work and the risks implied by unsafe working.

Champ d'application et qualifications

Ce livret concerne:
- *Transport, manutention et entreposage*
- *Installation*
- *Interventions sur l'installation électrique*
- *Mise en marche et entretien*
- *Démolition*

Toutes les réparations ou entretiens de l'appareil doivent être effectués par le SAV ou par un technicien spécialisé.

Le fabricant décline toute responsabilité en cas de dommages provoqués par des modifications ou altérations de l'appareil.

Toute modification, ou adjonction, apportée au ventilo-convecteur qui pourrait en compromettre la sécurité, y compris l'ajout et le réglage de dispositifs et vannes de sécurité, doit être approuvée par le fabricant.

Les travaux d'installation, sur l'installation électrique et les réparations devront être effectués par du personnel qualifié et expérimenté connaissant:
- *Les normes et réglementations sur la sécurité et la santé*
- *Les normes et réglementations sur la prévention des accidents*
- *Législation et normes y correspondant*

Ces travailleurs spécialisés doivent être en mesure de comprendre leur travail et d'évaluer et éviter les risques potentiels.

Le transport, la manutention, la mise en marche et l'entretien doivent être effectués par du personnel spécialisé ou par des personnes ayant reçu la formation et les instructions nécessaires sur le type de travail et sur les risques inhérents au non respect des normes de sécurité.

Anwendungsbereich und Qualifikationen

Dieses Handbuch behandelt:
- *Transport, Beförderung und Einlagerung*
- *Installation*
- *Arbeiten an der Elektrik*
- *Inbetriebsetzung und Wartung*
- *Entsorgung*

Alle Reparatur- oder Wartungsarbeiten am Gerät müssen von qualifiziertem Fachpersonal ausgeführt werden.

Der Hersteller haftet nicht für Schäden, die durch Veränderungen oder Manipulierungen des Geräts entstehen.

Alle Veränderungen oder Erweiterungen des Klimakonvektors, welche die Sicherheit beeinträchtigen können, einschließlich Hinzufügen oder Verstellen der Sicherheitsventile, erfordern die Genehmigung des Herstellers.

Die Installation, Eingriffe an der Elektrik und Reparaturen müssen von fachlich qualifiziertem und erfahrenen Personal ausgeführt werden, welches die folgenden Vorschriften kennt:
- *Normen und Bestimmungen zu Sicherheit und Gesundheit*
- *Normen und Bestimmungen zur Unfallverhütung*
- *einschlägige Gesetze und Vorschriften*

Dieses Fachpersonal muss in der Lage sein, die betreffenden Arbeiten zu beurteilen, potentielle Risiken zu erkennen und diese zu vermeiden.

Transport, Beförderung, In Betrieb setzen und Wartung sind fachlich qualifiziertem oder speziell für diese Arbeiten geschultem Personal anzuvertrauen, das die durch die mangelnde Einhaltung der Sicherheitsvorschriften entstehenden Risiken kennt.

Campo de aplicación y denominaciones

El presente manual se refiere a:
- *Transporte, manipulación y almacenado*
- *Instalación*
- *Intervenciones en la instalación eléctrica*
- *Puesta en marcha y mantenimiento*
- *Eliminación*

Todas las reparaciones o mantenimiento del aparato deberán ser realizadas por personal especializado y cualificado.

El fabricante no se hace responsable en caso de daños provocados por modificaciones o manipulaciones del aparato.

Cualquier modificación o integración al ventilador convector que pueda comprometer la seguridad, incluyendo el montaje y la regulación de dispositivos y válvulas de seguridad, requiere la aprovación de la empresa fabricante.

Las operaciones de instalación, en la instalación eléctrica y las reparaciones, deberán ser realizadas por personal cualificado y experto que conozca:
- *las normas y reglamentos sobre seguridad y salud*
- *las normas y reglamentos sobre prevención de incendios*
- *los códigos y normas pertinentes*

Estos trabajadores especializados deben ser capaces de entender su trabajo y de identificar y evitar los posibles riesgos.

El transporte, la manipulación, la puesta en marcha y el mantenimiento se confiarán a personal especializado o a personas que hayan recibido la formación e instrucciones necesarias sobre el tipo de trabajo y los riesgos consiguientes al incumplimiento de las normas de seguridad.

Toepassingsgebied en bevoegdheden

Onderhavige handleiding heeft betrekking op:
- *Het transport, de verplaatsing en de opslag*
- *De installatie*
- *Ingrepen op de elektrische installatie*
- *Starten en onderhoud*
- *Afdanking*

Elke reparatie of onderhoudsbeurt van het apparaat wordt uitgevoerd door gespecialiseerd en vakbekwaam personeel.

De fabrikant kan niet aansprakelijk gesteld worden voor schade die het gevolg is van wijzigingen aangebracht aan het apparaat.

Elke wijziging aangebracht aan de ventilator-convector die de veiligheid van het apparaat in het gedrang kan brengen, inclusief de toevoeging en de regeling van inrichtingen en veiligheidskleppen, dienen te gebeuren met de goedkeuring van de fabrikant.

Installatie-ingrepen op de elektrische installatie en reparaties worden uitgevoerd door vakbekwaam en ervaren personeel dat op de hoogte is van:
- *de normen en regels inzake de veiligheid en gezondheid*
- *de normen en regels over ongevallenpreventie*
- *de pertinente voorschriften*

Deze gespecialiseerde personen moeten een perfect inzicht hebben in wat ze doen en potentiële risico's vermijden.

Het transport, de verplaatsing, het opstarten en het onderhoud worden toevertrouwd aan gespecialiseerd personeel of personen die de nodige opleiding genoten hebben met betrekking tot het soort van werk en op de hoogte zijn van de risico's verbonden met het niet naleven van de veiligheidsvoorschriften.

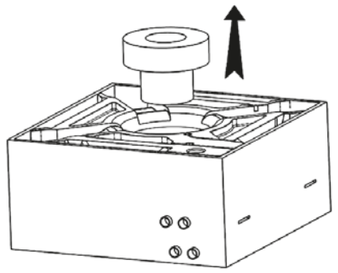

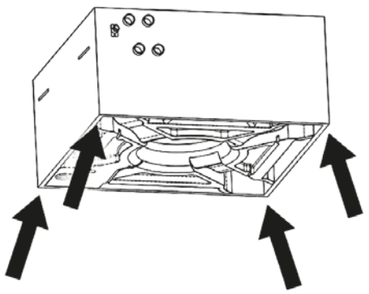

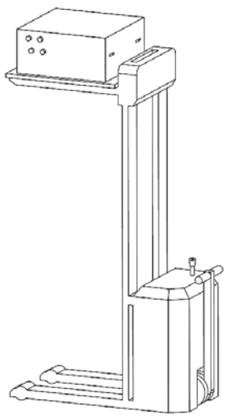

Per l'installazione:

ATTENZIONE

Rimuovere il blocco ventola (se presente) prima dell'installazione

Assicurarsi di collegare la messa a terra.

Non installare in atmosfera esplosiva o corrosiva, in luoghi umidi, all'aperto o in ambienti con molta polvere.

Lo spazio al di sopra del controsoffitto deve essere asciutto e adeguatamente protetto contro l'ingresso di umidità.

Nel caso di installazione con serranda di presa d'aria esterna fare attenzione al gelo invernale che può causare la rottura dei tubi della batteria.

Durante l'installazione, per motivi di sicurezza, è necessario attenersi a quanto segue:

- *La movimentazione della macchina deve essere effettuata sempre da due persone.*
- *Maneggiare i ventilconvettori afferrandoli solo nei punti appropriati.*
- *I paranchi e l'attrezzatura per il sollevamento devono avere una portata sufficiente.*
- *Non usare paranchi e attrezzature di sollevamento difettosi.*
- *Corde, cinghie e simili strumenti per il sollevamento non devono essere annodati o venire a contatto con bordi taglienti.*
- *I carrelli elevatori, i montacarichi e le gru devono avere una portata sufficiente.*
- *I carichi non vanno sospesi sopra alle persone.*

For the installation:

CAUTION

Remove the fan lock (if there is) before installation

Make sure the unit is earthed.

Do not install in explosive, corrosive or damp environments, outdoors or in very dusty rooms.

The space above the suspended ceiling must be dry and adequately protected against moisture and the ingress of humidity.

If the installation is fitted with an external air intake damper, make sure the coil tubes are not damaged by temperatures below freezing point.

During installation, for safety reasons, observe the following precautions:

- *The unit must always be handled by two people.*
- *Fan-coil units should only be carried at suitable points. When carrying fan-coil units, gloves should be worn for safety reasons.*
- *Lifting tackle and gear must have sufficient capacity.*
- *Defective lifting gear and tackle must not be used.*
- *Ropes, belts and similar lifting tackle must not be knotted or come into contact with sharp edges.*
- *Fork-lift trucks, elevating-platform trucks and cranes must have sufficient capacity.*
- *Loads must not be lifted over persons.*

Pour l'installation:

ATTENTION

Avant l'installation enlever la pièce (s'il n'y a) qui bloque l'helice

S'assurer que la mise à la terre a été effectuée.

Ne pas installer l'appareil dans une atmosphère explosive ou corrosive, dans des lieux humides, dehors ou dans des pièces où il y a beaucoup de poussière.

L'espace au-dessus du plafond technique doit être sec et convenablement protégé contre l'humidité.

En cas d'installation avec un volet de prise d'air extérieur, faire attention au gel en hiver, qui peut provoquer la rupture des tubes de la batterie.

Pendant l'installation, pour des raisons de sécurité, il est nécessaire de respecter ce qui suit:

- *La manutention de la machine doit être effectuée toujours par deux personnes.*
- *Manipuler les ventilo-convecteurs en les saisissant seulement aux endroits appropriés.*
- *Les palans et l'équipement de levage doivent avoir une portée suffisante.*
- *Ne pas utiliser de palans et d'équipements de levage en mauvais état.*
- *Les cordes, sangles et autres outils pour le levage ne doivent pas être noués ou passer sur des bords coupants.*
- *Les chariots élévateurs, les monte-charges et les grues doivent avoir une portée suffisante.*
- *Les charges ne doivent pas être suspendues au-dessus des personnes.*

Für die Installation:

ACHTUNG

Vor der Installation den Lüfterradblock (wenn da ist) ausbauen

Sicherstellen, dass das Gerät geerdet ist.

Nicht in explosiver oder korrosiver Atmosphäre, an feuchten Orten, im Freien oder in sehr staubiger Umgebung installieren.

Der Raum oberhalb der abgehängten Decke soll trocken und gegen eindringende Feuchtigkeit geschützt sein.

Falls eine Frischluftklappe vorgesehen ist, muss im Winter auf Frost geachtet werden, welcher die Rohre des Registers beschädigen könnte.

Aus Gründen der Sicherheit sind während der Installation die folgenden Vorschriften einzuhalten:

- *Das Gerät stets zu zweit befördern.*
- *Beim Handling der Klimakonvektoren dürfen diese nur an den dafür vorgesehenen Stellen angefasst werden.*
- *Flaschenzüge und Hebezeug müssen eine ausreichende Tragfähigkeit haben.*
- *Flaschenzüge und Hebezeug müssen sich in einwandfreiem Zustand befinden.*
- *Seile, Riemen und ähnliche Mittel zum Heben dürfen nicht verknotet sein oder an scharfen Kanten scheuern.*
- *Hubwagen, Lastenaufzüge und Kräne müssen eine ausreichende Tragfähigkeit aufweisen.*
- *Hängende Lasten dürfen nicht über Personen hinweg gehoben werden.*

Para la instalación:

ATENCIÓN!

Retirar el bloque ventilador (si existe) antes de realizar la instalación

Asegurarse de conectar la toma de tierra.

No instalar en una atmósfera explosiva o corrosiva, en lugares húmedos, al aire libre o en lugares con mucho polvo.

El espacio situado encima del falso techo debe ser seco y estar adecuadamente protegido contra la entrada de humedad.

En caso de instalación con compuerta de toma de aire externo vigilar en invierno la presencia de hielo que puede provocar la rotura de los tubos de la batería.

Durante la instalación, por motivos de seguridad, es necesario atenerse a lo siguiente:

- *La manipulación de la máquina se hará siempre entre dos personas.*
- *Manejar los ventiladores convectores cogiéndolos sólo por los puntos adecuados.*
- *Los polispastos y el instrumento para levantar el ventilador conventor deberá tener el alcance suficiente.*
- *No usar polispastos e instrumentos de elevación defectuosos.*
- *Cuerdas, correas e instrumentos similares para la elevación no deberán estar anudados ni ponerse en contacto con bordes cortantes.*
- *Las carretillas elevadoras, los montacargas y las grúas deberán tener el alcance suficiente.*
- *Las cargas no se suspendrán encima de las personas.*

Voor de installatie:

LET OP

Verwijder het waaierblok (al er bestaat) vóór de installatie

Zorg voor een aardaansluiting.

Installeer het apparaat niet in ruimten waar ontploffingsgevaar heerst, in een corrosieve of vochtige omgeving, buiten of in ruimten met veel stof.

De ruimte boven het verlaagd plafond moet droog zijn en goed beschermd zijn tegen vocht.

Ingeval van een installatie met extern ventilatieluik, wordt gelet op wintervorst die de leidingen van de batterij kan doen barsten.

Tijdens de installatie is het uit veiligheidsoverwegingen noodzakelijk na te leven wat volgt:

- *Het apparaat wordt altijd door twee personen verplaatst.*
- *De ventilators-convectors worden altijd op de geschikte plaatsen gehanteerd.*
- *De hefinrichtingen moeten een voldoende groot draagvermogen hebben.*
- *Gebruik geen hefinrichtingen die defect zijn.*
- *Touwen, riemen en gelijkaardige hefinrichtingen mogen niet geknoopt worden of in aanraking komen met scherpe randen.*
- *De vorkheftrucks en kranen moeten een voldoende groot draagvermogen hebben.*
- *De ladingen worden niet boven personen gehangen.*

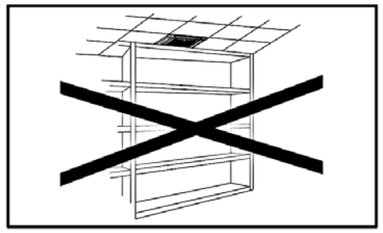

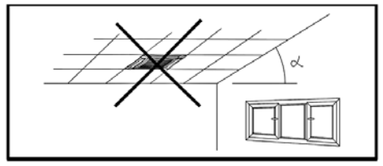

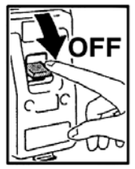

Si raccomanda inoltre che:

La pressione e la temperatura di esercizio non superino mai la pressione e la temperatura indicate (vedi targhetta).

Le prese e gli scarichi dell'aria non siano mai ostruiti o bloccati!

Per la manutenzione e riparazione:

In caso di sostituzione di componenti richiedere sempre ricambi originali.

Utilizzare sempre guanti da lavoro.

Non effettuare nessun tipo di intervento o manutenzione senza aver prima scollegato l'apparecchio dall'alimentazione elettrica.

Non rimuovere nessun elemento di protezione senza aver prima scollegato l'apparecchio dall'alimentazione elettrica.

Accertarsi che la ventola si sia fermata.

Durante le riparazioni e gli interventi di manutenzione chiudere le valvole sul circuito di mandata e di ritorno e qualsiasi altro rubinetto di arresto.

Non manomettere o modificare i dispositivi di regolazione o sicurezza senza essere autorizzati e senza indicazioni.

Se i tubi dello scambiatore di calore vengono maneggiati in maniera impropria, il fluido termovettore caldo che ne può fuoriuscire può causare scottature.

Tutti i pannelli e le coperture rimossi per gli interventi di manutenzione o riparazione vanno reinstallati al termine dei lavori.

Per l'utilizzo:

Non introdurre assolutamente niente attraverso le griglie di aspirazione e mandata aria.

In caso di installazioni in climi particolarmente freddi, svuotare l'impianto idraulico in previsione di lunghi periodi di fermo macchina.

Furthermore, the following is recommended:

The operating pressure and the operating temperature must never exceed the rated pressure and temperature (see label).

Air intakes and air discharge openings must never be obstructed or blocked!

For maintenance and repairs:

Always use original spare parts.

Always use work gloves.

Always unplug the unit from the mains power supply before carrying out any type of operation or maintenance.

Never remove protective elements without first unplugging the unit from the mains power supply.

Make sure that the fan has stopped.

Flow and return valves and any isolating valves must be closed for repair and maintenance.

Never tamper with or modify regulation and safety devices without prior authorisation and instructions.

If pipe connections of the heat exchanger are handled improperly, hot heating fluid may be discharged and may cause scalding.

All panels and covers removed for repair or maintenance work must be fitted back after the completion of work.

For the use:

Never introduce foreign objects through the air intake and discharge grills.

In particularly cold climates, if the appliance is not to be used for long periods, drain the hydraulic circuit.

Il est recommandé en outre que:

La pression et la température d'exercice ne dépasse jamais la pression et la température indiquées (voir plaquette).

Les prises et les évacuations d'air ne soient jamais obstruées ou bloquées!

Pour l'entretien et la réparation:

Si l'on doit remplacer des composants, demander toujours des pièces de rechange originales.

Utiliser toujours des gants de travail.

N'effectuer aucun intervention sur l'appareil sans l'avoir débranché au préalable.

N'enlever aucune protection sans avoir au préalable débranché l'appareil.

S'assurer que l'hélice est arrêtée.

Pendant les réparations et les interventions d'entretien fermer les vannes sur le circuit de refoulement et de retour et tous les robinets d'arrêt.

Ne pas altérer ou modifi er les dispositifs de réglage ou de sécurité sans autorisation et sans instructions.

Si les tubes de l'échangeur de chaleur ne sont pas maniés correctement, le fluide caloporteur chaud peut s'en échapper et provoquer des brûlures.

Tous les panneaux et les couvertures qui ont été enlevés pour les opérations d'entretien ou de réparation doivent être remontés à la fin des travaux.

Pour l'utilisation:

Ne rien introduire à travers les grilles d'aspiration et de soufflage de l'air.

En cas d'installation dans des climats particulièrement froids, vidanger l'installation hydraulique lorsqu'on prévoit de longues périodes d'arrêt de la machine.

Außerdem ist es zu beachten:

Betriebsdruck und -temperatur dürfen auf keinen Fall die angegebenen Werte überschreiten (siehe Typenschild).

Die Luftklappen dürfen auf keinen Fall verstopft oder verlegt werden!

Für Wartung und Reparaturen:

Falls irgendwelche Komponenten ersetzt werden müssen, unbedingt Original-Ersatzteile anfordern.

Immer Arbeitshandschuhe tragen.

Das Gerät darf erst gewartet werden, nachdem die Spannungsversorgung unterbrochen wurde.

Die Schutzelemente dürfen erst dann entfernt werden, nachdem die Spannungsversorgung unterbrochen wurde.

Sicherstellen, dass das Lüfterrad still steht.

Für Reparatur- und Wartungsarbeiten die Ventile am Wasservor- und -rücklauf und alle anderen Sperrventile schließen.

Die Regel- und Sicherheitseinrichtungen dürfen ohne vorherige Genehmigung nicht verändert oder manipuliert werde.

Bei unsachgemäßen Arbeiten an den Mediumanschlüssen des Wärmetauschers kann Heizmedium ausströmen und Verbrühungen verursachen.

Alle für Reparatur- und Wartungsarbeiten ausgebaute Verkleidungen müssen nach beendeter Arbeit wieder eingebaut werden.

Beim Einsatz:

Keine Gegenstände durch die Luftgitter stecken.

Falls am Installationsort des Geräts ein besonders kaltes Klima herrscht, muss vor längerem Nichtgebrauch das Wasserrohrnetz entleert werden.

Además se recomienda:

La presión y la temperatura de ejercicio nunca deben superar la presión y la temperaturas indicadas (ver placa).

Las tomas y las descargas de aire no deben estar nunca obstruidas o bloquedas!

Para el mantenimiento y repación:

En caso de sustitución de componentes pedir siempre recambios originales.

Usar siempre guantes de trabajo.

No efectuar ningún tipo de intervención o mantenimiento sin antes de haber desconectado el aparato de la corriente eléctrica.

No retirar ningún elemento de protección sin antes haber desconectado el aparato de la corriente eléctrica.

Verificar que el ventilador esté cerrado.

Durante las reparaciones y las intervenciones de mantenimiento cerrar las válvulas del circuito de impulsión y de regreso y cualquier otra válvula de cierre.

No manipular o modificar los dispositivos de regulación o de seguridad sin autorización y indicaciones.

Si los tubos del intercambiador de valor se manipulan de modo inadecuado, el fluido termovector caliente que puede salir del mismo puede provocar quemaduras.

Todos los paneles y las coberturas retiradas para realizar el mantenimiento o la reparación se reinstalarán al terminar los trabajos.

Para el uso:

No introducir absolutamente nada a través de las rejillas de aspiración y descarga de aire.

En caso de instalaciones en climas especialmente fríos, vaciar la instalación hidráulica cuando esté previsto que la máquina esté parada durante largos períodos.

Het is overigens raadzaam om:

De bedrijfsdruk en -temperatuur mogen de aangegeven druk en temperatuur in geen geval overschrijden (zie identificatieplaatje).

De stopcontacten en luchtafvoeren mogen niet verstopt of belemmerd zijn!

Voor het onderhoud en de reparaties:

Voor de vervanging van onderdelen, worden altijd originele wisselstukken gevraagd.

Gebruik altijd werkhandschoenen.

Voer geen enkele ingreep of onderhoudsbeurt uit zonder het apparaat eerst te hebben losgekoppeld van het elektriciteitsnet.

Verwijder geen enkele bescherming zonder het apparaat eerst te hebben losgekoppeld van het elektriciteitsnet.

Zorg ervoor dat de waaier tot stilstand gekomen is.

Tijdens de reparaties en onderhoudsbeurten worden de kleppen op het aanvoer- en retourleidingen en alle kraantjes dichtgedraaid.

Breng zonder toestemming geen wijzigingen aan de regel- of veiligheidsinrichtingen aan.

Indien geknoeid wordt met de leidingen van de warmtewisselaar, kan de vloeistof van de thermovector niet vrijkomen en brandwonden veroorzaken.

Alle panelen en afdekkingen die voor een onderhoudsbeurt of reparatie verwijderd werden, worden naderhand teruggeplaatst.

Voor het gebruik:

Steek geen voorwerpen in de luchtroosters.

Voor een installatie bij bijzonder koud weer, ledigt u de hydraulische installatie als u voorziet dat de machine gedurende een lange periode niet zal werken.

LIMITI DI IMPIEGO

I dati fondamentali relativi al ventilconvettore e allo scambiatore di calore sono i seguenti:

Ventilconvettore e scambiatore di calore:

- *Temperatura massima del fluido termovettore: max 80 °C*
- *Temperatura minima del fluido di raffreddamento: min 6 °C*
- *Pressione di esercizio massima: 1000 kPa (10 bar)*
- *Tensione di alimentazione: 230V - 50Hz*
- *Consumo di energia elettrica: vedi targhetta dati tecnici*

I dati tecnici delle valvole con azionatore termoelettrico sono i seguenti:

Valvole con azionatore termoelettrico:

- *Tensione di alimentazione: 230V~50/60Hz*
- *Rating VA / protezione IP: 2,5 VA/IP 44*
- *Tempo di chiusura: 180 sec.*
- *Contenuto massimo di glicole nell'acqua: 50%*

Altri dati tecnici

Tutti gli altri dati tecnici importanti (dimensioni, pesi, collegamenti, rumorosità, ecc.) vengono forniti in altre parti del presente Manuale, nella documentazione tecnica a parte o nella proposta tecnica.

OPERATING LIMITS

The basic specifi cation of the fan coil and heat exchanger is given below:

Fan coil and heat exchanger:

- *Maximum temperature of heat vector fluid = 80 °C*
- *Minimum temperature of refrigerant fluid = 6 °C*
- *Maximum working pressure = 1000 kPa (10 bars)*
- *Power supply voltage: 230V - 50Hz*
- *Electric energy consumption: see technical data label*

The technical specifi cation of the valves with thermoelectric actuator is given below:

Valves with thermoelectric actuator:

- *Power supply voltage: 230V~50/60Hz*
- *Rating VA / protection IP: 2,5 VA/IP 44*
- *Closing time: 180 sec.*
- *Maximum glycol content in water: 50%*

Other technical data

All other important technical data (dimensions, weights, connections, noise emissions, etc.) are given elsewhere in this User Information Manual, in the separate technical documentation or in the technical proposal.

SMALTIMENTO

- *Smaltimento del prodotto: attenersi alle normative ambientali vigenti.*
- ***Smaltimento dei rifiuti di apparecchiature elettriche ed elettroniche (RAEE), ai sensi della Direttiva Europea 2012/19/UE (WEEE).***

(Applicabile nei Paesi con sistemi di raccolta differenziata)

Il simbolo apposto sul prodotto o sulla documentazione prevede che, alla fine della propria vita utile, i prodotti non debbano essere smaltiti nel normale flusso dei rifiuti solidi urbani.

Il simbolo del cestino barrato è riportato su tutti i prodotti per ricordare gli obblighi di raccolta separata.

WASTE DISPOSAL

- *Product waste disposal: it has to be in conformity with the current environmental protection legislation.*
- ***Waste disposal of electric and electrical devices (RAEE), in accordance with the European Directive 2012/19/UE (WEEE).***

(Referred to Lands that follow recycling systems)

According to the icon put on the product or in the documentation, the products at the end of their useful life-cycle must not be wasted in the way normal solid urban waste does.

The bin icon with the strikethrough is put on all the products to remind that the waste sorting is compulsory.

LIMITES D'EMPLOI

Les caractéristiques fondamentales du ventilo-convecteur et de l'échangeur de chaleur sont les suivantes:

Ventilo-convecteur et échangeur de chaleur:

- *Température maximale du fluide caloporteur = 80 °C maxi*
- *Température minimale du fluide de refroidissement: 6 °C mini*
- *Pression de marche maximale = 1000 kPa (10 bars)*
- *Tension d'alimentation: 230V - 50Hz*
- *Consommation d'énergie électrique: voir plaquette données techniques*

Les données techniques des soupapes à actionneur thermoélectrique sont les suivantes:

Vannes à commande thermoélectrique:

- *Tension d'alimentation: 230V~50/60Hz*
- *Rating VA / Degré de protection: 2,5 VA/IP 44*
- *Temps de fermeture: 180 sec.*
- *Contenu maximal de glycol dans l'eau: 50%*

Autres données techniques

Toutes les autres caractéristiques techniques importantes (dimensions, poids, raccordements, bruit etc.) sont indiquées dans d'autres parties de ce livret, dans la documentation technique à part ou dans la proposition technique.

EINSATZGRENZEN

Die wesentlichen Daten des Klimakonvektors und der Wärmetauscher sind die folgenden:

Klimakonvektor und Wärmetauscher:

- *Max. Temperatur des Kältemediums 80 °C*
- *Min. Temperatur der Kühlflüssigkeit 6 °C*
- *Max. Betriebsdruck: 1000 kPa (10 bar)*
- *Versorgungsspannung: 230V – 50 Hz*
- *Energieverbrauch: siehe Typenschild*

Die technischen Daten der thermoelektrischen Ventile sind wie folgt:

Thermoelektrische Ventile:

- *Versorgungsspannung: 230V~50/60 Hz*
- *Rating VA / Sicherung IP: 2,5 VA/IP 44*
- *Verschlusszeit: 180 sec.*
- *Max. Glykolanteil im Wasser: 50%*

Weitere technische Daten

Alle anderen wichtigen technischen Daten (Abmessungen, Gewichte, Anschlüsse, Geräuschpegel, usw.) sind an anderen Stellen dieses Handbuchs, in der separaten technischen Dokumentation oder in den Angebotsunterlagen enthalten.

LÍMITES DE USO

Los datos fundamentales relativos al ventilador convector y al intercambiador de calor son los siguientes:

Ventilador convector e intercambiador de calor:

- *Temperatura máxima del fluido termovector: máx. 80 °C*
- *Temperatura mínima del fluido de enfriamiento: mín. 6 °C*
- *Máxima presión de ejercicio: 1000 kPa (10 bar)*
- *Tensiones de alimentación: 230V - 50Hz*
- *Consumo de energía eléctrica: ver placa de datos técnicos*

Los datos técnicos de las válvulas con accionador termoeléctrico son los siguientes:

Válvulas con accionador termoeléctrico:

- *Tensión de alimentación: 230V~50/60Hz*
- *Rating VA / protección IP: 2,5 VA/IP 44*
- *Tiempo de cierre: 180 seg.*
- *Contenido máximo de glicol en el agua: 50%*

Otros datos técnicos

Todos los otros datos técncicos importantes (eida, pesos, conexiones, ruido, etc.) se dan en otras partes del presente Manual, en la documentación técnica.

GEBRUIKSLIMIETEN

De belangrijke gegevens met betrekking tot de ventilator-convector en de warmtewisselaar:

Ventilator-convector en warmtewisselaar:

- *Maximumtemperatuur Vloeistof Thermovector: max. 80 °C*
- *Minimumtemperatuur koelvloeistof: min. 6 °C*
- *Maximale bedrijfsdruk: 1000 kPa (10 bar)*
- *Voedingsspanning: 230V - 50Hz*
- *Elektrisch energieverbruik: zie plaatje met technische gegevens*

De technische gegevens van de kleppen met thermo-elektrische inschakeling:

Kleppen metthermo-elektrische inschakeling:

- *Voedingsspanning: 230V~50/60Hz*
- *Rating VA-bescherming IP: 2,5 VA/IP 44*
- *Sluitingstijd: 180 sec.*
- *Maximaal glycolgehalte water: 50%*

Andere technische gegevens

Alle andere belangrijke technische gegevens (afmetingen, gewichten, aansluitingen, lawaai, enz.) worden geleverd in andere delen van de Handleiding, in de technische documentatie of door het technisch personeel.

ÉLIMINATION

- *Élimination du produit : respecter les réglementations environnementales en vigueur.*
- ***Élimination des déchets d'équipements électriques et électroniques (DEEE), conformément à la Directive Européenne 2012/19/UE (WEEE).***

(Applicable dans les Pays avec des systèmes de collecte sélective)

Le symbole apposé sur le produit ou sur la documentation prévoit que, à la fin de leur vie utile, les produits ne doivent pas être éliminés dans le flux normal de déchets urbains solides.

Le symbole de la poubelle barrée est reporté sur tous les produits pour rappeler les obligations de collecte sélective.

ENTSORGUNG

- *Produktentsorgung: Die geltenden Umweltvorschriften beachten.*
- ***Entsorgung von Elektro- und Elektronik-Altgeräten (EEAG), gemäß der europäischen Richtlinie 2012/19/EG (WEEE).***

(Anwendbar in Ländern mit getrennten Sammelsystemen)

Das Symbol auf dem Produkt oder in der Dokumentation weist darauf hin, dass Produkte am Ende ihrer Nutzungsdauer nicht in den normalen Hausmüll entsorgt werden dürfen.

Das durchgestrichene Mülltonnensymbol erscheint auf allen Produkten, um an die Verpflichtung zur getrennten Müllsammlung zu erinnern.

ELIMINACIÓN

- *Eliminación del producto: aténgase a las normas ambientales vigentes.*
- ***Eliminación de los residuos de equipos eléctricos y electrónicos (RAEE), en virtud de la Directiva Europea 2012/19/UE (WEEE).***

(Aplicable en los Países con sistemas de recogida selectiva de residuos)

El símbolo colocado en el producto o en la documentación indica que, al final de su vida útil, los productos no se deban eliminar con el resto del flujo normal de residuos sólidos urbanos.

El símbolo del contenedor tachado se encuentra en todos los productos para recordar que es obligado realizar una recogida selectiva.

AFDANKING

- *Verwijdering van product: houd u aan de geldende milieuregels.*
- ***Verwijdering van afgedankte elektrische en elektronische apparatuur (RAEE), in overeenstemming met de Europese richtlijn 2012/19/EU (WEEE).***

(Toepasbaar in landen met gescheiden inzameling-systemen)

Het symbool op het product of in de documentatie geeft aan dat de producten aan het einde van hun nuttige levensduur niet mogen worden weggegooid met het normale stadsafval.

Het symbool van de doorgestreepte prullenbak wordt op alle producten weergegeven om u te herinneren aan de verplichting tot gescheiden inzameling.

MODELLO / MODEL / MODELE / MODELL / MODELO / MODEL

CWS 0 – 1 – 2 – 3

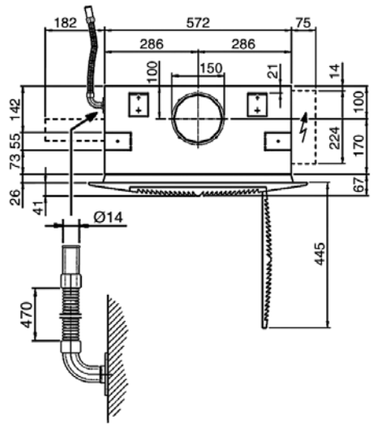

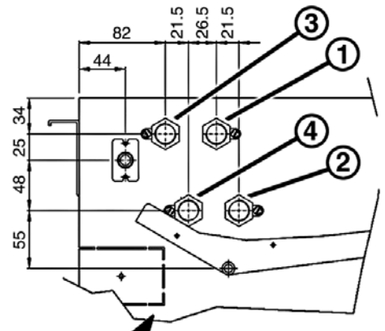

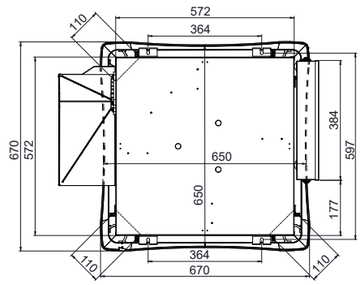

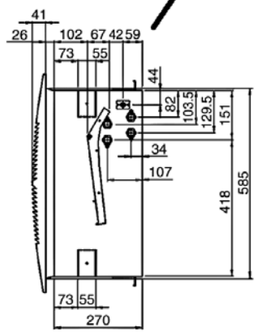

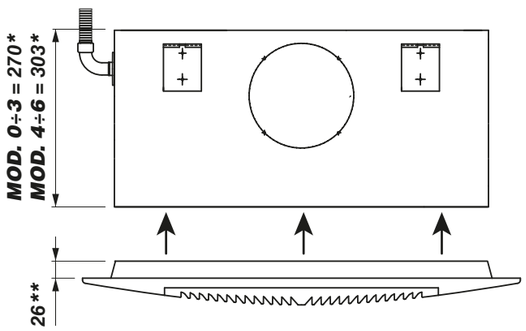

* APPARECCHIO	** PLAFONIERA
APPLIANCE	DIFFUSER
APPAREIL	GRILLE
GERÄT	DECKENBLENDE
APARATO	PLAFÓN
APPARAAT	PLAFONDELEMENT

CWS 02-2P / 04-4P
CWS 12-2P / 14-4P
CWS 22-2P / 24-4P / 26-4P
CWS 32-2P / 34-4P / 36-4P

Impianto 2 tubi
3 - Entrata acqua calda/fredda 1/2”
4 - Uscita acqua calda/fredda 1/2”

Impianto 4 tubi
1 - Entrata acqua calda 1/2”
2 - Uscita acqua calda 1/2”
3 - Entrata acqua fredda 1/2”
4 - Uscita acqua fredda 1/2”

CWS 42-2P / 44-4P
CWS 52-2P / 54-4P / 56-4P
CWS 62-2P / 64-4P / 66-4P

Impianto 2 tubi
3 - Entrata acqua calda/fredda 3/4”
4 - Uscita acqua calda/fredda 3/4”

Impianto 4 tubi
1 - Entrata acqua calda 1/2”
2 - Uscita acqua calda 1/2”
3 - Entrata acqua fredda 3/4”
4 - Uscita acqua fredda 3/4”

CWS 02-2P / 04-4P
CWS 12-2P / 14-4P
CWS 22-2P / 24-4P / 26-4P
CWS 32-2P / 34-4P / 36-4P

2 pipe units
3 - Flow, heating/cooling 1/2”
4 - Return, heating/cooling 1/2”

4 pipe units
1 - Flow, heating 1/2”
2 - Return, heating 1/2”
3 - Flow, cooling 1/2”
4 - Return, cooling 1/2”

CWS 42-2P / 44-4P
CWS 52-2P / 54-4P / 56-4P
CWS 62-2P / 64-4P / 66-4P

2 pipe units
3 - Flow, heating/cooling 3/4”
4 - Return, heating/cooling 3/4”

4 pipe units
1 - Flow, heating 1/2”
2 - Return, heating 1/2”
3 - Flow, cooling 3/4”
4 - Return, cooling 3/4”

MODELLO / MODEL / MODELE / MODELL / MODELO / MODEL

CWS 4 – 5 – 6

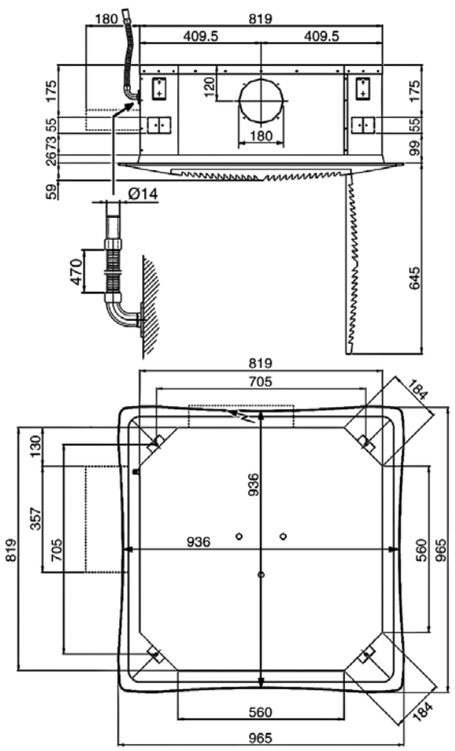

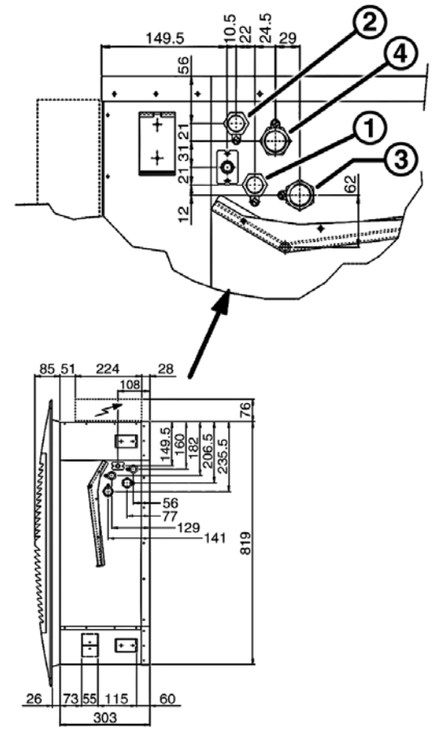

CWS 02-2P / 04-4P
CWS 12-2P / 14-4P
CWS 22-2P / 24-4P / 26-4P
CWS 32-2P / 34-4P / 36-4P

Installation à 2 tubes
3 - Aller chaud/froid 1/2”
4 - Retour chaud/froid 1/2”

Installation à 4 tubes
1 - Aller chaud 1/2”
2 - Retour chaud 1/2”
3 - Aller froid 1/2”
4 - Retour froid 1/2”

CWS 42-2P / 44-4P
CWS 52-2P / 54-4P / 56-4P
CWS 62-2P / 64-4P / 66-4P

Installation à 2 tubes
3 - Aller chaud/froid 3/4”
4 - Retour chaud/froid 3/4”

Installation à 4 tubes
1 - Aller chaud 1/2”
2 - Retour chaud 1/2”
3 - Aller froid 3/4”
4 - Retour froid 3/4”

CWS 02-2P / 04-4P
CWS 12-2P / 14-4P
CWS 22-2P / 24-4P / 26-4P
CWS 32-2P / 34-4P / 36-4P

2-Leiter-Anlage
3 - Eintritt Warm-/Kaltwasser 1/2”
4 - Austritt Warm-/Kaltwasser 1/2”

4-Leiter-Anlage
1 - Eintritt Warmwasser 1/2”
2 - Austritt Warmwasser 1/2”
3 - Eintritt Kaltwasser 1/2”
4 - Austritt Kaltwasser 1/2”

CWS 42-2P / 44-4P
CWS 52-2P / 54-4P / 56-4P
CWS 62-2P / 64-4P / 66-4P

2-Leiter-Anlage
3 - Eintritt Warm-/Kaltwasser 3/4”
4 - Austritt Warm-/Kaltwasser 3/4”

4-Leiter-Anlage
1 - Eintritt Warmwasser 1/2”
2 - Austritt Warmwasser 1/2”
3 - Eintritt Kaltwasser 3/4”
4 - Austritt Kaltwasser 3/4”

CWS 02-2P / 04-4P
CWS 12-2P / 14-4P
CWS 22-2P / 24-4P / 26-4P
CWS 32-2P / 34-4P / 36-4P

Instalación 2 tubos
3 - Entrada agua caliente/fría 1/2”
4 - Salida agua caliente/fría 1/2”

Instalación 4 tubos
1 - Entrada agua caliente 1/2”
2 - Salida agua caliente 1/2”
3 - Entrada agua fría 1/2”
4 - Salida agua fría 1/2”

CWS 42-2P / 44-4P
CWS 52-2P / 54-4P / 56-4P
CWS 62-2P / 64-4P / 66-4P

Instalación 2 tubos
3 - Entrada agua caliente/fría 3/4”
4 - Salida agua caliente/fría 3/4”

Instalación 4 tubos
1 - Entrada agua caliente 1/2”
2 - Salida agua caliente 1/2”
3 - Entrada agua fría 3/4”
4 - Salida agua fría 3/4”

CWS 02-2P / 04-4P
CWS 12-2P / 14-4P
CWS 22-2P / 24-4P / 26-4P
CWS 32-2P / 34-4P / 36-4P

Installatie met 2 leidingen
3 - Ingang warm/koud water 1/2”
4 - Uitgang warm/koud water 1/2”

Installatie met 4 leidingen
1 - Ingang warm water 1/2”
2 - Uitgang warm water 1/2”
3 - Ingang koud water 1/2”
4 - Uitgang koud water 1/2”

CWS 42-2P / 44-4P
CWS 52-2P / 54-4P / 56-4P
CWS 62-2P / 64-4P / 66-4P

Installatie met 2 leidingen
3 - Ingang warm/koud water 3/4”
4 - Uitgang warm/koud water 3/4”

Installatie met 4 leidingen
1 - Ingang warm water 1/2”
2 - Uitgang warm water 1/2”
3 - Ingang koud water 3/4”
4 - Uitgang koud water 3/4”

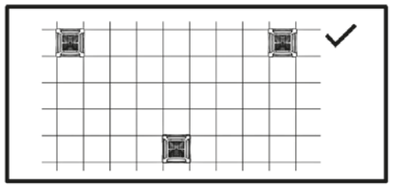

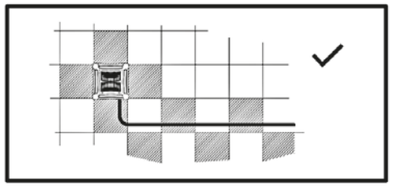

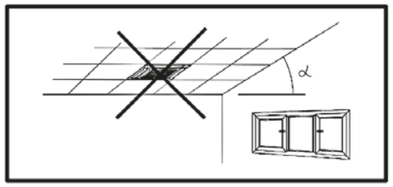

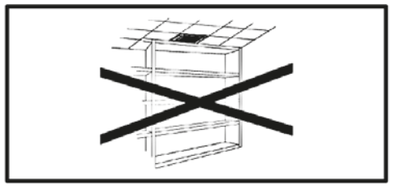

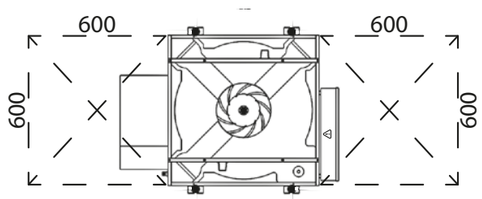

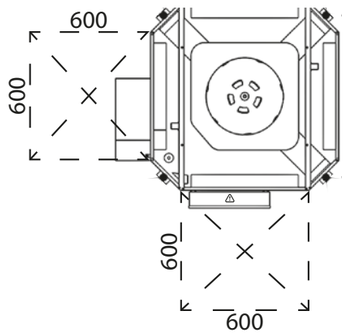

INSTALLAZIONE

I lavori di installazione, avviamento e manutenzione del ventilconvettore devono sempre seguire tutte le norme, i regolamenti, i codici e le normative su sicurezza e salute e la più recente tecnologia.

Predisposizioni

Per il funzionamento dell'apparecchiatura bisogna predisporre un collegamento idraulico con la caldaia/refrigaratore e un collegamento elettrico 230V monofase.

Il controsoffitto deve essere in posizione e deve essere stata praticata un'apertura per alloggiare il ventilconvettore.
*Le dimensioni minime e massime per l'**apertura** sono:*

Modello	Minima	Massima
CWS 0-2P/4P	590 x 590	630 x 630
CWS 1-2P/4P		
CWS 2-2P/4P		
CWS 3-2P/4P		
CWS 4-2P/4P	840 x 840	900 x 900
CWS 5-2P/4P		
CWS 6-2P/4P		

Le tubazioni devono essere già installate e le valvole devono essere pronte per l'installazione.

I cavi da collegare all'apparecchio devono essere già installati al sopra del controsoffitto.

Spazi di rispetto

Per qualsiasi operazione di manutenzione mantenere lo spazio necessario per accedere al quadro elettrico e agli attacchi idraulici. Lo spazio minimo consigliato è indicato nei disegni a sinistra.

INSTALLATION

All operations of installation, startup and maintenance of the fan coil unit must always been done according to all health and safety rules/regulations and to the most updated technology.

Predispositions

To operate the appliance, connect hydraulically to a boiler/chiller and electrically to a 230 V single phase power supply.

Prior to installation the following conditions must be satisfied:
*The suspended ceiling must be in place and must have been cut out for the fan-coil unit. The minimum and maximum dimensions of the **cutout** are as follows:*

Model	Minimum	Maximum
CWS 0-2P/4P	590 x 590	630 x 630
CWS 1-2P/4P		
CWS 2-2P/4P		
CWS 3-2P/4P		
CWS 4-2P/4P	840 x 840	900 x 900
CWS 5-2P/4P		
CWS 6-2P/4P		

The pipework must have been installed and the valving must be ready for installation.

Cabling to the appliance must have been installed above the suspended ceiling.

Clearance

For any maintenance operation keep the necessary space to have access to the electrical box and to the hydraulic connections. The minimum recommended space is reported in the drawings on the left.

INSTALLATION

L'installation, la mise en service et l'entretien du ventiloconvecteur toujours doivent suivre les normes, les réglements, les codes et les réglements en matière de securité et protection de la santé et ainsi la plus récente technologie.

Pré-équipements

Pour le fonctionnement de l'appareil, prévoir un raccordement hydraulique à la chaudière/centrale d'eau glacée et un raccordement électrique 230 V monophasé.

Le plafond technique doit être en place et une ouverture pour loger le ventilo-convecteur doit déjà avoir été pratiquée.
*Les dimensions minimum et maximum de l'**ouverture** sont:*

Modèle	Minimum	Maximum
CWS 0-2P/4P	590 x 590	630 x 630
CWS 1-2P/4P		
CWS 2-2P/4P		
CWS 3-2P/4P		
CWS 4-2P/4P	840 x 840	900 x 900
CWS 5-2P/4P		
CWS 6-2P/4P		

Les tuyauteries doivent déjà être installées et les vannes doivent être prêtes pour l'installation.

Les câbles à raccorder à l'appareil doivent être déjà installés au-dessus du plafond technique.

Espace de réserve

Pour toutes les operations d'entretien il faut prévoir l'espace nécessaire pour accéder au boîtier électrique et aux raccordements hydrauliques. L'espace minimum recommandé est indiqué dans les dessins à gauche.

INSTALLATION

Installation, Inbetriebsetzung und Wartung des Klimakonvektors müssen immer gemäß der geltenden Gesetze, Normen, Bestimmungen und Standards zu Gesundheit und Sicherheit, sowie der neuesten Technologie erfolgen.

Vorbereitungen

Für die Funktion des Geräts muss ein Wasseranschluss zum Heizkessel/Kaltwassersatz, sowie ein einphasiger 230V Elektroanschluss vorgesehen werden.

*Die abgehängte Decke muss montiert und mit einer **Aussparung** zur Aufnahme des Klimakonvektors versehen sein.*
Die min. und max. Abmessungen der Aussparung sind:

Modell	Min.	Max.
CWS 0-2P/4P	590 x 590	630 x 630
CWS 1-2P/4P		
CWS 2-2P/4P		
CWS 3-2P/4P		
CWS 4-2P/4P	840 x 840	900 x 900
CWS 5-2P/4P		
CWS 6-2P/4P		

Die Rohrleitungen müssen bereits verlegt und die Ventile müssen installationsbereit sein.

Die an das Gerät anzuschließenden Kabel müssen bereits über der abgehängten Decke verlegt sein.

Zwischenraum

Die erforderlichen Zwischenräume bei jedem Wartungsbetrieb behalten, um Zugang zur Elektrobox und zu den Wasseranschlüssen zu haben. Der empfohlene minimale Platz wird in den Zeichnungen links ausgewiesen.

INSTALACIÓN

Los trabajos de instalación, puesta en macha y mantenimiento de los ventiladores convectores tienen que seguir siempre todas las normas, reglamentos, códigos y normativas sobre seguridad y salud y la tecnología más reciente.

Preinstalaciones

Para el funcionamiento del conjunto de aparatos es necesario preinstalar una conexión hidráulica con la caldera/refrigerador y una conexión eléctrica 230V monofásica.

El falso techo tiene que estar colocado y se tiene que haber realizado una apertura para alojar el ventilador convector.
*Las medidas mínimas y máximas para la **apertura** son:*

Modelo	Mínima	Máxima
CWS 0-2P/4P	590 x 590	630 x 630
CWS 1-2P/4P		
CWS 2-2P/4P		
CWS 3-2P/4P		
CWS 4-2P/4P	840 x 840	900 x 900
CWS 5-2P/4P		
CWS 6-2P/4P		

Las tuberías ya deben estar instaladas y las válvulas deben estar listas para su instalación.

Los cables para conectar el aparato deben estar ya instalados encima del falso techo.

Distancias mínimas obligatorias

Para realizar cualquier operación de mantenimiento mantenga el espacio necesario para acceder al cuadro eléctrico y a las conexiones hidráulicas. El espacio mínimo recomendado se indica en los dibujos a la izquierda.

INSTALLATIE

Bij de installatie, het starten en het onderhoud van de ventilators-convectors moeten altijd de regels en voorschriften inzake de veiligheid en gezondheid, en de meest recente technologie nageleefd worden.

Voorregelingen

Om het apparaat in werking te stellen, moet u een aansluiting voorzien met de warmwaterketel/koelkast, en een éénfasige elektrische aansluiting van 230V.

Het verlaagd plafond moet geplaatst zijn en voorzien zijn van een opening om de ventilator-convector te monteren.
*De minimale en maximale afmetingen van de **opening**:*

Model	Minimum	Maximum
CWS 0-2P/4P	590 x 590	630 x 630
CWS 1-2P/4P		
CWS 2-2P/4P		
CWS 3-2P/4P		
CWS 4-2P/4P	840 x 840	900 x 900
CWS 5-2P/4P		
CWS 6-2P/4P		

De leidingen moeten reeds geïnstalleerd zijn en de kleppen moeten installatieklaar zijn.

De op het apparaat aan te sluiten kabels moeten reeds geïnstalleerd zijn boven het verlaafd plafond.

Minimum in acht te nemen ruimten

Houd voor alle onderhoudswerkzaamheden de ruimte vrij die nodig is om bij het schakelbord en de hydraulische aansluitingen te kunnen komen. De minimum aanbevolen ruimte is aangegeven in de onderstaande naar de linkerkant.

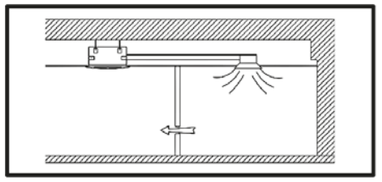

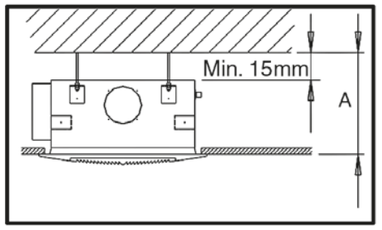

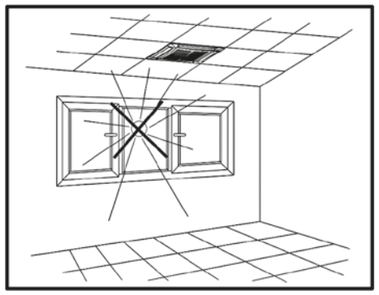

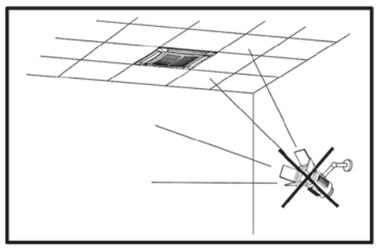

CWS 0 / CWS 1 / CWS 2 / CWS 3

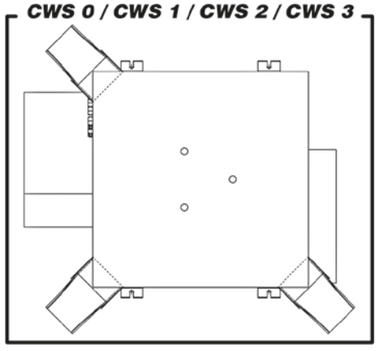

Luogo di installazione

I ventilconvettori Cassette vanno installati esclusivamente ad incasso in controsoffitti.

Prevedere delle griglie sulle porte per il ricircolo dell'aria.

Lo spazio minimo tra il controsoffitto ed il soffitto strutturale è di:

Modello	A
CWS 0-2P/4P	310
CWS 1-2P/4P	
CWS 2-2P/4P	
CWS 3-2P/4P	
CWS 4-2P/4P	345
CWS 5-2P/4P	
CWS 6-2P/4P	

Condizioni ambientali

La temperatura dell'aria nella zona di aspirazione del ventilconvettore (al centro della zona di aspirazione della griglia) deve essere compresa tra 6 e 40 °C.
La temperatura non deve mai superare tali limiti.

L'umidità relativa deve essere compresa tra 15 e 75%.

Trattamento dell'aria

*Le unità **CWS 0-1-2-3** sono munite di 3 ingressi per l'aria primaria agli angoli delle unità.*
Questa viene mescolata con l'aria ripresa dall'ambiente all'interno dell'apparecchio.

La pressione alle prese dell'aria trattata è leggermente inferiore alla pressione atmosferica.

Non va considerata la bassa pressione nella progettazione del sistema di aria trattata.

Per poter collegare le tubazioni dell'aria dell'apparecchio è disponibile come accessorio (fornito a parte) un adattatore per tubo Ø110 da applicare agli ingressi dell'aria primaria.

Il flusso di aria trattata è limitato al 20% del flusso d'aria totale del ventilconvettore alla media velocità con un massimo di 100 m³/h per ciascuna presa.

Place of installation

Cassette fan-coil units are exclusively designed for incorporation in suspended ceilings.

Install grills on the doors for the air circulation.

The minimum space between the false ceiling and the ceiling is:

Model	A
CWS 0-2P/4P	310
CWS 1-2P/4P	
CWS 2-2P/4P	
CWS 3-2P/4P	
CWS 4-2P/4P	345
CWS 5-2P/4P	
CWS 6-2P/4P	

Environmental conditions

The air temperature in the fan-coil unit air intake area (in the center of the air intake area of the nozzle) must be between 6 and 40 °C.
The temperature must never be outside this range.

The relative humidity must be between 15 and 75% for fan-coil unit operation.

Air handling

*The units **CWS 0-1-2-3** are equipped with inlets for treated air on the corners of the unit.*
This air is mixed with the untreated room air inside the appliance.

The pressure at the treated air inlets is slightly below atmospheric pressure.

The low pressure should be disregarded in the design of the treated air system.

An adapter for 110 dia. pipes, to be applied to the primary air inlet, is available as an accessory (supplied separately) for connecting the appliance air pipes.

The flow of treated air is limited to 20% of the total air flow of the fan convector at medium speed, with a maximum of 100 m³/h for each opening.

Lieu d'installation

Les ventilo-convecteurs Cassette doivent être encastrés dans des plafonds techniques.

Il faut prevoir des grilles sur les portes pour la circulation de l'air.

L'espace minimum entre le plafond technique et le plafond doit être de:

Modèle	A
CWS 0-2P/4P	310
CWS 1-2P/4P	
CWS 2-2P/4P	
CWS 3-2P/4P	
CWS 4-2P/4P	345
CWS 5-2P/4P	
CWS 6-2P/4P	

Conditions environnementales

La température de l'air dans la zone d'aspiration du ventilo-convecteur (au centre de la zone d'aspiration de la grille) doit être comprise entre 6 et 40 °C.
La température ne doit jamais dépasser ces limites.

L'humiditié relative doit être comprise entre 15 et 75%.

Traitement de l'air

*Les unités **CWS 0-1-2-3** sont munies de 3 entrées pour l'air primaire aux angles des unités.*
Celui-ci est mélangé à l'air repris dans la pièce à l'intérieur de l'appareil.

La pression aux prises de l'air traité est légèrement inférieure à la pression atmosphérique.

Il ne faut pas tenir compte de la basse pression lors du projet du système d'air traité.

Pour pouvoir raccorder les tuyauteries de l'air de l'appareil, un adaptateur pour tube Ø110, à appliquer aux entrées de l'air primaire, est disponible en accessoire (fourni à part).

Le flux d'air traité est limité à 20% du flux d'air total du ventilo-convecteur à la vitesse moyenne avec un maximum de 100m³/h pour chaque prise.

Aufstellungsort

Die Kassetten-Klimakonvektoren sind ausschließlich für den Einbau in abgehängten Decken bestimmt.

An den Türen sind Luftgitter vorzusehen.

Der Mindestabstand zwischen abgehängter Decke und Rohdecke beträgt:

Modell	A
CWS 0-2P/4P	310
CWS 1-2P/4P	
CWS 2-2P/4P	
CWS 3-2P/4P	
CWS 4-2P/4P	345
CWS 5-2P/4P	
CWS 6-2P/4P	

Umgebungsbedingungen

Die Lufttemperatur im Ansaugbereich des Klimakonvektors (in der Mitte des Ansaugbereichs des Gitters) soll zwischen 6 und 40 °C betragen.
Die Temperatur darf diese Grenzen auf keinen Fall unter- oder überschreiten.

Die relative Luftfeuchtigkeit soll zwischen 15% und 75% sein.

Luftaufbereitung

*Die Einheiten **CWS 0-1-2-3** sind an den Ecken des Geräts mit 3 Einlässen für die Primärluft ausgestattet.*
Diese wird im Innern des Geräts mit der aus dem Raum angesaugten Luft vermischt.

Der Druck an den Einlässen der aufbereiteten Luft ist geringfügig niedriger als der atmosphärische Druck.

Bei der Planung des Systems muss dieser Unterdruck nicht berücksichtigt werden.

Für den Anschluss der Luftleitungen des Geräts ist als (separat lieferbares) Zubehör ein Adapter für Rohre mit Ø 110 erhältlich, der an den Einlässen der Primärluft angebracht wird.

Der Primärluftvolumenstrom ist auf 20% des Gesamtluftstroms des Klimakonvektors begrenzt, bei einer durchschnittlichen Fördermenge von 100 m³/h pro Primärluftöffnung.

Lugar de instalación

Los ventiladores convectores Cassette se instalan únicamente empotrados en falsos techos.

Prever rejillas en las puertas para la circulación del aire.

El espacio mínimo entre el falso techo y el techo estructural es de:

Modelo	A
CWS 0-2P/4P	310
CWS 1-2P/4P	
CWS 2-2P/4P	
CWS 3-2P/4P	
CWS 4-2P/4P	345
CWS 5-2P/4P	
CWS 6-2P/4P	

Condiciones ambientales

La temperatura del aire en la zona de aspiración del ventilador convector (en el centro de la zona de aspiración de la rejilla) debe estar comprendida entre 6 y 40 °C.
La temperatura nunca deberá superar dichos límites.

La humedad relativa debe estar comprendida entre el 15 y el 75%.

Tratamiento del aire

*Las unidades **CWS 0-1-2-3** están provistas de 3 entradas para el aire primario en las esquinas de la unidad.*
Dicho aire se mezcla dentro del aparato con el que se toma de la estancia.

La presión en las tomas del aire tratado es ligeramente inferior a la presión atmosférica.

No se considera la baja presión en el diseño del sistema del aire tratado.

Para poder conectar las tuberías del aire del aparato hay disponible como accesorio (que se entrega a parte) un adaptador para tubo Ø110 que se tiene que aplicar en las entradas del aire primario.

El flujo de aire tratado viene limitado a 20% del flujo de aire total del ventilador convector a la velocidad media con un máximo de 100 m³/h para cada toma.

Installatieplaats

De ventilator-convector Cassette worden uitsluitend ingebouwd in verlaagde plafonds.

Voorzie luchtroosters in de deuren.

De minimale afstand tussen het verlaagd plafond en het plafond bedraagt:

Model	A
CWS 0-2P/4P	310
CWS 1-2P/4P	
CWS 2-2P/4P	
CWS 3-2P/4P	
CWS 4-2P/4P	345
CWS 5-2P/4P	
CWS 6-2P/4P	

Omgevingsvoorwaarden

De temperatuur van de lucht in de aanzuigzone van de ventilator-convector (in het midden van de aanzuigzone van het rooster) ligt tussen 6 en 40 °C.
De temperatuur mag deze limieten nooit overschrijden.

De relatieve vochtigheidsgraad schommelt tussen 15 en 75%.

Luchtzuivering

*De eenheiden **CWS 0-1-2-3** zijn uitgerust met 3 ingangen voor de primaire lucht, aan de hoeken van de eenheid.*
In het apparaat wordt de lucht vermengd met de lucht uit de omgeving.

De druk aan de uitlaten van de gezuiverde lucht bedraagt iets minder dan de atmosferische luchtdruk.

Bij het ontwerp van het systeem van gezuiverde lucht wordt geen rekening gehouden met de lage druk.

Om de luchtleidingen van het apparaat aan te sluiten, is een adapter (optie) beschikbaar voor leidingen met een diameter van 110, te monteren op de ingangen van de primaire lucht.

De stroom gezuiverde lucht is beperkt tot 20% van de totale luchtstroom van de ventilator-convector bij een gemiddelde snelheid, met een maximum van 100 m³/u voor elke luchtuitlaat.

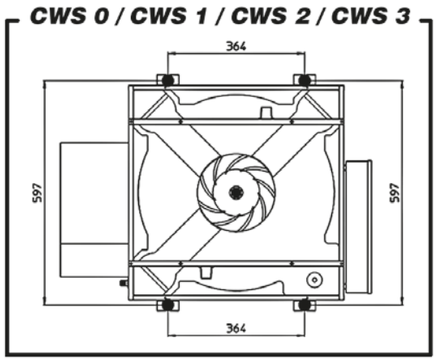

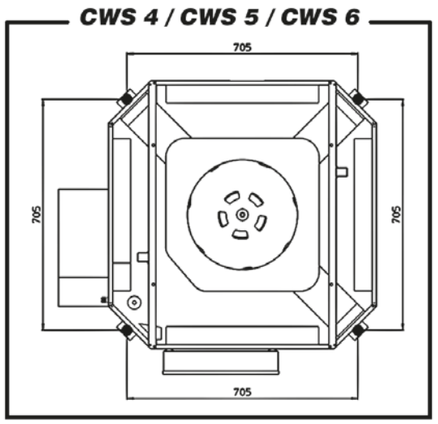

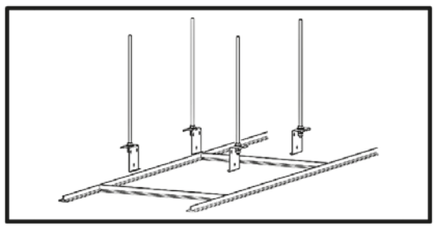

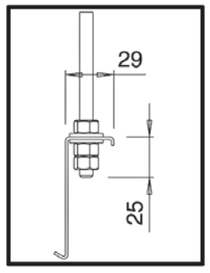

INSTALLAZIONE MECCANICA

Nell'installazione dei ventilconvettori a soffitto si consiglia di tener ben presente il possibile problema di stratificazione dell'aria; ricordiamo inoltre che le griglie di mandata devono essere posizionate in modo che la direzione del flusso d'aria sia verso il basso.

Installare l'apparecchio in una posizione tale da non compromettere l'aspirazione dell'aria (vedi Pag. 11-12).

Fissaggio del ventilconvettore:

Il ventilconvettore è fissato al soffitto strutturale mediante barre filettate, non fornite.
I disegni mostrano la configurazione necessaria per fissare il ventilconvettore in sede (vista dal pavimento al soffitto).

Procedura

La procedura per l'installazione del ventilconvettore è la seguente:

- *Marcare le posizioni dei fori nel soffitto strutturale in corrispondenza dei due lati opposti dell'apertura praticata nel controsoffitto e quindi praticare i fori per le barre filettate (le dimensioni sono indicate nei disegni a lato).*
- *Fissare le barre filettate al soffitto.*

La lunghezza delle barre dipende dallo spazio tra il controsoffitto e il soffitto strutturale.

MECHANICAL INSTALLATION

When installing the fan coils on the ceiling, keep in mind the possible problem of stratifi cation of the air; it should also be remembered that the outlet grills must be positioned so that the air flows downwards.

When positioning the appliance, make sure the air intakes are free from obstructions (see illustration on Page 11-12).

Cassette fixing:

The fan-coil unit is fixed to the structural ceiling by means of threaded rods to be provided by others.
The drawings show the configuration required for fixing the fan-coil unit into place (view from floor to ceiling).

Procedure

The procedure for installing the fan-coil unit is as follows:

- *The hole positions in the structural ceiling must first be marked by reference to the two opposite sides of the cutout in the suspended ceiling and the holes for the threaded rods must then be drilled (dimensions are shown by the drawings in this page).*
- *The threaded rods must then be fixed in the ceiling.*

The length of the rods depends on the clearance between the suspended ceiling and the structural ceiling.

INSTALLATION MECANIQUE

Lorsqu'on installe des ventilo-convecteurs au plafond il est conseillé de prendre en compte le problème possible de stratifi cation de l'air; nous rappelons en outre que les grilles de soufflage doivent être placées de façon à ce que le flux d'air soit dirigé vers le bas.

Installer l'appareil dans une position n'empêchant pas l'aspiration de l'air (cf. illustration Page 11-12).

Fixation du ventilo-convecteur:

Le ventilo-convecteur est fixé au plafond structural au moyen de barres filetées, non fournies.
Les dessins montrent la configuration nécessaire pour fixer le ventilo-convecteur en place (vue du sol au plafond).

Procédure

La procédure pour l'installation du ventilo-convecteur est la suivante:

- *Marquer les positions des trous dans le plafond structural aux deux côtés opposés de l'ouverture pratiquée dans le plafond technique puis pratiquer les trous pour les barres filetées (les dimensions sont indiquées dans les dessins à côté).*
- *Fixer les barres filetées au plafond.*

La longueur des barres dépend de l'espace entre le plafond technique et le plafond structural.

MECHANISCHE INSTALLATION

Bei der Deckeninstallation von Klimakonvektoren sollte unbedingt das potentielle Problem der Luftstratifikation berücksichtigt werden; außerdem erinnern wir daran, dass die Ausblasgitter so positioniert sein müssen, dass der Luftstrom nach unten gerichtet ist.

Das Gerät so installieren, dass die Luftansaugung nicht beeinträchtigt wird (siehe Seite 11-12).

Befestigung des Klimakonvektors:

Der Klimakonvektor wird mit bauseits bereitgestellten Gewindestangen an der Rohdecke befestigt.
Die Zeichnungen zeigen die für die Befestigung des Klimakonvektors in seinem Sitz erforderliche Konfiguration (vom Boden aus gesehen).

Verfahren

Das Verfahren für die Installation des Klimakonvektors ist wie folgt:

- *Die Position der Befestigungsbohrungen an der Rohdecke auf Höhe der beiden entgegengesetzten Ecken der an der abgehängten Decke ausgeführten Aussparung markieren und die Löcher für die Gewindestangen erstellen (Die Abmessungen sind in den seitlichen Zeichnungen angegeben).*
- *Die Gewindestangen an der Decke befestigen.*

Die Länge der Stangen hängt von dem Abstand zwischen der abgehängten Decke und der Rohdecke ab.

INSTALACIÓN MECÁNICA

En la instalación de los ventiladores convectores de techo se recomienta tener muy presente el posible problema de estratificación del aire; por otro lado, recordamos que las rejillas de impulsión deben colocarse de modo que la dirección del flujo de aire sea hacia abajo.

Instalar el aparato en una posición tal que no comprometa la aspiración del aire (ver Pág. 11-12).

Fijación del ventilador convector:

El ventilador convector se fija al techo estructural mediante barras fileteadas, no suministradas.
Los diseños muestran la configuración necesaria para fijar los ventiladores convectores en el lugar correspondiente (vista desde el suelo al techo).

Procedimiento

Para la instalación del ventilador convector se sigue el siguiente procedimiento:

- *Marcar las posiciones de los orificios en el techo estructural correspondentes a los dos lados opuestos de la apertura realizada en el falso techo y por lo tanto realizar los orificios para las barras fileteadas (Las medidas se indican en los dibujos situados al lado).*
- *Fijar las barras fileteadas al techo.*

La longitud de las barras dependerá del espacio existente entre el falso techo y el techo estructural.

MECHANISCHE INSTALLATIE

Wanneer de ventilators-convectors aan het plafond worden geïnstalleerd, moet rekening gehouden worden met het mogelijk probleem van de gelaagdheid van de lucht; we herinneren er overigens aan dat de luchtroosters op dusdanige wijze geplaatst moeten worden dat de luchtstroom naar beneden gericht is.

Installeer het apparaat in een positie waarin de luchtaanzuiging niet belemmerd wordt (zie Pag. 11-12).

Bevestiging van de ventilator-convector:

De ventilator-convector wordt aan het oorspronkelijk plafond bevestigd met behulp van schroefdraadstaven die niet bijgeleverd worden.
De tekeningen geven de nodige configuratie weer om de ventilator-convector te bevestigen (aanzicht van vloer tot plafond).

Werkwijze

Om de ventilator-convector te installeren, wordt als volgt te werk gegaan:

- *Markeer de positie van de gaten in het oorspronkelijk plafond, ter hoogte van de beide tegenoverliggende zijden van de opening in het verlaagd plafond. Maak vervolgens de gaten voor de schroefdraadstaven (De afmetingen zijn aangegeven in de tekening hiernaast).*
- *Bevestig de schroefdraadstaven aan het plafond.*

De lengte van deze staven is afhankelijk van de ruimte tussen het verlaagd plafond en het plafond zelf.

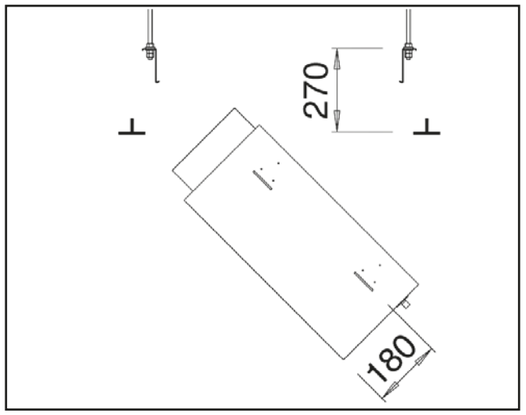

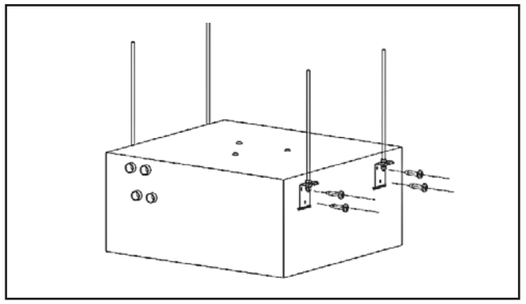

- *Il ventilconvettore va quindi inclinato e spinto attraverso l'apertura con la morsettiera verso l'alto e quindi sistemato in posizione orizzontale sopra l'apertura.*
- *I ganci sulle staffe consentono una veloce installazione temporanea.*
- *L'apparecchio va quindi fissato alle barre filettate.*

  È fondamentale che l'apparecchio sia in posizione perfettamente orizzontale.

È possibile installare l'apparecchio con qualsiasi altro mezzo ritenuto idoneo dall'installatore purchè conforme alle norme vigenti.

I condotti per l'aria primaria vanno connessi come segue:

- *The fan-coil unit is then tilted and pushed through the cutout with the terminal box on top and then placed level over the cutout.*
- *The hooks on the brackets allow a quick temporary installation. Following positioning, the brackets must be attached to the appliance walls by means of tapping screws.*
- *The appliance must then be fixed to the threaded rods.*

  It is essential for the appliance to be exactly level.

The unit can be installed using any other method considered appropriate by the installer, providing it is in accordance with current legislation.

Fresh air ducts are connected as follows:

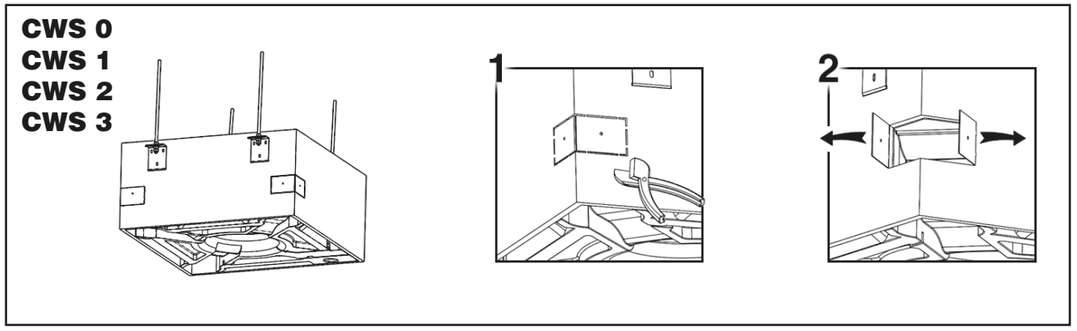

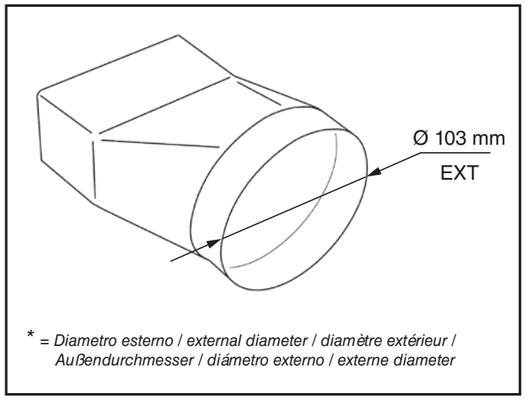

* = *Diametro esterno / external diameter / diamètre extérieur / Außendurchmesser / diámetro externo / externe diameter*

A proposito di aria primaria, occorre notare quanto segue:

- *Le prese d'aria rettangolari possono essere collegate a condotti per l'aria a sezione circolare mediante l'uso di appositi raccordi (accessorio "FAC" codice 35169490-001).*

Gli allacciamenti dell'aria primaria al ventilconvettore non devono interferire con l'impianto di illuminazione nel controsoffitto.

- *L'aria primaria va trattata, filtrata e non deve essere a bassa temperatura.*

As concerns the fresh air, note the following:

- *The rectangular air openings can be connected to circular air ducts using the special fittings ("FAC" accessory - code 35169490-001).*

The connections of the fresh air to the fan convector must not interfere with the lighting system in the false ceiling.

- *The fersh air should be treated, filtered and must not be too cool.*

- *Incliner le ventilo-convecteur, le pousser à travers l'ouverture, bornier vers le haut, puis le placer en position horizontale au-dessus de l'ouverture.*
- *Les crochets sur les étriers permettent d'installer provisoirement l'appareil.*
- *Fixer ensuite l'appareil aux barres filetées.*

  Il est impératif que l'appareil soit en position parfaitement horizontale.

L'installeur pourra installer l'appareil avec n'importe quel autre moyen jugé approprié, à condition qu'il soit conforme aux normes en vigueur.

Les conduits pour l'air primaire doivent être raccordés comme suit:

- *Der Klimakonvektor schräg nach oben, mit der Klemmleiste zuerst, in die Aussparung schieben und zuletzt gerade ausrichten.*
- *Die Haken an den Laschen erlauben eine provisorische Schnellmontage.*
- *Danach wird das Gerät an den Gewindestangen befestigt.*

  Das Gerät muss unbedingt perfekt gerade ausgerichtet sein.

Das Gerät kann mit jedem anderen, vom Installateur gewählten Mittel installiert werden, sofern dieses den einschlägigen Vorschriften entspricht.

Die Primärluftöffnungen werden wie folgt angeschlossen:

- *El ventilador convector se inclina y empuja através de la apertura con la caja para bornes hacia arriba y pr lo tanto se coloca en posición horizontal encima de la apertura.*
- *Los ganchos sobre las abrazaderas permiten una rápida instalación provisional.*
- *El aparato se fija así a las barras fileteadas.*

  Es fundamental que el aparato esté en posición perfectamente horizontal.

El aparato se puede instalar con cualquier otro medio que el instalador considere adecuado siempre que cumpla con las normas vigentes.

Los conductos para el aire primario se conectan del siguiente modo:

- *De ventilator-convector wordt vervolgens gekanteld, in de opening gebracht met het klemmenbord naar boven en horizontaal boven de opening geplaatst.*
- *Dankzij de haken op de beugels is een snelle installatie mogelijk.*
- *Het apparaat wordt vastgemaakt aan de schroefdraadstaven.*

  Het is heel belangrijk dat het apparaat perfect horizontaal geplaatst wordt.

Het apparaat kan geïnstalleerd worden met om het even welk middel die de installateur geschikt acht, op voorwaarde dat dit overeenkomstig de geldende normen is.

De leidingen voor de primaire lucht worden als volgt aangesloten:

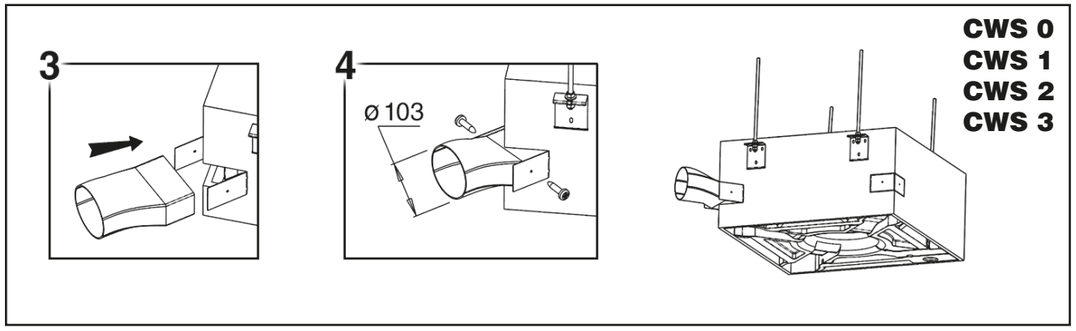

A propos d'air primaire il faut noter que:

- *Les prises d'air rectangulaires peuvent être raccordées à des conduits pour l'air de section circulaire à l'aide de raccords spéciaux (accessoire "FAC" code 35169490-001).*

Les raccordements de l'air primaire au ventilo-convecteur ne doivent pas interférer avec l'installation d'éclairage dans le plafond technique.

- *L'air primaire doit être traité, filtré et ne doit pas être à basse température.*

Im Hinblick auf die Primärluft muss folgendes beachtet werden:

- *Die rechteckigen Lufteinlässe können mit Hilfe entsprechender Fittings mit Luftkanälen mit Rundanschluss verbunden werden (Zubehör "FAC" Code 35169490-001).*

Die Verbindungen der Primärluft zum Klimakonvektor dürfen nicht mit der Beleuchtungsanlage in der abgehängten Decke interferieren.

- *Die Primärluft wird aufbereitet und gefiltert und muss temperiert sein.*

Respecto al aire primario, cabe señalar que:

- *Las tomas de aire rectangulares pueden conectar a los conductos para el aire de sección circular mediante el uso de las correspondientes conexiones (accesorio "FAC" código 35169490-001).*

Las conexiones del aire primario al ventilador convector no deben interferir con la instalación de iluminación en el falso techo.

- *El aire primario está tratado, filtrado y no deben estar a baja temperatura.*

Wat de primaire lucht betreft, wordt het volgende opgemerkt:

- *De rechthoekige luchtinlaten kunnen aangesloten worden op luchtleidingen met ronde doorsnede, met behulp van de verbindingen (accessoire "FAC", code 6078005).*

De aansluitingen van de primaire lucht op de ventilator-convector mogen de verlichtingsinstallatie in het verlaagd-plafond niet belemmeren.

- *De primaire lucht wordt gezuiverd, gefilterd en mag geen lage temperatuur hebben.*

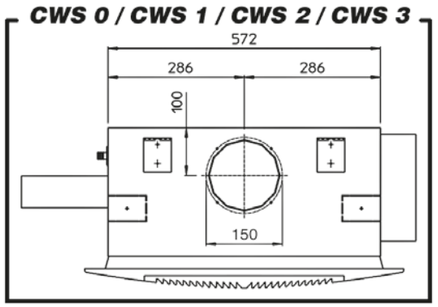

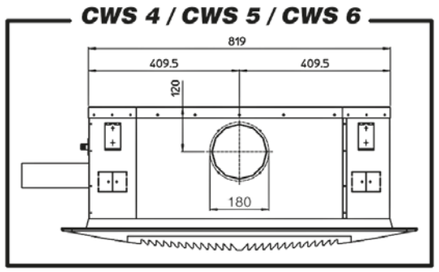

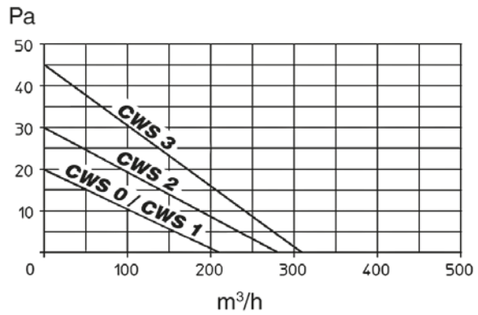

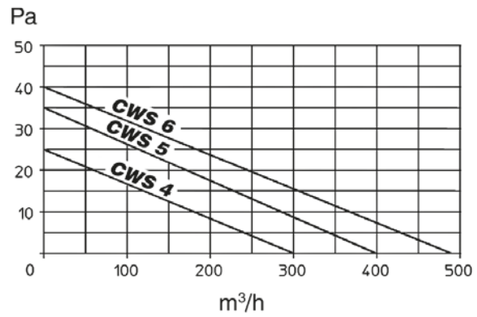

Uscite aria

Il ventilconvettore è munito di uscite aria per il collegamento a condotti di distribuzione separati.

Il flusso e la pressione dell'aria in corrispondenza di ciascuna uscita sono, comunque, in funzione del numero di uscite aria usate.

Le dimensioni e l'ubicazione di queste uscite sono illustrate nei disegni. I grafici a lato indicano la portata dell'aria attraverso le uscite come funzione della perdita di carico del condotto di distribuzione aria, con il ventilatore alla velocità massima.

Importante!

Tutti i condotti per l'aria che partono dal ventilconvettore devono essere muniti di isolamento termico per evitare la formazione di condensa e gocciolamento d'acqua.

Effettuare quindi i collegamenti idraulici ed elettrici.

Air outlets

Air outlets are provided on the fan-coil unit for connection to separate supply air ducting.

Air flow and pressure at each air outlets are, however, a function of the number of air outlets used.

The size and the location of the outlets is shown by the drawings. The diagrams in this page show air flow rates through the air outlets as a function of the supply air duct pressure loss for maximum fan speed.

Important!

All air ducting departing from the fan-coil unit must feature thermal insulation to avoid condensation and dripping water.

Then complete the water and electrical connections.

Sorties d'air

Le ventilo-convecteur est muni de sorties d'air pour le raccordement à des conduits de distribution séparés.

Le flux et la pression de l'air à chaque sorties dépendent du nombre de sorties d'air utilisées.

Les dimensions et l'emplacement de ces sorties sont indiqués dans les dessins.
Les schémas à côté indiquent le débit de l'air à travers les sorties en fonction de la perte de charge du conduit de distribution air, avec le ventilateur à la vitesse maximale.

Important!

Tous les conduits pour l'air qui partent du ventilo-convecteur doivent être munis d'une isolation thermique afin d'éviter la formation de condensation et un égouttement d'eau.

Effectuer ensuite les raccordements hydrauliques et électriques.

Luftauslässe

Der Klimakonvektor ist mit Luftauslässen für den Anschluss an separate Kanäle ausgestattet.

Der Luftstrom und -druck an den einzelnen Auslässen hängt in jedem Fall von der Zahl der vorhandenen Luftauslässe ab.

Die Abmessungen und die Position dieser Auslässe sind in den Zeichnungen angegeben.
Die seitlichen Graphiken geben die Luftmenge an den Auslässen in Abhängigkeit der Druckdifferenzen des bauseitigen Kanalsystems an, bei Ventilator auf maximaler Drehzahl.

Wichtig!

Alle vom Klimakonvektor abgehenden Luftkanäle müssen thermisch isoliert werden, um die Bildung von tropfendem Kondenswasser zu vermeiden.

Nun die wasserseitigen und elektrischen Anschlüsse ausführen.

Salidas de aire

El ventilador convector está provisto de salidas de aire para la conexión a conductos de distribución separados.

El flujo y la presión del aire correspondiente a cada salida están, de cualquier modo, en función del número de salidas de aire usadas.

Las medidas y la ubicación de estas salidas pueden verse en los dibujos. Los gráficos del lado indican el caudal del aire através de las salidas como función de la pérdida de carga del conducto de distribución del aire, con el ventilador a la velocidad máxima.

Importante!

Todos los conductos para el aire que salen del ventilador convector deben estar provistos de aislamiento térmico para evitar la formación de agua de condensación y goteo de agua.

Realizar por lo tanto las conexiones hidráulicas y eléctricas.

Luchtuitlaten

De ventilator-comvector is voorzien van luchtuitlaten voor de aansluiting op gescheiden verdeelleidingen.

De luchtstroom en de luchtdruk ter hoogte van elke uitlaat zijn in ieder geval afhankelijk van het aantal gebruikte luchtuitlaten.

De afmetingen en de plaatsing van deze uitlaten worden weergegeven in de tekeningen.
De illustraties hiernaast geven weer in welke mate het bereik van de luchtstroom door de uitlaten afhankelijk is van het energieverlies aan de luchtdistributieleiding, met de ventilator op de maximale snelheid.

Belangrijk!

Alle luchtleidingen die vertrekken van de ventilator-convector moeten voorzien zijn van een thermische-isolatie, om de vorming van condensatievocht en waterdruppels te voorkomen.

Voer vervolgens de hydraulische en elektrische aansluitingen uit.

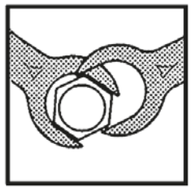

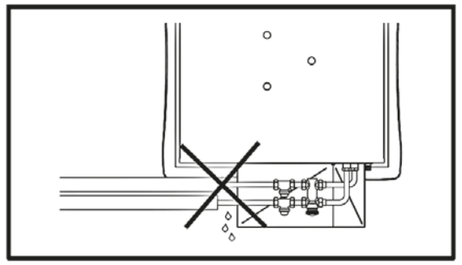

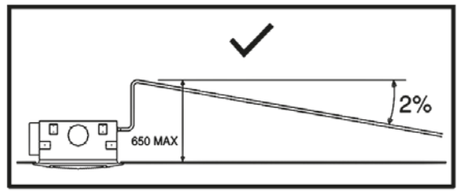

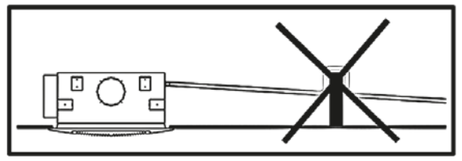

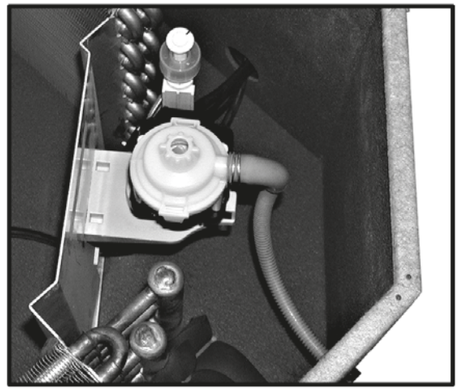

COLLEGAMENTO IDRAULICO

Nei circuiti aperti (ad esempio quando si utilizza acqua di pozzo), l'acqua utilizzata deve essere ripulita dai materiali in sospensione per mezzo di un filtro che deve trovarsi in ingresso (altrimenti c'è il rischio di erosione da particelle in sospensione). È inoltre necessario assicurarsi che l'unità sia protetta da polvere e altre sostanze che provocano una reazione acida o alcalina quando combinate con l'acqua (corrosione dell'alluminio).

È fondamentale un'installazione corretta che preveda anche l'isolamento delle tubazione dell'aria con materiale isolante anticondensa in corrispondenza dei collegamenti delle tubazioni del fluido.

Fluido termovettore

Il fluido termovettore è costituito da acqua o da una soluzione di acqua e glicole.

La temperatura del fluido deve essere compresa tra 6 ° e 80 °C e non deve mai superare tali limiti.

Pressione massima di esercizio: 1000 kPa (10 bar).

Usare sempre chiave e controchiave per l'allacciamento della batteria alle tubazioni.

Prevedere sempre una valvola di intercettazione del flusso idraulico.

ATTENZIONE!

L'impiego in questa unità di acqua non trattata o trattata in modo incorretto può causare incrostazioni, depositi di alghe o fango, fenomeni di corrosione o erosione. Si consiglia di richiedere l'assistenza di un tecnico qualificato nel trattamento delle acque per individuare il tipo di trattamento più indicato. Trane non si assume alcuna responsabilità per ciò che riguarda i danni dovuti all'uso di acqua non trattata o trattata in modo scorretto.

ATTENZIONE!

Nei periodi estivi e per lunghi periodi di tempo con il ventilatore disinserito, per evitare formazioni di condensa all'esterno dell'apparecchio, è necessario di intercettare l'alimentazione della batteria.

Nel caso l'apparecchio sia fornito di valvola, collegare i tubi di collegamento alla valvola stessa.

HYDRAULIC CONNECTIONS

On open system (e.g. when using well water), the water used should be cleaned from suspended matter by means of a filter which should be located in the inlet. Otherwise there is a risk of erosion due to suspended matter. You must also ensure that the unit is protected from dust and other substances that cause an acid or alkali reaction when combined with water (aluminum corrosion).

Correct installation is essential, which includes the insulation of the air pipes with anti-condensation insulating material around the fluid pipe connections.

Heating and cooling fluid

The heating or cooling fluid must be water or a water/glycol mixture.

The fluid temperature must be between 6 ° and 80 °C and must never be outside this range.

Maximum working pressure: 1000 kPa (10 bars)

Always use two spanners to connect the heat exchanger to the pipes.

Always fit a gate valve in the water circuit.

WARNING!

The use of untreated or improperly treated water in this equipment may result in scaling, slime, erosion or corrosion. The services of a qualified water treatment specialist should be engaged to determine what treatment, if any, is advisable. Trane will not accept any ability in regards of damage due to the use of untreated or improperly treated water.

WARNING!

During the summer and when the fan is inactive for long periods, it's necessary to shut off the water supply to the coil to avoid condensation forming on the outside of the unit.

If the unit is fitted with a valve, connect the connection pipes to the valve.

RACCORDEMENT HYDRAULIQUE

Dans les circuits ouverts (par exemple lorsqu'on utilise l'eau d'un puit), l'eau utilisé doît être à nouveau renettoyé de les substances polluantes avec un filtre, qui devrait être placé à l'entrée du réseau. Autrement il y a le risque de corrosion à cause des substances polluantes. En autre il faut s'assurer que l'unité soit protégée de la poussière et d'autres substances qui provoquent une réaction acide ou alcaline, si mélangées avec de l'eau (corrosion aluminium).

Pour une bonne installation, il est essentiel d'isoler la tuyauterie de l'air avec une matière isolante anticondensation aux raccordements des tuyauteries du fluide.

Fluide caloporteur et fluide frigorigène

Le fluide caloporteur et le fluide frigorigène sont constitués d'eau ou d'une solution d'eau et glycol.

La température du fluide doit être comprise entre 6 ° et 80 °C et ne doit jamais dépasser ces limites.

Pression maxi de service: 1000 kPa (10 bars).

Utiliser toujours une cle et une contre-cle pour le raccordement de la batterie aux tuyauteries.

Prevoir toujours une vanne d'arret du flux hydraulique.

ATTENTION!

L'utilisation d'une eau impropre ou non traitée dans ces équipements peut occasionner un dépôt de tartre, de vase, une érosion ou une corrosion. Il est recommandé de faire appel à un spécialiste qualifié en traitement de l'eau pour déterminer si un traitement est nécessaire. Trane n'endosse aucune responsabilité concernant des dommages dus à l'utilisation d'une eau non traitée ou ayant subi un traitement impropre.

ATTENTION!

Pendant l'été et lorsque le ventilateur reste longtemps débranché, il est nécessaire d'isoler l'alimentation de la batterie afi n d'éviter les formations de condensation à l'extérieur de l'appareil.

Si l'appareil est équipé d'une vanne, brancher les tuyauteries de raccordement à cette même vanne.

WASSERANSCHLUSS

Bei geöffneten Anlagen (z.B zum Gebrauch des Wassers eines Brunnens) muss das Wasser, durch einen am Eintritt eingestellten Filter, noch einmal von den Schwebstoffen gesäubert werden.
Ansosten besteht die Gefahr einer Erosion durch Schwebstoffe. Es ist außerdem zu beachten, die Einheit vor Staub und anderen Stoffen zu beschützen, welche eine Säure - Base oder alkalische Reaktionen verursachen könnten, sollten sie mit Wasser in Verbindung kommen (Ätzen des Aluminiums).

Die Installation muss unbedingt korrekt erfolgen und auch die Isolierung gegen Kondenswasser an den Verbindungen der Flüssigkeitsleitungen einschließen.

Kältemedium

Das Kältemedium besteht aus Wasser oder einer Lösung aus Wasser und Glykol.

Die Temperatur der Flüssigkeit muss zwischen 6 ° ° und 80 °C betragen und darf diese Grenzwerte auf keinen Fall unter- oder überschreiten.

Max. Betriebsdruck: 1000 kPa (10 bar).

Für den Anschluss des Registers an die Rohrleitungen stets einen Schlüssel und Gegenschlüssel benutzen.

Stets ein Sperrventil für den Wasserfluss vorsehen.

ACHTUNG!

Die Verwendung von nicht bzw. unzureichend aufbereitetem Wasser kann zu Ablagerungen, Algenbildung, Erosion, Korrosion und Verschlammung im Gerät führen. Es wird empfohlen, einen Spezialisten für die Wasseraufbereitung hinzuzuziehen, um festzustellen, ob und - wenn ja - welche Aufbereitungsmethode ratsam ist. Trane haftet nicht für Schäden, die durch die Verwendung von nicht oder unzureichend aufbereitetem Wasser verursacht wurden.

ACHTUNG!

Im Sommer und wenn der Ventilator längere Zeit nicht benutzt wird, empfiehlt es sich, die Zuleitung zum Register zu sperren, damit sich außen am Gerät kein Kondenswasser bildet.

Falls das Gerät mit Ventil ausgestattet ist, die Verbindungsrohre an dieses Ventil anschließen.

ENLACE HIDRÁULICO

En los circuitos abiertos (por ejemplo, cuando se usa agua de pozo), el agua usada se debe limpiar aún más para eliminar los materiales en suspensión, usando un filtro que debería estar en entrada. De lo contrario existe el riesgo de erosión debido a las partículas en suspensión. Además, es necesario ase- gurarse de que la unidad esté protegida contra el polvo y otras sustancias que provocan reacción ácida o alcalina cuando se combinan con el agua (corrosión del aluminio).

Es fundamental una correcta instalación que prevea también el aislamiento de las tuberías del aire con material aislante anticondensación en el enlace de las conexiones de las tuberías del fluido.

Fluido termovector

El fluido termovector está compuesto por agua o una solución de agua y glicol.

La temperatura del fluido debe estar comprendida entre 6 ° y 80 °C y no debe superar nunca dichos límites.

Presión máxima de ejercicio: 1000 kPa (10 bar).

Usar siempre llave y segunda llave para la conexión de la batería a las tuberías.

Prever siempre una válvula de corte del flujo hidráulico.

ATENCIÓN!

El empleo de agua no tratada o tratada de forma inadecuada en este equipo puede producir incrustaciones, erosión, corrosión o lodos. Se debe recurrir a un especialista cualificado en el tratamiento de aguas para determinar, en caso necesario, el tratamiento a aplicar. Trane no acepta ningún tipo de responsabilidad por los daños que resulten de la utilización de agua no tratada o tratada de forma inadecuada.

ATENCIÓN!

Durante el verano y para largos períodos de tiempo con el ventilador desenchufado, para evitar la formación de agua de condensación en el exterior del aparato, es necesario cortar la alimentación de la batería.

En caso de que el aparato se entregue con válvula, conectar los tubos de conexión a dicha válvula.

HYDRAULISCHE AANSLUITING

In open circuits (bijvoorbeeld wanneer men putwater gebruikt), moet het gebruikte water verder worden gezuiverd om materialen in suspensie te verwijderen met behulp van een filter op de ingang.
Anders bestaat er risico voor erosie door de deeltjes in suspensie. Bovendien is het nodig om te verzekeren dat de groep beschermd is tegen stof en andere substanties die een zure of alkalische reactie veroorzaken wanneer die met water worden gecombineerd (corrosie van aluminium).

Het is van wezenlijk belang te zorgen voor een correcte installatie waarbij de luchtleidingen geïsoleerd worden met een condensvrij isolatiemateriaal, ter hoogte van de verbindingen van de vloeistofleidingen.

Vloeistof thermovector

De Vloeistof van de thermovector bestaat uit water of een oplossing van water en glycol.

De temperatuur van de vloeistof moet begrepen zijn tussen 6 ° en 80 °C en mag deze grenzen niet overschrijden.

Maximale bedrijfsdruk: 1000 kPa (10 bar).

Gebruik steeds sleutels en tegensleutels om de batterij te koppelen aan de leidingen.

Voorzie steeds een retourklep.

LET OP!

Het gebruik van onbehandeld of onjuist behandeld water in deze unit kan leiden tot kalkaanslag, algenof drabvorming, erosie of corrosie.
Roep de hulp in van een erkend waterbehandelingsspecialist om te bepalen welke behandeling eventueel noodzakelijk is. Trane is niet aansprakelijk voor schade ontstaan ten gevolge van het gebruik van onbehandeld resp. onjuist behandeld water.

LET OP!

In de zomermaanden en indien de ventilator lange tijd niet wordt gebruikt, is het raadzaam de voeding van de batterij te onderbreken, om de vorming van condensatievocht aan de buitenkant van het apparaat te voorkomen.

Indien het apparaat uitgerust is met een klep, sluit u de buizen rechtstreeks aan op de klep.

L'installatore è sempre tenuto a verificare la tenuta dei raccordi del kit valvola, anche quando fornito montato a bordo.

The installer must always test the tightness of the valve kit connections, also when it is provided fitted on the unit.

Durante la messa in pressione dell'impianto, se si riscontra una perdita dalla batteria di scambio termico, occorre isolare idraulicamente l'unità e contattare il Servizio Assistenza.

In case of coil water leakage during the pressurization of the installation, it is mandatory to isolate hydraulically the unit and contact the Assistance Service.

Se l'apparecchio è usato per raffreddare, per evitare gocciolamento di condensa, isolare le tubazioni e la valvola.

If the unit is used for cooling, insulate the pipes and valve to avoid drops of condensate forming.

Flessibile di scarico condensa

È CONSIGLIATO SIFONARE LO SCARICO DELLA CONDENSA. INSTALLARE IL TUBO DI SCARICO CONDENSA CON UNA PENDENZA DI ALMENO 2 cm/metro.

Condensate drain hose

YOU ARE RECOMMENDED TO FIT A SIPHON ON THE CONDENSATE DRAIN. INSTALL A CONDENSATE DRAIN PIPE WITH A SLOPE OF AT LEAST 2 cm/metre.

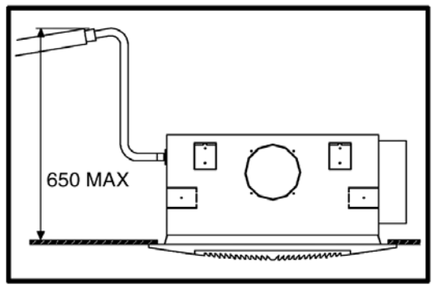

Il tubo di scarico condensa, che fuoriesce in prossimità degli attacchi idraulici, ha le seguenti caratteristiche:

- *lunghezza = 470 mm*
- *diametro esterno attacco = 14 mm*

La massima prevalenza della pompa è di 650mm dal bordo inferiore dell'apparecchio.

The condensation discharge hose, located near the water connections, features:

- *length = 470 mm*
- *connection external diameter = 14 mm*

The maximum discharge head of the pump is 650mm from the bottom edge of the appliance.

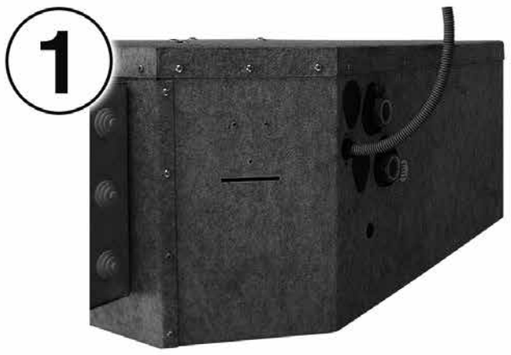

L'installateur doit toujours vérifier l'étanchéité des raccordements du kit vanne, même quand il est fourni intégré sur l'unité.

Der Installateur muss immer die Dichtigkeit der Anschlüsse von dem Bausatz Ventil prüfen, auch wenn das montiert an der Einheit geliefert wird.

El instalador tiene siempre que comprobar la estanqueidad de las conexiones del kit válvula, también cuando él se entrega montado en la unidad.

De installateur is altijd verplicht om de dichtheid van de koppelingen van de kleppenset te controleren, zelfs als deze gemonteerd aan boord zijn geleverd.

Pendant la pressurisation de l'installation, en cas de fuite de la batterie d'échange thermique, il faut isoler l'unité hydrauliquement et contacter le Service d'Assistance.

Während der Druckbeaufschlagung der Installation und im Fall von Undichtigkeit aus dem Wärmetauschregister sollte man die Einheit hydraulisch isolieren und den Hilfsdienst kontaktieren.

Durante la presurización de la instalación, en caso de filtración de la batería de intercambio de calor, se tiene que aislar hidráulicamente la unidad y contactar el Servicio de Asistencia.

Tijdens het onder druk brengen van de installatie, als men een lekkage uit de warmte-uitwisselingsbatterij constateert, dient men de eenheid hydraulisch te isoleren en contact met de klantendienst op te nemen.

Si on utilise l'appareil pour rafraîchir, isoler les tuyauteries et la vanne afin d'éviter des égouttements de condensats.

Um bei Einsatz des Geräts zum Kühlen das Tropfen von Kondenswasser zu vermeiden, sollten Rohrleitungen und Ventil isoliert werden.

Si el aparato se usa para enfriar, para evitar el goteo de agua de condensación, aislar las tuberías y la válvula.

Als het apparaat wordt gebruikt om af te koelen, en om het druppelen van condensatiewater te voorkomen, isoleert u de buizen en de klep.

Flexible d'évacuation condensats

IL EST CONSEILLE DE SIPHONER L'EVACUATION DES CONDENSATS ET D'INSTALLER LE TUYAU D'EVACUATION DES CONDENSATS AVEC UNE PENTE D'AU MOINS 2 cm/m.

Kondensatablaufleitung

ES EMPFIEHLT SICH AM AUSLASS DES KONDENSWASSER EINEN SIPHON ZU INSTALLIEREN. DEN KONDENSATABLAUF MIT EINER NEIGUNG VON MINDESTENS 2 cm/Meter INSTALLIEREN.

Flexible de descarga del agua de condensación

SE ACONSEJA COLOCAR UN SIFÓN EN LA EVACUACIÓN DEL AGUA DE CONDENSACIÓN INSTALAR EL TUBO DE EVACUACIÓN DEL AGUA DE CONDENSACIÓN CON UNA PENDIENTE DE COMO MÍNIMO 2 cm/metro.

Slang afvoer condensatievocht

HET IS RAADZAAM DE AFVOERBUIS VAN HET CONDENSATIEVOCHT TE HEVELEN. INSTALLEER DE AFVOERBUIS MET EEN HELLING VAN MINSTENS 2 cm/meter.

Le tuyau de purge de condensation, qui sort à proximité des raccords hydrauliques, possède les caractéristiques suivantes :

- *Longueur = 470 mm*
- *Diamètre extérieur du raccord = 14 mm*

La hauteur de refoulement maximal de la pompe est de 650 mm à partir du bord inférieur de l'appareil.

Der Schlauch zum Ablassen des Kondenswassers tritt in Nähe der Wasseranschlüsse aus und besitzt folgende Eigenschaften:

- *Länge = 470 mm*
- *Außendurchmesser für Anschluss = 14 mm*

Die max. Förderhöhe der Pumpe beträgt 650 mm von der unteren Gerätekante.

El tubo de descarga condensación, que sobresale cerca de las conexiones hidráulicas, posee las siguientes características:

- *longitud = 470 mm*
- *diámetro externo conexión = 14 mm*

La presión máxima de la bomba es de 650 mm en el borde inferior del aparato.

De condensafvoerbuis, die naar buiten komt in de buurt van de hydraulische bevestigingen, heeft de volgende kenmerken:

- *lengte = 470 mm*
- *externe diameter bevestiging = 14 mm*

De maximale afstand van de pomp tot de onderste rand van het apparaat bedraagt 650mm.

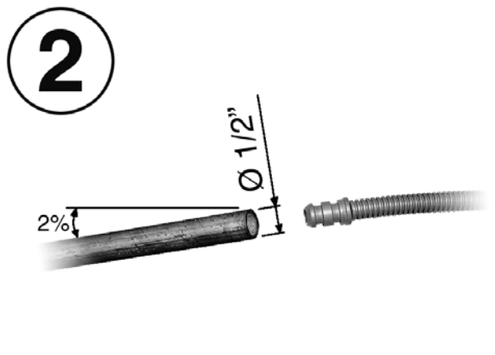

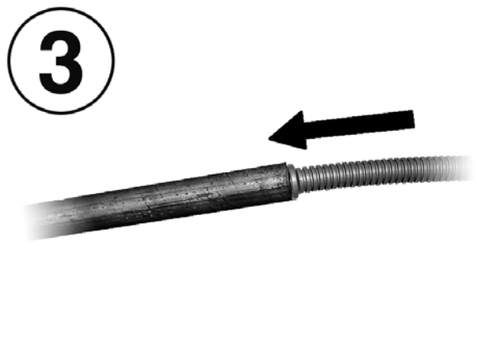

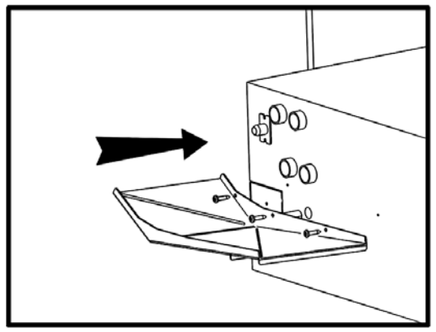

Vaschetta raccolta condensa

La vaschetta per la condensa raccoglie la condensa dai raccordi dello scambiatore e dalle valvole di controllo.

Condensate tray

The loose condensate tray collects condensation from the heat exchanger connections and the control valves.

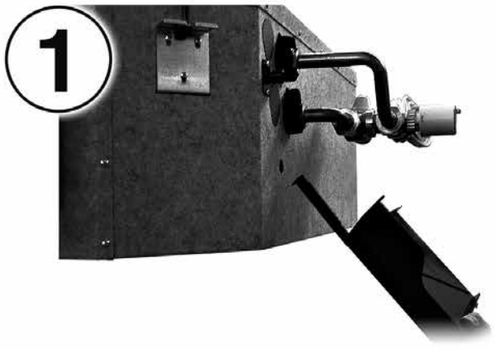

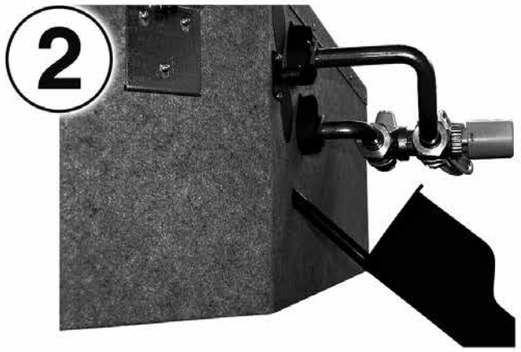

Bac à condensats

Le bac à condensats recueille les condensats des raccords de l'échangeur et des vannes de contrôle.

Kondensatwanne

Die Kondensatwanne fängt das Kondenswasser an den Wärmetauscheranschlüssen und den Regelventilen auf.

Bandeja de recogida del agua de condensacion

La bandeja para el agua de condensación recoje ésta última de las conexiones del intercambiador y de las válvulas de control.

Opvangbakje condensatievocht

Het opvangbakje dient voor het opvangen van het condensatievocht afkomstig van de verbindingen van de warmtewisselaar en de stuurkleppen.

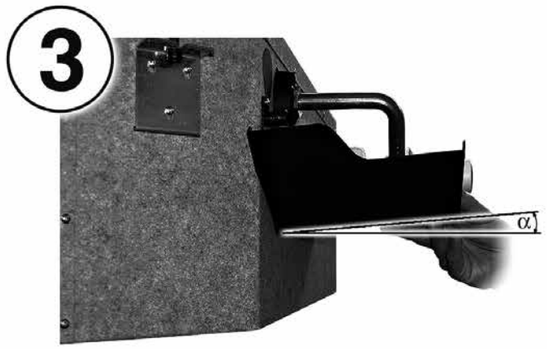

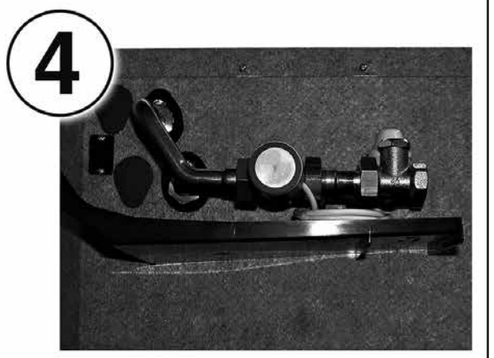

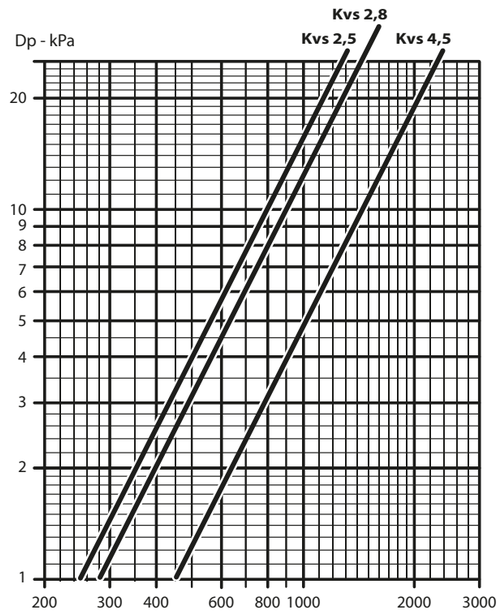

Collegamenti delle valvole

I collegamenti delle valvole al ventilconvettore sono illustrate nella pagina che segue. Le posizioni dei collettori batteria sono illustrate nelle pagine "caratteristiche tecniche".

Valvole a due o tre vie

Le valvole vengono fornite con le relative tubazioni e vanno installate a cura dell'installatore.

Le curve a gomito sono collegate al ventilconvettore mediante giunti a cartella muniti di guarnizioni piane.

Caratteristiche valvole

Tipo:
- ***CWS 0-1-2-3 2P***
  Batteria principale
- ***CWS 0-1-2-3 4P***
  Batteria principale e ausiliare
- ***CWS 4-5-6 4P***
  Batteria ausiliare

Nr. vie	K_{VS} m³/h	ΔP_{max}* kPa	Attacchi valvole**
2	2,8	50	3/4"
3	2,5	50	3/4"

Tipo:
- ***CWS 4-5-6 2P***
  Batteria principale
- ***CWS 4-5-6 4P***
  Batteria principale

Nr. vie	K_{VS} m³/h	ΔP_{max}* kPa	Attacchi valvole**
2	4,5	60	1"
3	4,5	50	1"

** Massima pressione differenziale a valvola chiusa*

*** Filetto esterno*

Kit di regolazione flusso acqua con valvole a 2 o 3 vie di tipo ON-OFF con attuatore termoelettrico.

Nota: *La massima perdita di carico attraverso la valvola completamente aperta non dovrebbe superare il valore di 25 kPa per il funzionamento in raffreddamento e 15 kPa per il funzionamento in riscaldamento.*

Valve connections

The valve connections to the fancoil unit are shown to the next page. The positions of the coil connections are shown in the section of "Technical characteristics".

Three-way or two-way valves

The valves are supplied with the corresponding piping and must be fitted by the installer.

The elbow bends are connected to the fan convector using flared joints with flat gaskets.

Valves characteristics

Type:
- ***CWS 0-1-2-3 2P***
  Main battery
- ***CWS 0-1-2-3 4P***
  Main and auxiliary battery
- ***CWS 4-5-6 4P***
  Auxiliary battery

Ways	K_{VS} m³/h	ΔP_{max}* kPa	Valve ** connection
2	2,8	50	3/4"
3	2,5	50	3/4"

Type:
- ***CWS 4-5-6 2P***
  Main battery
- ***CWS 4-5-6 4P***
  Main battery

Ways	K_{VS} m³/h	ΔP_{max}* kPa	Valve ** connection
2	4,5	60	1"
3	4,5	50	1"

** Maximum pressure difference for valve to close*

*** External thread, flat seal*

Valve set, 2 or 3 ways, ON-OFF, with thermoelectric actuator.

Note: *The maximum pressure drop accross the fully open valve should not exceed 25 kPa for cooling operation and 15 kPa for heating operation.*

Raccordements des vannes

Les raccordements des vannes au ventilo-convecteur sont indiqués la page suivante. La position des collecteurs batterie est indiquée dans la section "Caractéristiques techniques".

Vanne à deux ou trois voies

Les vannes sont fournies avec les tuyauteries correspondantes et doivent être installées par l'installateur.

Les coudes sont raccordés au ventilo-convecteur au moyen de raccords dudgeonnés munis de joint plats.

Caractéristiques des vannes

Type:
- ***CWS 0-1-2-3 2P***
  Batterie principale
- ***CWS 0-1-2-3 4P***
  Batterie principale et auxiliaire
- ***CWS 4-5-6 4P***
  Batterie auxiliaire

Voies	Valeur K_{VS} m³/h	ΔP_{max}* kPa	Raccordement de la vanne**
2	2,8	50	3/4"
3	2,5	50	3/4"

Type:
- ***CWS 4-5-6 2P***
  Batterie principale
- ***CWS 4-5-6 4P***
  Batterie principale

Voies	Valeur K_{VS} m³/h	ΔP_{max}* kPa	Raccordement de la vanne**
2	4,5	60	1"
3	4,5	50	1"

** Différence de pression max. admissible pour laquelle la vanne ferme encore contre la pression*
*** Filetage mâle, joint plat*

Kit de régulation flux d'eau avec vannes à 2 ou 3 voies de type ON-OFF avec actionneur thermoélectrique.

Note: *La perte de charge maximale de la vanne complètement ouverte ne doit pas dépasser 25 kPa en fonctionnement froid, et 15 kPa en fonctionnement chaud.*

Anschlüsse der Ventile

Die Anschlüsse der Ventile an den Klimakonvektor auf nächste Seite angegeben, die Position der Sammelrohre des Registers sind im Abschnitt "Technische Merkmale" angegeben.

2- oder 3-Wege-Ventile

Die Ventile werden mit entsprechender Verrohrung geliefert und bauseits installiert.

Die Rohrbögen werden mittels Quetschverschraubungen und Flachdichtungen an den Klimakonvektor angeschlossen.

Ventilmerkmale

Typ:
- ***CWS 0-1-2-3 2P***
  Hauptregister
- ***CWS 0-1-2-3 4P***
  Hauptregister und Zusatzregister
- ***CWS 4-5-6 4P***
  Zusatzregister

Zahl der Wege	K_{VS} m³/h	ΔP_{max}* kPa	Ventil- ** anschlüsse
2	2,8	50	3/4"
3	2,5	50	3/4"

Typ:
- ***CWS 4-5-6 2P***
  Hauptregister
- ***CWS 4-5-6 4P***
  Hauptregister

Zahl der Wege	K_{VS} m³/h	ΔP_{max}* kPa	Ventil- ** anschlüsse
2	4,5	60	1"
3	4,5	50	1"

** Max. Differenzdruck bei geschlossenem Ventil*

*** Außengewinde*

KIT zur Regelung des Wasserdurchflusses mit 2- oder 3-Wege-Ventilen des Typs ON-OFF mit thermoelektrischem Antrieb.

NB: *Der max. Druckverlust über das vollkommen geöffnete Ventil soll einen Wert von 25 kPa für die Funktion im kühlbetrieb, und 1,5 kPa für die Funktion im Heizbetrieb nicht überschreiten.*

Conexiones de las válvulas

Las conexiones de las válvulas al ventilador convector aparecen à la página seguiente, las posiciones de los colectores de la batería se muestran en la secciòn "Características técnicas".

Válvulas de dos o tres vías

Las válvulas se entregan con las tuberías correspondientes y debe instalarlas el instalador.

Los codos están conectados al ventilador convector mediante juntas provistas de empaquetaduras planas.

Características de la válvula

Tipo:
- ***CWS 0-1-2-3 2P***
  Batería principal
- ***CWS 0-1-2-3 4P***
  Batería principal y auxiliar
- ***CWS 4-5-6 4P***
  Batería auxiliar

Nr. vias	K_{VS} m³/h	ΔP_{max}* kPa	Conexión válvula **
2	2,8	50	3/4"
3	2,5	50	3/4"

Tipo:
- ***CWS 4-5-6 2P***
  Batería principal
- ***CWS 4-5-6 4P***
  Batería principal

Nr. vias	K_{VS} m³/h	ΔP_{max}* kPa	Conexión válvula **
2	4,5	60	1"
3	4,5	50	1"

** Máxima presión diferencial a válvula cerrada*

*** Filete externo*

Kit de regulación de flujo de agua con válvula a 2 o 3 vias de tipo ON-OFF con actuador termoeléctrico.

Nota: *La máxima perdida de carga a través de la válvula totalmente abierta no debe superar el valor de 25 kPa para el funcionamiento en frío y 15 kPa para calor.*

Aansluiting van de kleppen

De aansluiting van de kleppen op de ventilator-convector zijn weergegeven op de volgende pàgina geïllustreerd. De posities van de collectors van de batterij zijn weergegeven op de sectie "Technische karakteristieken".

Twee- of driewegskleppen

De kleppen worden geleverd met hun leidingen en worden door de installateur gemonteerd.

De elleboogstukken zijn aangesloten op de ventilator-convector met behulp van verbindingen voorzien van vlakke pakkingen.

Ventielkarakteristiek

Type:
- ***CWS 0-1-2-3 2P***
  hoofd warmtewisselaar
- ***CWS 0-1-2-3 4P***
  hoofd en aanvullende warmtewisselaar
- ***CWS 4-5-6 4P***
  aanvullende warmtewisselaar

Aantal wegen	K_{VS} m³/h	ΔP_{max}* kPa	Ventiel- ** aansluiting
2	2,8	50	3/4"
3	2,5	50	3/4"

Type:
- ***CWS 4-5-6 2P***
  hoofd warmtewisselaar
- ***CWS 4-5-6 4P***
  hoofd warmtewisselaar

Aantal wegen	K_{VS} m³/h	ΔP_{max}* kPa	Ventiel- ** aansluiting
2	4,5	60	1"
3	4,5	50	1"

** Maximale verschildruck waarbij het ventiel nog sluit*

*** Buitendraad*

Ventielset, 2- of 3-weg, aan-uit, met thermostatische sensor.

Opmerking: *Het maximale drukverlies over een volledig geopend ventiel zal niet meer bedragen dan 25 kPa in koelbedrijf en 15 kPa in verwarmingsbedrijf.*

Valvole con detentore a regolazione micrometrica

Il kit comprende i tubi di raccordo e i detentori.

Nota: *L'attacco del detentore a regolazione micrometrica a cui ci si deve collegare con la batteria primaria è 1/2"femmina (Kvs 2) per le grandezze* ***CWS 0 - CWS 1 - CWS 2 - CWS 3*** *e 3/4"femmina (Kvs 3,5) per le grandezze* ***CWS 4 - CWS 5 - CWS 6****, mentre è di 1/2"femmina (Kvs 2) per le batterie secondarie.*

Valve with micrometric lockshield

The set includes connection pipes and holders.

Note: *The main battery lockshield valve connection is 1/2"female (Kvs 2) for* ***CWS 0 - CWS 1 - CWS 2 - CWS 3*** *sizes 3/4"female (Kvs 3,5) for* ***CWS 4 - CWS 5 - CWS 6*** *sizes, the auxiliary battery lockshield valve connection is 1/2"female (Kvs 2).*

3 vie / 3 ways
3 voies / 3-Wege
3 vias / 3-weg

CWS 0
CWS 1
CWS 2
CWS 3

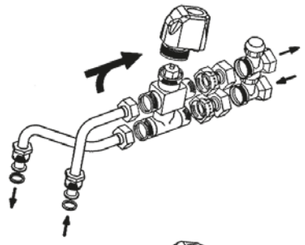

CWS 4
CWS 5
CWS 6

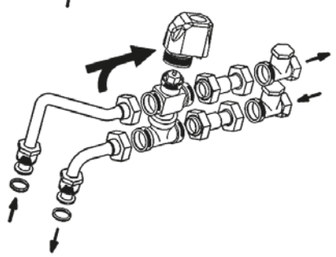

Valvole con kit semplificato

Valve with simplified kit

3 vie / 3 ways
3 voies / 3-Wege
3 vias / 3-weg

CWS 0
CWS 1
CWS 2
CWS 3

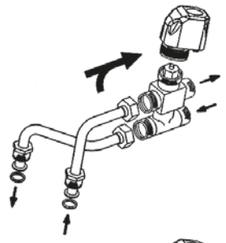

CWS 4
CWS 5
CWS 6

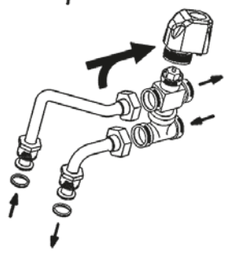

Vanne avec tés de réglage micrométrique

Le kit comprend les tubes de liaison et les tés de réglage.

Note: *le diamètre du tés de réglage auquel on doit raccorder la batterie primaire est 1/2"femelle (Kvs 2) pour les modèles* ***CWS 0 - CWS 1 - CWS 2 - CWS 3*** *et 3/4"femelle (Kvs 3,5) pour les modèles* ***CWS 4 - CWS 5 - CWS 6****, et de 1/2" femelle (Kvs 2) pour les batteries secondaires.*

Ventile mit Reglerventil

Das Kit umfasst die Verbindungsrohre und die Absperrventile.

NB: *Der Anschluss des Absperrventils, an den das Hauptregister angeschlossen werden muss, ist 1/2" Verbindungsstück (Kvs 2) für die Größen* ***CWS 0 - CWS 1 - CWS 2 - CWS 3*** *und 3/4" Verbindungs- stück (Kvs 3,5) für die Größen* ***CWS 4 - CWS 5 - CWS 6****, sowie 1/2" Verbindungs- stück (Kvs 2) für die Zusatzregister.*

Válvula con detentor

El kit incluye el tubo con recores y detentores.

Nota: *La conexión del detentor con la batería primaria es de 1/2"hembra (Kvs 2) para los tamaños* ***CWS 0 - CWS 1 - CWS 2 - CWS 3*** *y 3/4" hembra (Kvs 3,5) para los tamaños* ***CWS 4 - CWS 5 - CWS 6****, mientras que para la batería secundaria es de 1/2"hembra (Kvs 2).*

Ventiel met aansluiting

De set is inclusief verbindingspijpen en bevestiging.

Opmerking:
CWS 0 - CWS 1 - CWS 2 - CWS 3 *= De aansluiting van de hoofd warmtewisselaar is 1/2"(Kvs 2)*
CWS 4 - CWS 5 - CWS 6 *= De aansluiting van de hoofd warmtewisselaar is 3/4"(Kvs 3,5)*
De aansluiting van de aanvullende warmtewisselaar is 1/2"(Kvs 2).

2 vie / 2 ways
2 voies / 2-Wege
2 vias / 2-weg

CWS 0
CWS 1
CWS 2
CWS 3

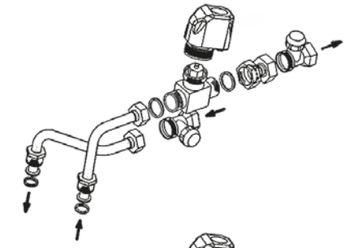

CWS 4
CWS 5
CWS 6

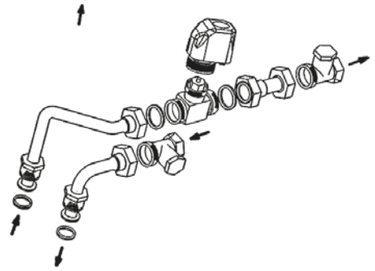

Vanne avec kit sans tés de réglage

Wasserventil mit Montage Kit

Válvula sin detentor

Ventiel zonder aansluiting

2 vie / 2 ways
2 voies / 2-Wege
2 vias / 2-weg

CWS 0
CWS 1
CWS 2
CWS 3

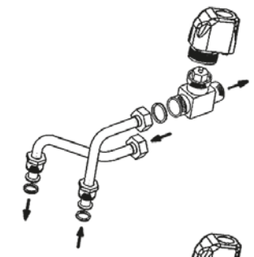

CWS 4
CWS 5
CWS 6

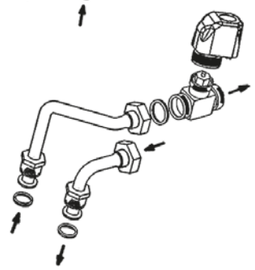

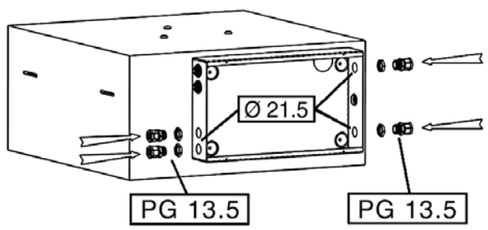

COLLEGAMENTI ELETTRICI

Effettuare i collegamenti elettrici secondo le leggi e le norme nazionali vigenti.

Gli schemi elettrici non prendono in considerazione la messa a terra o altri tipi di protezione elettrica previsti da norme, regolamenti, codici e standard locali o dall'azienda locale di fornitura dell'energia elettrica.

Prima di installare il ventilconvettore verificare che la tensione nominale di alimentazione sia di 230V - 50 Hz.

L'alimentazione elettrica è sempre collegata ai morsetti L, N e PE della scheda.

La potenza massima assorbita per il funzionamento alla tensione di 230 V c.a. è indicata nella tabella seguente:

Modello	Assorbimento Totale	
	W	A
CWS 0	69,5	0,40
CWS 1	56,5	0,35
CWS 2	80,5	0,45
CWS 3	102,5	0,60
CWS 4	89,5	0,50
CWS 5	132,5	0,65
CWS 6	182,5	0,90

Assicurarsi che l'impianto elettrico sia adatto ad erogare, oltre alla corrente di esercizio richiesta dal ventilconvettore, anche la corrente necessaria per alimentare elettrodomestici ed apparecchi già in uso.

Nel caso di abbinamento del Ventilconvettore Cassette CWS con regolatori elettronici occorre tenere assolutamente in considerazione i valori di tensione presenti sui terminali dell'autotrasformatore (tensioni trasformate di ritorno). Detti valori possono raggiungere i 500Vac.

Prevedere a monte della singola unità un DISPOSITIVO DI PROTEZIONE DIFFERENZIALE (RCD) con corrente differenziale nominale (Idn) non superiore a 30 mA.

ELECTRICAL CONNECTIONS

Perform electrical connections in accordance with laws and regulations in force in the country concerned.

The wiring diagrams do not address protective grounding or other electrical protection which will be required under local rules, regulations, codes and standards or by the local electricity supplier.

Before installing the fan coil, make sure the rated voltage of the power supply is 230V - 50 Hz.

The power supply is always connected to terminals L, N and PE on the board.

Maximum power consumption for 230 VAC mains power operation is as follows:

Modello	Total Absorbtion	
	W	A
CWS 0	69,5	0,40
CWS 1	56,5	0,35
CWS 2	80,5	0,45
CWS 3	102,5	0,60
CWS 4	89,5	0,50
CWS 5	132,5	0,65
CWS 6	182,5	0,90

Make sure that, in addition to supplying the working current required by the fan coil, the mains electrical supply is also able to supply the current necessary to operate other household appliances and units.

If using the CWS Cassette fan coils with electronic controllers, the voltage values at the autotransformer terminals must be kept in consideration (transformer return voltages). These values may reach 500 Vac.

Provide, for the product protection, a RESIDUAL CURRENT DEVICE (RCD) with a nominal residual operating current rating (Idn) not exceeding 30 mA.

BRANCHEMENTS ELECTRIQUES

Effectuer les branchements électriques selon la législation et les normes nationales en vigueur.

Les schémas électriques ne prennent pas en considération la mise à la terre ou d'autres types de protection électrique prévus par les normes, réglements, législation et standards locaux ou du fournisseur d'énergie électrique.

Avant d'installer le ventilo-convecteur vérifier que la tension d'alimentation nominale est de 230V – 50Hz.

L'alimentation électrique est toujours raccordée aux bornes L, N et PE de la carte.

La puissance maximale absorbée pour le fonctionnement à la tension de 230 V c.a est indiquée dans le tableau suivant:

Modello	Consommation Total	
	W	A
CWS 0	69,5	0,40
CWS 1	56,5	0,35
CWS 2	80,5	0,45
CWS 3	102,5	0,60
CWS 4	89,5	0,50
CWS 5	132,5	0,65
CWS 6	182,5	0,90

S'assurer que la puissance de l'installation électrique est suffisante pour fournir le courant de marche pour le ventilo-convecteur ainsique le courant nécessaire pour alimenter les électroménagers et les appareils déjà utilisés.

En cas d'association du ventilo-convecteur Cassette CWS avec des régulateurs électroniques il est impératif de prendre en compte les valeurs de la tension sur les bornes de l'autotransformateur (tension transformée). Ces valeurs peuvent atteindre 500 Vac.

Veuillez installer un DISPOSITIF DE PROTECTION DIFFÉRENTIELLE (RCD) en amont de l'unité, avec un courant différentiel nominal (Idn) ne dépassant pas 30 mA.

ELEKTRO-ANSCHLÜSSE

Die Elektroanschlüsse müssen gemäß den einschlägigen nationalen Gesetzen und Normen erstellt werden.

Die Schaltpläne beinhalten nicht die Erdung oder andere, in den örtlichen Normen, Bestimmungen, Gesetzen und Standards, oder vom örtlichen Energieversorgungsunternehmen vorgesehenen elektrische Schutzarten.

Vor der Installation des Klimakonvektors muss sichergestellt werden, dass die nominale Versorgungsspannung 230V - 50 Hz beträgt.

Die Spannungsversorgung ist immer an die Klemmen L, N und PE der Platine angeschlossen.

Die max. Leistungsaufnahme bei Betrieb mit einer Spannung von 230 V Wechselstrom ist in der folgenden Tabelle angeführt:

Modello	Stromaufnahme	
	W	A
CWS 0	69,5	0,40
CWS 1	56,5	0,35
CWS 2	80,5	0,45
CWS 3	102,5	0,60
CWS 4	89,5	0,50
CWS 5	132,5	0,65
CWS 6	182,5	0,90

Sicherstellen, dass die Elektroanlage in der Lage ist, neben dem Klimakonvektor auch die anderen Haushaltsgeräte zu versorgen.

Wenn der Gebläsekonvektor Cassette CWS mit elektronischen Reglern ausgerüstet ist, müssen die Spannungswerte an den Anzapfungen des Spartransformators (gewandelte Ausgangsspannungen) unbedingt berücksichtigt werden. Diese Werte können bis zu 500Vac erreichen.

Vor jedem Gerät EINEN FEHLERSTROMSCHUTZSCHALTER (RCD) mit einem Nennfehlerstrom (Idn) von maximal 30 mA vorsehen.

CONEXIÓNES ELECTRICAS

Efectuar las conexiones eléctricas de acuerdo con las leyes y las normativas nacionales vigentes.

Los esquemas eléctricos no tienen en cuenta la toma de tierra u otros tipos de protección eléctrica previstos por las normas, reglamentos, códigos y estándares locales o de la empresa local de suministro de la energía eléctrica.

Antes de instalar el ventilador convector verificar que la tensión nominal de alimentación sea de 230 V - 50 Hz.

La alimentación eléctrica siempre está conectada a los bornes L, N y PE de la tarjeta.

La máxima potencia absorbida para el funcionamiento a la tensión de 230 V c.a. se indica en la tabla siguiente:

Modello	Absorción Total	
	W	A
CWS 0	69,5	0,40
CWS 1	56,5	0,35
CWS 2	80,5	0,45
CWS 3	102,5	0,60
CWS 4	89,5	0,50
CWS 5	132,5	0,65
CWS 6	182,5	0,90

Asegurarse de que la instalación eléctrica sea apta para distribuir, además de la corriente de ejercicio requerida por el ventilador convector, la corriente necesaria para alimentar electrodomésticos que ya se estuvieran usando.

En caso de conexión de Ventiloconvector Cassette CWS con reguladores electrónicos deben tenerse absolutamente en cuenta los valores de tensión presentes en los terminales del autotransformador (tensiones transformadas de retorno). Dichos valores pueden alcanzar los 500 Vac.

Antes de cada unidad, debe colocarse un DISPOSITIVO DE PROTECCIÓN DIFERENCIAL (RCD) con corriente diferencial nominal (Idn) que no exceda los 30 mA.

ELEKTRISCHE AANSLUITINGEN

Voer de elektrische aansluitingen uit volgens de geldende nationale wetgeving.

De schakelschema's houden geen rekening met de aardleiding of andere soorten van elektrische beveiliging voorzien door de lokale normen, regels en standaards of het lokaal bedrijf dat de elektrische energie levert.

Alvorens de ventilator-convector te installeren, controleer of de nominale voedingsspanning 230V - 50 Hz bedraagt.

De elektrische voeding wordt altijd aangesloten op de klemmen L, N en PE van de schakeling.

Het maximaal opgenomen vermogen voor de werking bij een spanning van ca. 230V is aangegeven in de volgende tabel:

Modello	Vermogen	
	W	A
CWS 0	69,5	0,40
CWS 1	56,5	0,35
CWS 2	80,5	0,45
CWS 3	102,5	0,60
CWS 4	89,5	0,50
CWS 5	132,5	0,65
CWS 6	182,5	0,90

Zorg ervoor dat de elektrische installatie geschikt is voor het leveren van de door de ventilator-convector gevraagde bedrijfsstroom en de stroom die nodig is voor het voeden van de huishoudelijke apparatuur en reeds in gebruik zijnde toestellen.

Indien de convectorkachel met ventilator Cassette CWS met elektronische regelaars gecombineerd wordt, moeten de spanningswaarden op de klemmen van de autotransformator absoluut in beschouwing worden genomen (getransformeerde retourspanningen). Deze waarden kunnen 500Vac bereiken.

Voorzie vóór elke EENHEID EEN DIFFERENTIEELBEVEILIGING (RCD) met een nominale differentieelstroom (Idn) van niet meer dan 30 mA.

A monte dell'unità prevedere un interruttore onnipolare con una distanza di apertura dei contatti che consenta la disconnessione completa nelle condizioni della categoria di sovratensione III.

Occorre sempre effettuare la messa a terra dell'unità.

Togliere sempre l'alimentazione elettrica prima di accedere alla macchina.

La sezione minima dei conduttori è 0.75 mm²

Indicazioni per il collegamento

I ventilconvettori Cassette sono dotati di una scheda con morsettiera a viti alla quale vanno allacciati i conduttori provenienti dal comando remoto.

Conduttori di alimentazione, comando e valvole

La scheda montata sul ventilconvettore è già predisposta per il collegamento ai diversi comandi secondo le indicazioni fornite nella sezione "Comandi e Schemi elettrici".

Il collegamento deve essere effettuato rispettando gli schemi elettrici riportati sul presente libretto.

L'installatore dovrà prevedere l'ingresso dei cavi di collegamento utilizzando gli accessi previsti.

Al comando può essere allacciato un solo ventilconvettore; per ottenere il controllo di più ventilconvettori con un unico comando è necessario che ogni apparecchio sia corredato di un selettore di velocità REL 1 che, su segnale del comando remoto centralizzato, azionerà il singolo apparecchio.

Upstream of the unit, a disconnection switch must be provided and shall have a contact separation in all poles, providing full disconnection under overvoltage category III condition.

The unit must always be earthed.

Always disconnect the electrical power supply before opening the unit.

The minimum cross section of the electric wires is 0.75 mm²

Connection instructions

In Cassette fan coil, the wires from the remote control unit are connected to the fan coil screw terminal board.

Power, control and valve wiring

The board fitted on the fan convector is already configured for connection to the various control signals, according to the indications provided in the section "Control signals and wiring diagrams".

To connect, respect the wiring diagrams in this booklet.

The installer must bring the connecting wires into the unit through the access points provided.

Only one fan coil can be connected to the control unit. To control more than one fan coil with a single control unit, each appliance must be fitted with a REL 1 speed selector which controls that particular unit according to the signal received from the centralised remote control unit.

En amont de l'unité prévoir un interrupteur unipolaire avec distance d'ouverture des contacts, qui permet complètement la coupure électrique à l'état de la catégorie III de surcharge électrique.

Il faut toujours effectuer la mise à la terre de l'unité.

Débrancher toujours la machine avant d'y accéder.

La section minimum des conducteurs est 0.75 mm²

Indications pour le raccordement

Les ventilo-convecteurs Cassette sont équipés d'un bornier à vis auquel doivent être raccordés les conducteurs provenant de la commande à distance.

Conducteurs d'alimentation, commande et vannes

La carte montée sur le ventilo-convecteur est prééquipée pour le rac- cordement aux différentes comman- des selon les indications fournies dans la section "Commandes et Schémas électriques".

Le raccordement doit être effectué en respectant les schémas électriques donnés dans cette notice.

L'installateur devra prévoir l'entrée des câbles de raccordement en utilisant les accès prévus.

A la commande ne peut être raccordé qu'un seul ventilo-convecteur. Pour obtenir le contrôle de plusieurs ventilo-convecteurs avec une seule commande, il faut que chaque appareil soit équipé d'un sélecteur de vitesse REL 1. Sur signal de la commande à distance centralisée, chaque sélecteur actionnera l'appareil sur lequel il est installé.

Das Gerät mit einem allpoligen Schalter mit solcher Kontaktöffnung versorgen, dass die totale Unterbrechung unter der Bediengung des Überspannungs-Typs III ermöglicht.

Das Gerät vorschriftsmäßig erden.

Vor dem Zugriff auf das Geräteinnere stets die Spannungsversorgung unterbrechen.

Der Mindestquerschnitt der Leiter beträgt 0.75 mm²

Anleitungen für den Anschluss

Die Kassetten-Klimakonvektoren sind mit einer Platine mit Schrauben-Klemmleiste ausgestattet, an welche die von der Fernbedienung kommenden Leiter angeschlossen werden.

Einspeisungsleiter, Steuergerät und Ventile

Die am Klimakonvektor montierte Platine ist bereits für den Anschluss der verschiedenen Steuergeräte gemäß den Angaben des Kapitels "Steuergeräte und Schaltpläne" vorbereitet.

Für den Anschluss müssen die in dieser Betriebsanleitung enthaltenen Schaltpläne befolgt werden.

Der Installateur muss die Durchgänge der Anschlusskabel an den vorhergesehenen Stellen ausführen.

Das Steuergerät kann an jeweils nur einen Klimakonvektor angeschlossen werden; um mit nur einem Steuergerät mehrere Klimakonvektoren kontrollieren zu können, muss jedes Gerät mit einem DrehzahlSchalter REL 1 versehen werden, der auf das Signal der zentralisierten Fernbedienung hin die einzelnen Geräte einschaltet.

Preveer, para la alimentación de la unidad, un interruptor de corte omnipolar (CAT III) para desconexión completa.

Realizar siempre la toma de tierra de la unidad.

Retirar siempre la corriente eléctrica antes de acceder a la máquina.

La sección mínima de los conductores es de 0.75 mm²

Indicaciones para la conexión

Los ventiladores convectores Casette están provistos de una tarjeta con terminal de conexión con tornillos a la que van conectados los conductores procedentes del mando a distancia.

Conductores de alimentación, mando y válvulas

La tarjeta montada sobre el ventilador convector ya está preparada para la conexión a los distintos mandos de acuerdo con las indicaciones dadas en la sección "Mandos y Esquemas eléctricos".

La conexión se tiene que realizar respetando los esquemas eléctricos que figuran en el presente manual.

El instalador deberá prever la entrada de los cables de conexión usando los accesos previstos.

Al mando puede conectarse un sólo ventilador convector; para obtener el control de más ventiladores convectores con un único mando es necesario que cada aparato esté provisto de un selector de velocidad REL 1 que, al recibir la señal del mando a distancia centralizado, accionará el aparato.

In de e-voeding van de unit dient een werkschakelaar geplaatst te worden, welke voeding kan onderbreken bij overvoltage onder condities van Categorie III.

De eenheid moet in elk geval geaard worden.

Koppel het apparaat altijd los van het elektricitietsnet alvorens er aan te werken.

De minimale doorsnede van de geleiders bedraagt 0,75 mm²

Aanwijzingen voor de aansluiting

De ventilators-convectors Cassette zijn uitgerust met klemmenborden met schroeven waaraan de draden van de afstandsbedieningen worden bevestigd.

Voedingsgeleiders, bediening en kleppen

De op de ventilator-convector gemonteerde schakeling is reeds voorzien op de aansluiting op verschillende bedieningen, volgens de aanwijzingen geleverd in het deel "Bedieningen en Schakelschema's".

De aansluitingen worden uitgevoerd overeenkomstig de schakelschema's weergegeven in deze handleiding.

De installateur dient de ingang van de aansluitkabels te voorzien op de daartoe bestemde plaatsen.

Aan de bediening kan slechts één ventilator-convector worden gekoppeld; om meerdere ventilators-convectors te bedienen met één enkele bediening, moet elk apparaat uitgerust zijn met een snelheidsschakelaar REL 1 die, op een signaal van de centrale afstandsbediening het aangesloten apparaat in werking stelt.

Dotazione elettrica	Electrical Equipment
Il motore è protetto da un termocontatto integrato dell'avvolgimento che arresta il motore in caso di surriscaldamento e lo riavvia automaticamente dopo che si è raffreddato.	*The motor is protected by a thermal contact integrated in the winding. It stops the motor if overheating occurs and starts the motor again automatically after it has cooled down.*
La scheda è dotata di una morsettiera per il collegamento dell'alimentazione, per la gestione delle velocità, per il controllo delle valvole e per il collegamento del dispositivo di sicurezza.	*The fan coil is provided with a terminal board for the connection of the electrical feeding, for the fan speed control, for the valve's control and for the connection with the safety device.*
Ciascun morsetto può alloggiare due cavi di uguale sezione (max. 1,5 mm²).	*Each terminal accommodates two wires of the same cross-section (maximum 1.5 mm²).*
Nella funzione di raffreddamento la scheda elettronica montata sull'apparecchio controlla e gestisce il funzionamento della pompa scarico condensa. Un controllo di livello, interno all'unità, avvia la pompa di scarico e, nel caso che il livello interno della condensa raggiunga il limite di sicurezza, l'alimentazione della valvola acqua viene intercettata. L'impiego di un relè di sicurezza con contatto in deviazione consente di poter remotare lo stato di allarme.	*On cooling mode, the electronic board installed on the unit, controls and runs the condensate drain pump. A level control system inside the unit starts the drain pump. In case the internal condensate level reaches the safety limit, the supply of the water to the valve is stopped. The safety relay has a deviation contact and allows a remote alarm signal.*

Équipement électrique	Elektroausstattung	Dotación eléctrica	Bijgeleverde elektrische inrichtingen
Le moteur est protégé par un thermocontact placé directement sur la bobine qui arrête le moteur en cas de surchauffe et le remet en marche automatiquement quand il est refroidi.	*Der Motor wird durch einen in die Wicklung integrierten Thermokontakt geschützt, welcher den Motor bei Überhitzung ausschaltet, und nach dem Abkühlen automatisch wieder einschaltet.*	*El motor está protegido por un termocontacto integrado del bobinado que para al motor en caso de sobrecalentamiento y lo vuelve a poner en marcha automáticamente una vez que se ha enfriado.*	*De motor is beschermd door een ingebouwd thermocontact dat de motor stillegt ingeval van oververhitting. De motor wordt weer gestart nadat hij afgekoeld is.*
La carte est munie d'un bornier pour le raccordement de l'alimentation, pour la gestion des vitesses, pour le contrôle des vannes et pour le raccordement du dispositif de sécurité.	*Die Platine ist mit einer Klemmleiste für den Anschluss der Einspeisung, die Verwaltung der Drehzahl, die Kontrolle der Ventile und den Anschluss der Sicherheitsvorrichtung ausgestattet.*	*La tarjeta está provista de una caja de bornas para la conexión de la alimentación, para la gestión de la velocidad, para el control de las válvulas y para la conexión de dispositivo de seguridad.*	*De schakeling is voorzien van een klemmenbord voor de aansluiting van de voeding, het beheer van de snelheden, de controle van de kleppen en de aansluiting van de veiligheidsinrichting.*
Chaque borne peut loger deux câbles de même section (maxi 1,5 mm²).	*Jede Klemme kann zwei Drähte mit gleichem Querschnitt (max. 1,5 mm²) aufnehmen.*	*Cada borne puede alojar dos cables de la misma sección (máx. 1,5 mm²).*	*Elke klem kan twee kabels met gelijke doorsnede onderbrengen (max. 1,5 mm²).*
Dans le refroidissement la fiche eléctronique montée sur l'appareil contrôle et gére le fonctionnement de la pompe d'evacuation des condensats. Une commande de niveau, à l'interieur de l'unité, démarre la pompe d'évacuation et, dans le cas où le niveau intérieur des condensats arrive à la limite de la sécurité, l'alimentation de la vanne eau est interceptée. L'emploi d'un relais de surêté avec contact en deviation permet de signaler a distance l'indicateur d'alarme.	*Bei Kühlbetrieb kontrolliert und verwaltet die am Gerät montierte Elektronikplatine die Funktion der Kondensatpumpe. Eine Standkontrolle im Geräteinnern löst die Kondensatpumpe aus, und falls der interne Stand des Kondensats die Sicherheitsgrenze erreicht, wird das Wasserventil gesperrt. Die Verwendung eines Sicherheitsrelais, ermöglicht die Fernschaltung des Alarmstatus.*	*En la función de enfriamiento la tarjeta electrónica montada sobre el aparato controla y gestiona el funcionamieto de la bomba de evacuación del agua de condensación. Un control de nivel, dentro de la unidad, pone en marcha la bomba de evacuación y, en caso de que el nivel interno del agua de condensación alcance el límite de seguridad, la alimentación de la válvula agua se para. El uso de un relé de seguridad con contacto en desviación permite poder hacer remoto el estado de las alarmas.*	*In de koelfunctie stuurt en beheert de op het apparaat gemonteerde elektronische schakeling de werking van de pomp voor de afvoer van het condensatievocht. Een niveaucontrole in de eenheid zelf start de afvoerpomp en, ingeval het intern peil van het condensatievocht het veiligheidsniveau bereikt heeft, wordt de voeding van de waterklep onderbroken. Het gebruik van een veiligheidsrelais met afwijkend contact maakt het mogelijk de alarmtoestand van op afstand te bedienen.*

SCHEDA CASSETTE SEC 1	CASSETTE ELECTRONIC BOARD SEC 1	BORNIER CASSETTE SEC 1	ELEKTRONIKPLATINE DER KASSETTEN SEC 1	TARJETA CASSETTE SEC 1	SCHAKELING CASSETTE SEC 1

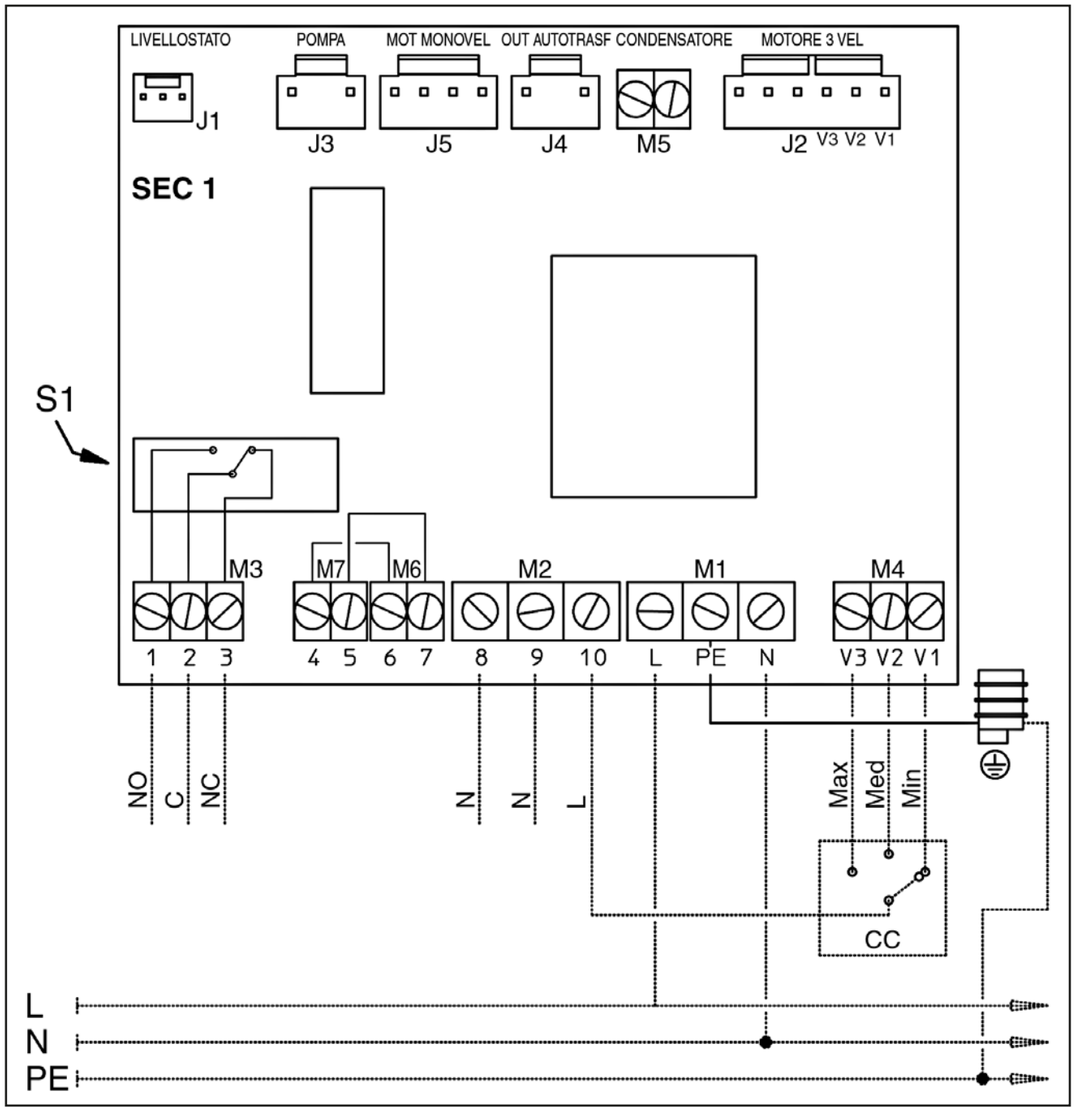

LEGENDA:

CC = *Controllo*
C = *Comune*
MAX = *Velocità massima*
MED = *Velocità media*
MIN = *Velocità minima*
NO = *Normalmente aperto*
NC = *Normalmente chiuso*
S1 = *Relè di sicurezza alto livello condensa*

LEGEND:

CC = *Control*
C = *Common*
MAX = *High speed*
MED = *Medium speed*
MIN = *Minimum speed*
NO = *Usually open*
NC = *Usually closed*
S1 = *Safety relay for high condensate level*

LEGENDE:

CC = *Contrôle*
C = *Commun*
MAX = *Vitesse maxi*
MED = *Vitesse moyenne*
MIN = *Vitesse mini*
NO = *Normalement ouvert*
NC = *Normalement fermé*
S1 = *Relais de surêté haut niveau des condensats*

LEGENDE:

CC = *Kontrolle*
C = *Gemeinsamer Leiter*
MAX = *Höchstdrehzahl*
MED = *Mittlere Drehzahl*
MIN = *Mindestdrehzahl*
NO = *Arbeitskontakt*
NC = *Ruhekontakt*
S1 = *Sicherheitsrelais hoher Kondensatstand*

LEYENDA:

CC = *Control*
C = *Común*
MAX = *Velocidad máxima*
MED = *Velocidad media*
MIN = *Velocidad mínima*
NO = *Normalmente abierto*
NC = *Normalmente cerrado*
S1 = *Relè de seguridad alto nivel agua de condensación*

LEGENDE:

CC = *Controle*
C = *Gemeenschappelijk*
MAX = *Maximale snelheid*
MED = *Gematigde snelheid*
MIN = *Minimale snelheid*
NO = *Normaal open*
NC = *Normaal gesloten*
S1 = *Veiligheidsrelais hoog niveau condensatievocht*

COMANDI E SCHEMI ELETTRICI

I ventilconvettori Cassette possono essere azionati con uno dei comandi che di seguito vengono descritti.

LEGENDA

SEC 1 = *Scheda Cassette*

Y1/Y2 = *Valvola acqua (IMPIANTO A 2 TUBI)*

Y1 = *Valvola acqua FREDDA*

Y2 = *Valvola acqua CALDA o resistenza elettrica*

CH = *Cambio stagionale esterno*

AL = *Allarme condensa*

MWT = *Sonda di minima MWT*

IN1 = *Cambio stagionale remoto (Estate-Inverno) (Collegamento esterno a cura dell'installatore)*

IN2 = *Riduzione SET (Collegamento esterno a cura dell'installatore)*

Led DL1 = *Acceso indica la non corretta trasmissione dei dati*

Led DL2 = *Acceso indica la corretta trasmissione dei dati*

CO = *Change-Over "CO"*

BK = *Nero*

BN = *Marrone*

BU = *Blu*

OG = *Arancio*

RD = *Rosso*

WH = *Bianco*

ELECTRICAL CONTROLS AND WIRING DIAGRAMS

The Cassette fan coils can be operated using one of the control units described below.

LEGEND

SEC 1 = *Cassette electronic board*

Y1/Y2 = *Water valve (two tube units)*

Y1 = *Cold water valve*

Y2 = *Hot water valve or electrical heater*

CH = *External season mode switch-over*

AL = *Alarm condensate*

MWT = *MWT low temperature (cut-out thermostat)*

IN1 = *Remote season change-over (summer/winter) (external connection responsibility of the installer)*

IN2 = *Set point reduction (external connection responsibility of the installer)*

Led DL1 = *Lit indicates incorrect data transmission*

Led DL2 = *Lit indicates correct data transmission*

CO = *Change-Over "CO"*

BK = *Black*

BN = *Brown*

BU = *Blue*

OG = *Orange*

RD = *Red*

WH = *White*

COMMANDES ET SCHEMAS ELECTRIQUES

Les ventilo-convecteurs Cassette peuvent être actionnés avec l'une des commandes décrites ci-après.

LÉGENDE

SEC 1 = *Bornier Cassette*

Y1/Y2 = *Vanne à eau (installation à 2 tuyauteries)*

Y1 = *Vanne eau froide*

Y2 = *Vanne eau chaude ou résistance électrique*

CH = *Changement de saison extérieur*

AL = *Alarme condensats*

MWT = *Sonde de température minimum MWT*

IN1 = *Changement Eté-Hiver à distance (connexion extérieure effectuée par l'installateur)*

IN2 = *Réduction SET (connexion extérieure effectuée par l'installateur)*

Led DL1 = *Allumée indique que les données n'ont pas été transmises correctement*

Led DL2 = *Allumée indique que les données ont été transmises correctement*

CO = *Change-Over "CO"*

BK = *Noir*

BN = *Brun*

BU = *Bleu*

OG = *Orange*

RD = *Rouge*

WH = *Blanc*

STEUERGERÄTE UND SCHALTPLÄNE

Die Klimakonvektoren können mit einem der nachstehen beschriebenen Steuergeräte bedient werden.

LEGENDE

SEC 1 = *Platine Kassetten*

Y1/Y2 = *Wasserventil (2-LEITER-ANLAGE)*

Y1 = *Kaltwasserventil*

Y2 = *Warmwasserventil oder Elektroheizregister*

CH = *Externe Betriebsartwahl*

AL = *Kondensatalarm*

MWT = *Mindesttemperaturfühler MWT*

IN1 = *Entfernte Betriebsartwahl (Kühlen-Heizen) (Externer Anschluss vom Installateur auszuführen)*

IN2 = *Verminderung des Sollwerts (Externer Anschluss vom Installateur auszuführen)*

Led DL1 = *ihr Einschalten gibt an, dass die Datenübertragung nicht korrekt erfolgt ist*

Led DL2 = *ihr Einschalten gibt an, dass die Datenübertragung korrekt erfolgt ist*

CO = *Change-Over "CO"*

BK = *Schwarz*

BN = *Braun*

BU = *Blau*

OG = *Orange*

RD = *Rot*

WH = *Weiss*

MANDOS Y ESQUEMAS ELÉCTRICOS

Los ventiladores convectores pueden accionarse mediante uno de los mando que se describen a continuación.

LEYENDA

SEC 1 = *Tarjeta Cassette*

Y1/Y2 = *Válvula agua (INSTALACIÓN DE 2 TUBOS)*

Y1 = *Válvula agua FRÍA*

Y2 = *Válvula agua CALIENTE o resistencia eléctrica*

CH = *Cambio estacional externo*

AL = *Alarma agua de condensación*

MWT = *Sonda de mínima MWT*

IN1 = *Cambio estacional remoto (Verano-Invierno) (Conexión externa a cargo del instalador)*

IN2 = *Reducción SET (Conexión externa a cargo del instalador)*

Led DL1 = *Encendido indica la transmisión incorrecta de los datos*

Led DL2 = *Encendido indica la transmisión correcta de los datos*

CO = *Change-Over "CO"*

BK = *Negro*

BN = *Marron*

BU = *Azul*

OG = *Naranja*

RD = *Rojo*

WH = *Blanco*

BEDIENINGEN EN SCHAKELSCHEMA'S

De ventilators-convectors kunnen in werking worden gesteld met een van de bedieningen die hierna worden beschreven.

LEGENDE

SEC 1 = *Schakeling Cassette*

Y1/Y2 = *Waterklep (INSTALLATIE MET 2 LEIDINGEN)*

Y1 = *Klep KOUD water*

Y2 = *Klep WARM water of elektrische weerstand*

CH = *Externe seizoensomschakeling*

AL = *Alarm condensatievocht*

MWT = *Uitschakelthermostaat MWT*

IN1 = *Afstandsbediening seizoensomschakeling (Zomer-Winter) (Externe aansluiting uitgevoerd door de installateur)*

IN2 = *Reductie SET (Externe aansluiting uitgevoerd door de installateur)*

Led DL1 = *Brandt om de niet correcte overdracht van de gegevens aan te duiden*

Led DL2 = *Brandt om de correcte overdracht van de gegevens aan te duiden*

CO = *Change-Over "CO"*

BK = *Zwart*

BN = *Brun*

BU = *Blauw*

OG = *Oranje*

RD = *Rood*

WH = *Wit*

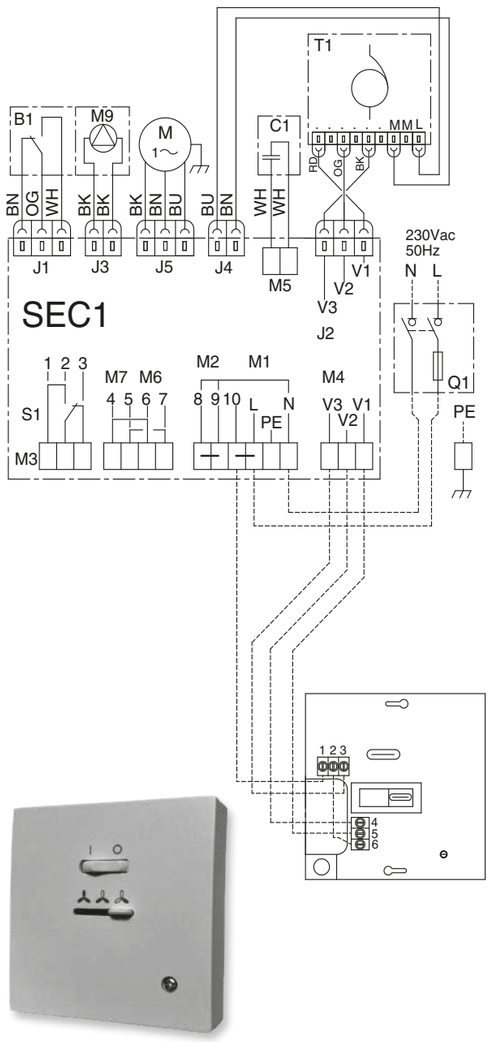

"M-3V" type thermostat

Cod. 9066642

Pannello comandi
con commutatore per il controllo
della ventilazione con:
- *interruttore ON/OFF.*
- *controllo manuale della velocità di ventilazione (3 velocità).*

"M-3V" type thermostat

Code 9066642

Control panel
with speed switch including:
- *ON-OFF switch.*
- *manual 3 speed switch.*

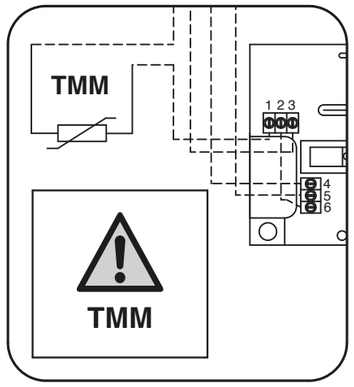

VARIANTE
PER L'APPLICAZIONE
DEL TERMOSTATO
DI MINIMA
TMM

(adatto unicamente
per funzionamento nel ciclo
invernale di riscaldamento)

VARIANT
FOR APPLICATION
*OF **TMM***
LOW TEMPERATURE
CUT-OUT THERMOSTAT

(suitable
for winter heating mode
operation only)

"M-3V" type thermostat

Code 9066642

Boîtier de commande
avec commutateur de vitesse
avec:
- *interrupteur ON-OFF.*
- *commutateur 3 vitesses (manuel).*

"M-3V" type thermostat

Art. Nr. 9066642

Bedientafel mit Umschaltung
für die Kontrolle des Ventilators
mit:
- *ON-OFF Schalter.*
- *manuelle Umschaltung zwischen den 3 Ventilatordrehzahlen.*

"M-3V" type thermostat

Cód. 9066642

Panel de mandos
con conmutador para el control
del ventilador con:
- *interruptor ON-OFF.*
- *conmutación manual de las 3 velocidades del ventilador.*

"M-3V" type thermostat

Code 9066642

Bedieningspaneel met
omschakelaar voor de controle
van de ventilatie met:
- *schakelaar AAN/UIT.*
- *handmatige controle van de ventilatiesnelheid (3 snelheden).*

VARIANTE
POUR L'APPLICATION
DU THERMOSTAT
DE TEMPÉRATURE MINIMUM
(TMM)

(adaptée uniquement
au fonctionnement en cycle
hiver de chauffage)

VARIANTE
FÜR DIE ANBRINGUNG
DES MINDESTTEMPERATUR-
THERMOSTATS
TMM

(geeignet ausschließlich
für den Heizbetrieb
im Winter)

VARIANTE
PARA LA APLICACIÓN
DEL TERMOSTATO
DE MÍNIMA
(TMM)

(apto sólo para
el funcionamiento en el ciclo
invernal de calefacción)

VARIANTE
VOOR DE TOEPASSING
VAN DE UITSCHAKEL-
THERMOSTAAT
TMM

(enkel geschikt om te verwarmen
in de wintercyclus)

"T-REM" type thermostat
Cod. 9066631T

Pannello comandi
con termostato elettronico
per impianti a 2 e 4 tubi
e resistenza elettrica:
- *controllo manuale della velocità di ventilazione (3 velocità).*
- *controllo termostatico del ventilatore o di 1-2 valvole.*
- *cambio stagionale manuale o automatico.*

- *sonda di minima LTCO (accessorio).*

"T-REM" type thermostat
Code 9066631T

Control panel
with electronic room thermostat
for 2-4 tube installations
and electric heater:
- *manual 3 speed switch.*
- *electronic room thermostat for fan control or for the control of 1-2 valves.*
- *manual/automatic Summer/Winter switch.*

- *optional low temperature cut-out thermostat LTCO.*

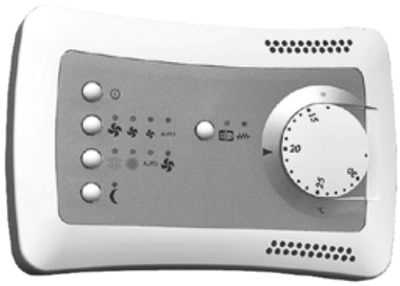

"T-AUTO" type thermostat
Cod. 9066632T

Pannello comandi
con termostato elettronico
per impianti a 2 e 4 tubi
e resistenza elettrica:
- *controllo manuale o automatico della velocità di ventilazione (3 velocità).*
- *controllo termostatico del ventilatore o di 1-2 valvole.*
- *cambio stagionale manuale o automatico.*

- *sonda di minima LTCO (accessorio).*

Utilizzabile solo con T-POWER-A.

"T-AUTO" type thermostat
Code 9066632T

Control panel
with electronic room thermostat
for 2-4 tube installations
and electric heater:
- *manual/automatic 3 speed switch.*
- *electronic room thermostat for fan control or for the control of 1-2 valves.*
- *manual/automatic Summer/Winter switch.*

- *optional low temperature cut-out thermostat LTCO.*

To be used with T-POWER-A only.

"IR-MB2S" type thermostat
Cod. 9066994ESW

Comando con display TFT 2,4" grafico a colori e termostato elettronico per impianti a 2 e 4 tubi e resistenza elettrica:

- *controllo manuale o automatico della velocità di ventilazione (3 velocità)*
- *controllo termostatico del ventilatore o di 1-2 valvole*

- *cambio stagionale manuale o automatico*

- *sonda di minima LTCO (accessorio)*

- *programmazione giornaliera/ settimanale avanzata con 3 programmi settimanali preimpostabili*
- *visualizzazione e modifica dei parametri di funzionamento dell'unità, diagnostica allarmi e info sull'unità*

- *abilitazione/disabilitazione visualizzazione temperatura ambiente.*

Utilizzabile solo con T-POWER-A o scheda MB.

"IR-MB2S" type thermostat
Code 9066994ESW

Control with colour graphical TFT 2,4"display and electronic thermostat for 2 and 4 pipe installations and electric heater:

- *manual/automatic 3 speed switch*

- *electronic room thermostat for fan control or for the control of 1-2 valves*
- *manual/automatic Summer/Winter switch*

- *optional low temperature cut-out thermostat LTCO*

- *advanced daily/weekly ON/OFF programming with 3 pre-settable weekly programs*

- *viewing and change of the operating mode parameters of the unit, alarm notification and information related to the unit*

- *activation/deactivation of the room temperature display.*

To be used with T-POWER-A or with MB Board only.

"T-REM" type thermostat
Code 9066631T

Boîtier de commande
avec thermostat électronique
pour installations à 2-4 tubes
et resistance électrique:
- *commutateur 3 vitesses (manuel).*
- *controle thermostatique du ventilateur ou de 1-2 vannes.*
- *commutateur manuel/automatique été/hiver.*

- *optionnel thermostat de limitation basse de soufflage LTCO.*

"T-REM" type thermostat
Art. Nr. 9066631T

Bedientafel mit elektronischem
Thermostat für Anlagen mit 2-4
Leitern und elektrischer Widerstand:
- *manuelle Umschaltung zwischen den 3 Ventilatordrehzahlen.*
- *Temperaturregelung vom Ventilator oder von 1-2 Wasserventilen.*
- *manuelle/automatische Umschaltung des saisonalen Zyklus (Sommer - Winter).*
- *optionaler Mindesttemperatur-fühler LTCO.*

"T-REM" type thermostat
Cód. 9066631T

Panel de mandos
con termostato electrónico
para instalaciones con 2-4 tubos
y resistencia eléctrica:
- *conmutación manual de las 3 velocidades del ventilador.*
- *control termostático del ventilador o de 1-2 válvulas.*
- *conmutación manual/automática verano/invierno.*

- *sonda de mínima LTCO (opcional).*

"T-REM" type thermostat
Code 9066631T

Bedieningspaneel met
elektronische thermostaat voor
installaties met 2 en met 4 leidingen
en elektrische weerstand:
- *handmatige controle van de ventilatiesnelheid (3 snelheden).*
- *thermostatische controle van de ventilator of van 1-2 kleppen.*
- *handmatige of automatische seizoenomschakeling.*
- *uitschakelthermostaat LTCO (accessoire).*

"T-AUTO" type thermostat
Code 9066632T

Boîtier de commande
avec thermostat électronique
pour installations à 2-4 tubes
et resistance électrique:
- *commutateur 3 vitesses (manuel/automatique).*
- *controle thermostatique du ventilateur ou de 1-2 vannes.*

- *commutateur manuel/automatique été/hiver.*

- *optionnel thermostat de limitation basse de soufflage LTCO.*

À utiliser avec T-POWER-A uniquement.

"T-AUTO" type thermostat
Art. Nr. 9066632T

Bedientafel mit elektronischem
Thermostat für Anlagen mit 2-4
Leitern und elektrischer Widerstand:
- *manuelle/automatische Umschaltung zwischen den 3 Ventilatordrehzahlen.*
- *Temperaturregelung vom Ventilator oder von 1-2 Wasserventilen.*
- *manuelle/automatische Umschaltung des saisonalen Zyklus (Sommer - Winter).*
- *optionaler Mindesttemperatur-fühler LTCO.*

Verwendbar nur mit T-POWER-A.

"T-AUTO" type thermostat
Cód. 9066632T

Panel de mandos
con termostato electrónico
para instalaciones con 2-4 tubos
y resistencia eléctrica:
- *conmutación manual/automática de las 3 velocidades del ventilador.*
- *control termostático del ventilador o de 1-2 válvulas.*
- *conmutación manual/automática verano/invierno.*

- *sonda de mínima LTCO (opcional).*

Utilizable solo con T-POWER-A.

"T-AUTO" type thermostat
Code 9066632T

Bedieningspaneel met
elektronische thermostaat voor
installaties met 2 en met 4 leidingen
en elektrische weerstand:
- *handmatige of automatische controle van de ventilatiesnelheid (3 snelheden).*
- *thermostatische controle van de ventilator of van 1-2 kleppen.*
- *handmatige of automatische seizoenomschakeling.*
- *uitschakelthermostaat LTCO (accessoire).*

Bruikbaar alleen met T-POWER-A.

"IR-MB2S" type thermostat
Code 9066994ESW

Commande avec écran graphique en couleur TFT 2,4"et thermostat électronique pour installations à 2 et 4 tubes et résistance électrique :

- *commutateur 3 vitesses (manuel/automatique)*

- *controle thermostatique du ventilateur ou de 1-2 vannes*

- *commutateur manuel/automatique été/hiver*

- *optionnel thermostat de limitation basse de soufflage LTCO*
- *programmation quotidienne/ hebdomadaire avancée avec 3 programmes hebdomadaire préréglables*
- *affichage et modification des paramètres de fonctionnement de l'unité, diagnostics d'alarme et information sur l'unité*

- *activation/désactivation affichage température ambiante.*

À utiliser avec T-POWER-A ou avec régulateur MB uniquement.

"IR-MB2S" type thermostat
Art. Nr. 9066994ESW

Steuerung mit graphischem
Bildschirm TFT 2,4" und
elektronischem Thermostat für
2- und 4 Leiter-Anlagen und
Heizwiderstand :
- *manuelle/automatische Umschaltung zwischen den 3 Ventilatordrehzahlen*
- *Temperaturregelung vom Ventilator oder von 1-2 Wasserventilen*
- *manuelle/automatische Umschaltung des saisonalen Zyklus (Sommer - Winter)*
- *optionaler Mindesttemperatur-fühler LTCO*

- *Erweiterte tägliche/wöchentliche Programmierung mit 3 einstellbaren wöchentlichen Programmen*
- *anzeigen und Bearbeiten der Betriebsparameter der Einheit, Diagnose von Alarmen und Anweisung bezüglich der Einheit*

- *Aktivierung/Deaktivierung Anzeige Raumtemperatur.*

Verwendbar nur mit T-POWER-A oder mit MB-Platine.

"IR-MB2S" type thermostat
Cód. 9066994ESW

Mando con pantalla gráfica a color TFT 2,4"y termostato electrónico para instalaciones de 2 o 4 tubos y resistencia eléctrica:

- *conmutación manual/automática de las tres velocidades del ventilador*
- *control termostático del ventilador o de 1-2 válvulas*

- *conmutación manual/automática verano/invierno*

- *sonda de mínima LTCO (opcional)*

- *programación diaria/semanal avanzada con 3 programas semanales preestablecidos*

- *visualisación y modifica de los parámetros de funcionamiento de la unidad, diagnósticos de alarmas y información acerca de la unidad*
- *habilitación/Desactivación visualisación temperatura ambiente.*

Utilizable solo con T-POWER-A o tarjeta MB.

"IR-MB2S" type thermostat
Code 9066994ESW

Bedieningspaneel met 2,4" TFT grafisch kleurenscherm en elektronische thermostaat voor installaties met 2 en 4 leidingen en elektrische weerstand:
- *handmatige of automatische controle van de ventilatie-snelheid (3 snelheden)*
- *thermostatische controle van de ventilator of van 1-2 kleppen*
- *handmatige of automatische seizoenomschakeling*

- *uitschakelthermostaat LTCO (accessoire)*

- *Geavanceerde dag- / weekprogrammering met 3 vooraf instelbare weekprogramma's*

- *Weergave en wijziging van de bedrijfsparameters van de eenheid, alarmdiagnose en informatie over de eenheid*

- *In-/uitschakelen van de weergave van de kamertemperatuur.*

Bruikbaar alleen met T-POWER-A of met schakeling MB.

TMM

SONDA DI MINIMA TMM
Cod. 35169926-001

Da posizionare in contatto con il tubo di alimentazione.

Abbinabile ai comandi: ***M-3V.***

Valido per apparecchi funzionanti unicamente in inverno.

Arresta l'elettroventilatore quando la temperatura dell'acqua è inferiore ai 30 °C, e lo fa ripartire quando questa raggiunge i 38 °C.

TMM MINIMUM WATER THERMOSTAT
Code 35169926-001

Position in contact with the water supply pipe.

For use with control units: ***M-3V.***

Valid for winter mode operation only.

Stops the fan when the water temperature drops below 30 °C and starts it up again when the temperature reaches 38 °C.

LTCO

SONDA DI MINIMA LTCO
Cod. 35169496-001

Da posizionare fra le alette della batteria di scambio termico.

Abbinabile ai comandi:
T-REM, T-AUTO, IR-MB2S.

Per il collegamento al comando, il cavo della sonda LTCO deve essere separato dai conduttori di potenza.

Durante il funzionamento invernale arresta l'elettroventilatore quando la temperatura dell'acqua è inferiore ai 28 °C, e lo fa ripartire quando questa raggiunge i 33 °C.

LTCO LOW TEMPERATURE CUT-OUT THERMOSTAT
Code 35169496-001

Position between the fins of the heat exchanger coil.

For use with control units:
T-REM, T-AUTO, IR-MB2S.

When connecting the control, the LTCO probe cable must be separated from the power supply wires.

During winter operation stops the fan when the water temperature drops below 28 °C and starts it up again when the temperature reaches 33 °C.

B8

Change-Over B8
Cod. 35169820-001

Idoneo per unità senza telecomando.

Cambio stagionale automatico da posizionare in contatto con il tubo di alimentazione.

Solamente per impianti a due tubi (non utilizzabile con la valvola a 2 vie).

Abbinabile ai comandi: ***T-REM.***

Change-Over sensor B8
Cod. 35169820-001

Suitable for wall controls only (no infra-red remote control).
Automatic summer/winter switch to be installed in contact with the water circuit (for 2-tube installations only).

Only for 2 pipe installations (not to be used with 2 way valve).

For use with control units: ***T-REM.***

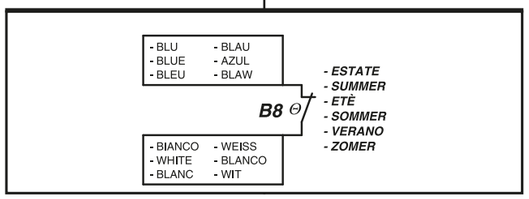

SONDE DE TEMPÉRATURE MINIMUM TMM
Code 35169926-001

Doit être placée en contact avec le tuyau d'alimentation.

Associable aux commandes: ***M-3V.***

Valide pour des appareils fonctionnant uniquement en hiver.

Arrête le ventilateur quand la température de l'eau est inférieure à 30 °C et le fait repartir quand elle atteint 38 °C.

MINDESTTEMPERATUR-FÜHLER TMM
Art. Nr. 35169926-001

Diese Sonde wird in Kontakt mit dem Zuleitungsrohr angebracht.

Kombinierbar mit den Steuerungen: ***M-3V.***

Gültig nur für den Heizbetrieb.

Stoppt den Elektroventilator, wenn die Wassertemperatur unter 30 °C liegt und setzt ihn wieder in Gang, wenn sie 38 °C erreicht.

SONDA DE MÍNIMA TMM
Cód. 35169926-001

A colocar en contacto con el tubo de alimentación.

Combinable con los dispositivos de accionamiento: ***M-3V.***

Vale para aparatos que funcionan sólo en invierno.

Detiene el electro-ventilador cuando la temperatura del agua es inferior a los 30 °C y lo pone de nuevo en marcha cuando la temperatura alcanza los 38 °C.

UITSCHAKEL-THERMOSTAAT TMM
Code 35169926-001

Moet in contact met de voedings-leiding geplaatst worden.

Combinerend met de bedieningen: ***M-3V.***

Alleen van toepassing voor apparaten die alleen op wintercyclus werken.

Schakelt de elektroventilator uit wanneer de watertemperatuur minder dan 30 °C bedraagt, en schakelt hem weer in als de temperatuur 38 °C bereikt.

SONDE DE TEMPÉRATURE MINIMUM LTCO
Code 35169496-001

Doit être placée entre les ailettes de la batterie d'échange thermique.

Associable aux commandes:
T-REM, T-AUTO, IR-MB2S.

Pour le raccordement à la commande, le câble de la sonde LTCO doit être séparé des câbles de puissance.

Pendant le fonctionnement hiver arrête le ventilateur quand la température de l'eau est inférieure à 28 °C et le fait repartir quand elle atteint 33 °C.

MINDESTTEMPERATUR-FÜHLER LTCO
Art. Nr. 35169496-001

Diese Sonde wird zwischen den Leitlamellen der Wärmetauscher-Batterie angebracht.

Kombinierbar mit den Steuerungen:
T-REM, T-AUTO, IR-MB2S.

Für den Anschluss an die Steuerung muss das Kabel des Fühlers LTCO von den Leistungsleitungen getrennt sein.

Der Fühler hält bei Winterbetrieb den Ventilator an, wenn die Temperatur des Wassers unter 28 °C ist, und setzt ihn wieder in Betrieb, wenn sie 33 °C erreicht hat.

SONDA DE MÍNIMA LTCO
Cód. 35169496-001

A colocar entre las aletas de la batería de intercambio térmico.

Combinable con los dispositivos de accionamiento: ***T-REM, T-AUTO, IR-MB2S.***

Para la conexión al mando, el cable de la sonda LTCO debe separarse de los conductores de potencia.

Durante el funcionamiento en invierno para el electroventilador cuando la temperatura del agua es inferior a 28 °C y lo vuelve a poner en marcha cuando esta alcanza los 33 °C.

UITSCHAKEL-THERMOSTAAT LTCO
Code 35169496-001

Te plaatsen tussen de ribben van de warmtewisselaars.

Combinerend met de bedieningen:
T-REM, T-AUTO, IR-MB2S.

Voor de aansluiting op de besturing, moet de kabel van de LTCO-sonde gescheiden zijn van de stroomdraden.

Tijdens de wintercyclus schakelt hij de elektroventilator uit als de temperatuur van het water minder dan 28 °C bedraagt, en opnieuw inschakelt als de temperatuur 33 °C bereikt.

Change-Over B8
Cod. 35169820-001

Pour unités sans télécommande infrarouge.
Commutateur saisonnier automatique à installer en contact avec le tube d'alimentation.

Uniquement pour installations à 2 tubes (non compatible avec la vanne à 2 voies).

Associable aux commandes: ***T-REM.***

Change-Over B8
Cod. 35169820-001

Geeignet für Geräte ohne Fernbedienung.
Automatischer Saisonwechsel, in Kontakt mit dem Wasserrohr zu installieren.

Nur für 2-Leiter-Anlagen (nicht verwendbar mit dem 2-Wege-Ventil).

Kombinierbar mit den Steuerungen: ***T-REM.***

Change-Over B8
Cod. 35169820-001

Idóneo para utilizar sin mandos por rayos infrarrojos.
Cambio estacional automático que se tiene que colocar en contacto con el conduco de alimentación.

Solo con instalaciones con 2 tubos (no se puede utilizar con la válvula de dos vías).

Combinable con los dispositivos de accionamiento: ***T-REM.***

B8 Change-Over sensor
Cod. 35169820-001

Alleen geschikt voor wandregelingen (niet voor infrarood regeling).
Automatische seizoenwisseling die in contact met de voedingsleiding moet worden geplaatst.

Enkel voor installaties met twee leidingen (not to be used with 2 way valve).

Combinerend met de bedieningen: ***T-REM.***

CO

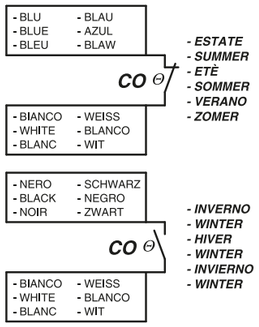

Change-Over CO
Cod. 9053049

Idoneo per unità senza telecomando.

Cambio stagionale automatico da posizionare in contatto con il tubo di alimentazione.

Solamente per impianti a due tubi (non utilizzabile con la valvola a 2 vie).

*Abbinabile ai comandi: **"P" type.***

Change-Over sensor CO
Cod. 9053049

Suitable for wall controls only (no infra-red remote control).
Automatic summer/winter switch to be installed in contact with the water circuit (for 2-tube installations only).

Only for 2 pipe installations (not to be used with 2 way valve).

*For use with control units: **"P" type.***

T2

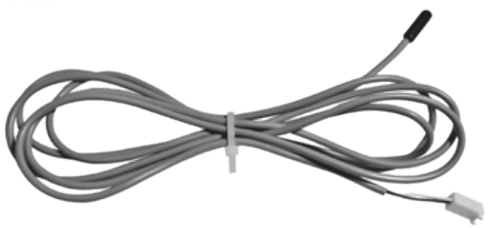

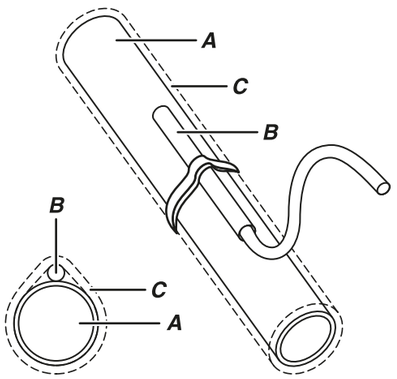

Logica di funzionamento con SONDA T2
Cod. 9025310

A = Tubazione acqua
B = Sonda
C = Isolante anticondensa

Operating logic with T2 PROBE
Cod. 9025310

A = Water pipe
B = Probe
C = Anti-condensation insulation

CHANGE OVER

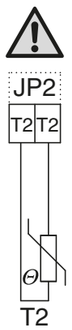

TH2O<15°C
- ESTATE
- SUMMER
- ETE'
- SOMMER
- VERANO
- ZOMER

TH2O>30°C
- INVERNO
- WINTER
- HIVER
- WINTER
- INVIERNO
- WINTER

TH2O<26°C
TH2O>19°C
- SOLO VENTILAZIONE
- FAN ONLY
- VENTILATION SEULE
- NUR BELUFTUNG
- SOLO VENTILACION
- ALLEEN VENTILATIE

Change-Over CO
Cod. 9053049

Pour unités sans télécommande infrarouge.
Commutateur saisonnier automatique à installer en contact avec le tube d'alimentation.

Uniquement pour installations à 2 tubes (non compatible avec la vanne à 2 voies).

*Associable aux commandes: **"P" type.***

Change-Over CO
Cod. 9053049

Geeignet für Geräte ohne Fernbedienung.
Automatischer Saisonwechsel, in Kontakt mit dem Wasserrohr zu installieren.

Nur für 2-Leiter-Anlagen (nicht verwendbar mit dem 2-Wege-Ventil).

*Kombinierbar mit den Steuerungen: **"P" type.***

Change-Over CO
Cod. 9053049

Idóneo para utilizar sin mandos por rayos infrarrojos.
Cambio estacional automático que se tiene que colocar en contacto con el conduco de alimentación.

Solo con instalaciones con 2 tubos (no se puede utilizar con la válvula de dos vías).

*Combinable con los dispositivos de accionamiento: **"P" type.***

CO Change-Over sensor
Cod. 9053049

Alleen geschikt voor wandregelingen (niet voor infrarood regeling).
Automatische seizoenwisseling die in contact met de voedingsleiding moet worden geplaatst.

Enkel voor installaties met twee leidingen (not to be used with 2 way valve).

*Combinerend met de bedieningen: **"P" type.***

Logique de fonctionnement avec la SONDE T2
Code 9025310

A = Tuyauterie eau
B = Sonde
C = Isolante anti-condensation

Funktionslogik mit FÜHLER T2
Art. Nr. 9025310

A = Rohrleitung
B = Fühler
C = Anti-Beschlag-Isolierung

Lógica de funcionamiento con SONDA T2
Cód. 9025310

A = Conducto de agua
B = Sonda
C = Aislante anticondensación

Werkingslogica van de SONDE T2
Code 9025310

A = Waterleiding
B = Sonde
C = Condensvrij isolatiemateriaal

15°C ← → 30°C

Raffreddamento	Solo ventilazione	Riscaldamento
Cooling	Fan only	Heating
Refroidissement	Ventilation seule	Chauffage
Kühlbetrieb	Nur Belüftung	Heizbetrieb
Enfriamiento	Sólo ventilación	Calentamiento
Afkoeling	Alleen Ventilatie	Verwarming

BATTERIA ELETTRICA

Nella serie Cassette sono disponibili apparecchi con resistenza elettrica nella configurazione 2 tubi più resistenza.
La resistenza viene gestita al posto della valvola batteria acqua calda della quale rappresenta un'alternativa e non un elemento di integrazione.
Le resistenze sono del tipo corazzato ad elementi inseriti all'interno del pacco batteria e devono quindi essere fornite solo su prodotti specifici montati in fabbrica.
L'alimentazione delle resistenze elettriche montate sugli apparecchi ***CWS 0-1-2-3-4-5-6*** *è del tipo monofase 230Volt 50Hz.*
Nel quadro di derivazione è posta una scheda elettronica alla quale sono collegate le resistenze elettriche. Il cassette include n°2 termostati di sicurezza il cui intervento, in caso di sovra-temperature interne, garantisce l'apertura di un relè ausiliario di potenza (incluso nel quadro di derivazione) atto a tagliare l'alimentazione delle resistenze stesse.
Il riarmo avviene seguendo le indicazioni che seguono nel paragrafo "termostati di sicurezza".

ELECTRIC RESISTANCE

The Cassette 2 pipe models are available with electric resistance that is controlled in place of the heating battery valve.
The electric resistance is controlled in place of the hot water valve and not as integration to it.
The resistance is hermetically sealed and supplied inside the battery pipes and therefore can be only factory mounted.
The supply of the electric resistances fitted on ***CWS 0-1-2-3-4-5-6*** *units is of type single phase 230V 50Hz.*
A specific electronic board, connected to the electric resistances, is fitted in the unit shunt box. The box includes no. 2 safety thermostats which intervene in case of internal overheating, opening an auxiliary power relay (included in the shunt box) which stops the power supply to the resistances.
The reset takes places in accordance with the indications on the next paragraph "safety thermostats".

Modello / Model / Modèle	*CWS 0-2P-E07*	*CWS 1-2P-E15*	*CWS 2-2P-E25* *CWS 3-2P-E25*	*CWS 4-2P-E30* *CWS 5-2P-E30* *CWS 6-2P-E30*
Potenza nominale installata *Nominal installed power* Puissance nominale installée	750 Watt	1500 Watt	2500 Watt	3000 Watt
Tensione nominale di alimentazione *Nominal power voltage* Tension nominale d'alimentation	230V ~	230V ~	230V ~	230V ~
Num. e sezione dei cavi di collegamento *Number and section of connecting wires* Nombre et section des câbles de raccordement	3 x 1mm²	3 x 1,5mm²	3 x 2,5mm²	3 x 2,5mm²
Corrente assorbita max. *Current input* Courant absorbé	3,5 A	7 A	11 A	13,5 A
Fusibile consigliato (Tipo gG) per la protezione da sovraccarico *Recommended fuse (Typo gG) for overload protection* Fusible conseillé (Type gG) pour la protection de surcharge	4 A	8 A	12 A	16 A

Per i collegamenti elettrici di alimentazione dell'unità e delle resistenze elettriche utilizzare cavo H07 RN-F designazione CEI 20-27.

L'alimentazione elettrica delle resistenze deve essere separata da quella dell'unità e provvista di propria messa a terra.

Assicurarsi che il collegamento alla rete elettrica sia effettuato attraverso un interruttore omnipolare con distanza minima dei contatti di almeno 3 mm.

For the power supply connections of the unit and of the electric resistances, use H07 RN-F cable (compliant with CEI 20-27).

The power supply to the electric heaters must be separate from the power supply to the unit, and have its own earth.

Check that an omnipolar switch with a minimum contact distance of 3mm is used for the connection to the mains power supply.

BATTERIE ÉLECTRIQUE

Les modèles 2 tubes avec batterie électrique comportent un dispositif de pilotage de la batterie électrique ou de la vanne de la batterie eau froide.
Les résistances du type blindées sont proposées sous forme d'un kit spécialement monté d'usine.
L'alimentation des résistances électriques montées sur les appareils ***CWS 0-1-2-3-4-5-6*** *est de type monophasé 230 volt 50 Hz.*
Le tableau de dérivation contient une carte électronique à laquelle sont branchées les résistances électriques.
Le coffret comprend 2 thermostats de sécurité dont le déclenchement, en cas de surchauffes internes, garantit l'ouverture d'un relais auxiliaire de puissance (inclus dans le tableau de dérivation) en mesure de couper l'alimentation des résistances.
Le réarmement a lieu sélon les indications dans le paragraphe suivant "thermostats de sécurité".

ELEKTRO-HEIZREGISTER

Die Serie Cassette beinhaltet Geräte mit Elektroheizregister in der Konfiguration 2-Leiter plus Heizregister.
Das Heizregister wird anstelle des Ventils des Warmwasserregisters verwaltet, zu dem es kein integrierendes Element, sondern eine Alternative ist.
Die gussgekapselten Heizregister sind mit in das Innere des Registers eingefügten Elementen und können folglich nur an spezifischen, werkseitig montierten Produkten geliefert werden.
Die einphasige Versorgung der an den Geräten ***CWS 0-1-2-3-4-5-6*** *montierten Heizregister erfolgt mit 230Volt 50Hz.*
Der Abzweigschrank enthält eine Elektronikplatine, an welche die Heizregister angeschlossen sind. Der Kasten enthält 2 Sicherheitsthermostate, deren Auslösung bei internen Übertemperaturen die Öffnung eines Hilfsleistungsrelais (im Abzweigschrank enthalten) für die Versorgungsunterbrechung der Heizregister selbst gewährleistet.
Das Reset findet gemäß der Anleitungen statt, die sich in dem nächsten Absatz ,"Sicherheitsthermostate" befinden.

BATERÍA ELÉCTRICA

En la serie Cassette hay disponibles aparatos con resistencia eléctrica con la configuración 2 tubos más resistencia.
La resistencia se utiliza en lugar de la válvula batería agua caliente de la que representa una alternativa y no un elemento de integración.
Las resistencias son del tipo acorazado con elementos insertos dentro del paquete batería y deben por lo tanto suministrarse cólo en productos específicos montados en fábrica.
La alimentación de las resistencias eléctricas montadas en los aparatos ***CWS 0-1-2-3-4-5-6*** *es del tipo monofase 230Volt 50Hz.*
En el cuadro de derivación hay una ficha electrónica a la que están conectadas las resistencias eléctricas. El contendor incluye n°2 termostatos de seguridad cuya intervención, en caso de sobretemperaturas internas, garantiza la apertura de un relé auxiliar de potencia (incluido en la caja de derivación) idóneo para cortar la alimentación a las resistencias mismas.
El rearme tiene lugar ségun las indicaciones en el párrafo siguiente "termostatos de seguridad".

ELEKTRISCHE BATTERIJ

In de reeks Cassette zijn apparaten beschikbaar met een elektrische weerstand in de configuratie 2 leidingen plus weerstand.
De weerstand wordt gestuurd in plaats van de klep van de batterij voor het warm water en is dus een alternatief en geen integrerend element.
De weerstanden zijn gekoppeld aan elementen die zich in het batterijblok bevinden en worden dus alleen geleverd met specifieke in de fabriek gemonteerde producten.
De voeding van de elektrische weerstanden gemonteerd op de apparaten ***CWS 0-1-2-3-4-5-6*** *is eenfasig 230 Volt 50Hz.*
Het schakelbord van afkomst is voorzien van een elektronisch fiche waarop de elektrische weerstanden aangesloten zijn. De cassette bevat 2 veiligheidsthermostaten waarvan het ingrijpen, in geval van te hoge binnentemperaturen, het openen veroorzaakt van een hulprelais van vermogen (die zich op het schakelbord van afkomst bevindt) die ertoe dient de voeding te onderbreken van de weerstanden zelf.
The reset takes places in accordance with the indications on the next paragraph "safety thermostats".

Modell / Modelo / Model	*CWS 0-2P-E07*	*CWS 1-2P-E15*	*CWS 2-2P-E25* *CWS 3-2P-E25*	*CWS 4-2P-E30* *CWS 5-2P-E30* *CWS 6-2P-E30*
Installierte Nennleistung *Potencia nominal instalada* Nominaal geïnstalleerd vermogen	750 Watt	1500 Watt	2500 Watt	3000 Watt
Versorgungsnennspannung *Tensión nominal de alimentación* Nominale toevoerspanning	230V ~	230V ~	230V ~	230V ~
Zahl und Größe der Verbindungskabel *Número y sección de los cables de conexión* Aantal en doorsnede van de aansluitkabels	3 x 1mm²	3 x 1,5mm²	3 x 2,5mm²	3 x 2,5mm²
Max. Stromaufnahme *Máxima corriente absorbida* Max. opgenomen vermogen	3,5 A	7 A	11 A	13,5 A
Zum Schutz vor Überlastung empfohlene Sicherung (Typ gG) *Fusible aconsejado (Tipo gG) para la protección contra la sobrecarga* Aanbevolen zekering (Type gG) ter bescherming tegen overbelasting	4 A	8 A	12 A	16 A

Pour les branchements électriques d'alimentation de l'unité et des résistances électriques, utiliser un câble H07 RN-F dénomination CEI 20-27.

Le circuit d'alimentation des résistances doit être distinct de celui de l'unité et muni de sa propre mise à la terre.

L'appareil doit être raccordé au secteur au moyen d'un interrupteur omnipolaire avec un écartement des contacts supérieur à 3 mm.

Für die Elektroanschlüsse des Geräts und der Heizregister ein Kabel H07 RN-F Zuordnung CEI 20-27 verwenden.

Die Stromversorgung der Heizregister muss von jener des Geräts getrennt sein und separat geerdet werden.

Sicherstellen, dass der Anschluss an das Stromnetz mit Hilfe eines allpoligen Schalters mit einer Kontaktöffnung von mindestens 3 mm hergestellt ist.

Para las conexiones eléctricas de alimentación de la unidad y de las resistencias eléctricas utilizar cable H07 RN-F designación CEI 20-27.

La alimentación eléctrica de las resistencias debe separarse de la unidad y estar provista de su propia toma de tierra.

Cerciorarse de que la conexión a la red eléctrica se realice a travñes de un interruptor omnipolar con distancia mínima de los contactos de 3 mm.

Voor de aansluiting van de elektrische voeding van de eenheid en van de elektrische weerstanden, kabel H07 RN-F toeschrijving CEI 20-27 gebruiken.

De elektrische voeding van de weerstanden wordt gescheiden van die van de eenheid en voorzien van een eigen aardleiding.

Zorg ervoor dat de aansluiting op het elektriciteitsnet uitgevoerd wordt met een veelpolige schakelaar en een minimale afstand tussen de polen van 3 mm.

POSIZIONE DEL PULSANTE DI RIARMO DEL TERMOSTATO DI SICUREZZA

POSITION OF THE SAFETY THERMOSTAT RESET BUTTON

POSITION DE LA TOUCHE DE RÉARMEMENT DU THERMOSTAT DE SÉCURITÉ

POSITION DER RESETTASTE DES SICHERHEITSTHERMOSTATS

POSICIÓN DEL PULSADOR DE REARME DEL TERMOSTATO DE SEGURIDAD

POSITIE VAN DE RESETKNOP VAN DE VEILIGHEIDSTHERMOSTAAT

Avvertenze

In fase di prima installazione, prima di attivare le resistenze elettriche verificare che il ventilatore del cassette funzioni correttamente a tutte e tre le velocità previste.

Non chiudere mai le alette di mandata dell'aria o ostruire i passaggi interni.

Nelle versioni con resistenza non è possibile utilizzare la sonda MWT di minima temperatura aria.

Termostati di sicurezza

La batteria elettrica è equipaggiata con un sistema di protezione contro le sovratemperature.

L'apparecchiatura è dotata di due termostati di sicurezza:
- Un termostato a riarmo manuale;
- Un termostato a riarmo automatico.

Nel caso di intervento del termostato di sicurezza individuare sempre le cause che ne hanno provocato l'intervento prima di rialimentare le resistenze elettriche dell'apparecchio.

Nel caso non si riesca ad individuare la causa dell'intervento della protezione, contattare il personale tecnico qualificato.

Termostato a riarmo automatico

L'apparecchio è dotato di un termostato di sicurezza a riarmo automatico posizionato nella parte alta della batteria.

Il riarmo del termostato è di tipo elettrico ovvero viene riarmato togliendo tensione all'unità cassette per alcuni secondi.

Termostato a riarmo manuale

L'apparecchio è dotato di un termostato di sicurezza a riarmo manuale posizionato nella parte alta della batteria.

Il riarmo del termostato viene effettuato premendo il tasto evidenziato in figura.

Limite di impiego
Cassette con batteria elettrica

Max. temperatura ambiente per Cassette con batteria elettrica in riscaldamento: 25 °C

LEGENDA

SEC1 *= Scheda Cassette*

Q1 *= Interruttore generale*
Q2 *= Relè di potenza*
TS1 *= Termostato a riarmo automatico*
TS2 *= Termostato a riarmo manuale*
R1 *= Resistenza 1*
R2 *= Resistenza 2*
R3 *= Resistenza 3*
CP *= Contatto pulito in scambio la cui posizione è definita dallo stato di allarme sovra-temperatura*

Warnings

When first installing the appliance, before starting the electric heaters, check that the fan on the cassette unit is working correctly at all three speeds envisaged.

Never close the air outlet louvers or block the inside passages.

The MWT minimum air temperature probe cannot be used on the versions with heater.

Safety thermostats

The electric coil is fitted with a system for protecting against excess temperature.

The appliance is fitted with two safety thermostats:
- one thermostat with manual reset;
- one thermostat with automatic reset.

If the safety thermostat trips, always identify the causes before restarting the electric heaters on the appliance.

If the problem that caused the activation of the thermostat cannot be found, contact qualified technical personnel.

Thermostat with automatic reset

The appliance is fitted with a safety thermostat, featuring automatic reset, installed at the top of the coil.

The thermostat is reset electrically, that is, by disconnecting power to the cassette unit for a few seconds.

Thermostat with manual reset

The appliance is fitted with a safety thermostat, with manual reset, installed at the top of the coil.

The thermostat is reset by pressing the button highlighted in the figure.

Cassette unit operating limits with electric coil

Max. ambient temperature for Cassette unit with electric coil in heating mode: 25 °C

LEGEND

SEC1 *= Cassette electronic board*
Q1 *= Main switch*
Q2 *= Power relay*
TS1 *= Thermostat with automatic reset*
TS2 *= Thermostat with manual reset*
R1 *= Resistance 1*
R2 *= Resistance 2*
R3 *= Resistance 3*
CP *= Potential free contact in exchange whose position is defined by the overheat alarm condition*

Attention

Lors de la première installation, avant d'allumer les résistances électriques, vérifier que le ventilateur du ventilo-convecteur cassette fonctionne correctement aux trois vitesses prévues.

Ne jamais fermer les volets de soufflage de l'air ou boucher les passages intérieurs.

Dans les versions à résistance il n'est pas possible d'utiliser la sonde MWT de température minimale air.

Thermostat de sécurité

La batterie électrique est équipée d'un système de protection contre les surtempératures.

L'appareil est muni de deux thermostats de sécurité:
- un thermostat à réarmement manuel;
- un thermostat à réarmement automatique.

En cas de déclenchement du thermostat de sécurité en rechercher la cause avant d'alimenter de nouveau les résistances électriques de l'appareil.

S'il n'est pas possible de trouver la cause qui a déclenché la protection, contacter un technicien qualifié.

Thermostat à réarmement automatique

L'appareil est muni d'un thermostat de sécurité, à réarmement automatique, placé en partie haute de la batterie.

Le réarmement du thermostat est électrique c'est-à-dire que pour le réarmer il faut couper le courant à l'unité cassette pendant quelques secondes.

Thermostat à réarmement manuel

L'appareil est muni d'un thermostat de sécurité, à réarmement manuel placé en partie haute de la batterie.

Pour réarmer le thermostat appuyer sur la touche indiquée dans la figure.

Limite d'emploi
Cassette avec batterie électrique

Température ambiante maxi pour Cassette avec batterie électrique en chauffage: 25 °C

LÉGENDE

SEC1 *= Bornier Cassette*

Q1 *= Interrupteur général*
Q2 *= Relais de puissance*
TS1 *= Thermostat à réarmement automatique*
TS2 *= Thermostat à réarmement manuel*
R1 *= Résistance 1*
R2 *= Résistance 2*
R3 *= Résistance 3*
CP *= Contact libre en échange dont la position est définie par l'état d'alarme pour surchauffe*

Hinweise

Bevor während der Erstinstallation die Heizregister aktiviert werden, muss sichergestellt werden, dass der Ventilator des Kassetten-Klimakonvektors bei allen drei vorgesehenen Drehzahlen korrekt funktioniert.

Die Luftklappen weder verschließen, noch den Durchfluss behindern.

Bei den Versionen mit Heizregister kann der Mindesttemperaturfühler MWT nicht verwendet werden.

Sicherheitsthermostate

Das Elektroregister ist mit einem Sicherungssystem gegen Überhitzung ausgestattet.

Das Gerät ist mit zwei Sicherheitsthermostaten ausgestattet:
- Ein Thermostat mit manuellem Reset;
- Ein Thermostat mit automatischem Reset.

Wenn der Sicherheitsthermostat-ausgelöst wurde, muss immer die Ursache herausgefunden werden, bevor die Heizwiderstände des Gerätserneut unter Spannung gesetzt werden.

Falls die Ursache für das Ansprechen der Sicherheitseinrichtung nicht ausfindig gemacht werden kann, wenden Sie sich bitte an qualifiziertes technisches Personal.

Thermostat mit automatischem Reset

Im oberen Teil des Registers befindet sich ein Sicherheitsthermostat mit automatischem Reset.

Der Reset des Thermostats erfolgt elektrisch, das heißt indem das Kassettengerät einige Sekundenlang spannungslos gemacht wird.

Thermostat mit manuellem Reset

Im oberen Teil des Registers befindet sich ein Sicherheitsthermostat mit automatischem Reset.

Der Reset des Thermostats erfolgt durch Drücken der auf der Abbildung gezeigten Taste.

Einsatzgrenze
Cassette mit Elektroregister

Max. Raumtemperatur für Cassette mit Elektroheizregister: 25 °C

LEGENDE

SEC1 *= Platine Kassetten-Klimakonvektoren*
Q1 *= Hauptschalter*
Q2 *= Leistungsrelais*
TS1 *= Thermostat mit automatischem Reset*
TS2 *= Thermostat mit manuellem Reset*
R1 *= Heizregister 1*
R2 *= Heizregister 2*
R3 *= Heizregister 3*
CP *= Sauberer Wechselkontakt, dessen Position vom Alarmzustand für Übertemperatur bestimmt wird*

Advertencias

En la primera instalación, antes de activar las resistencia eléctricas verificar que el ventilador del cassette funcione correctamente a todas las 3 velocidades previstas.

No cerrar nunca las aletas de entrada del aire o obstruir los pasos internos.

En las versiones con resistencia no se puede usar la sonda MWT de mínima temperatura del aire.

Termostatos de seguridad

La batería eléctrica está equipada con un sistema de protección contra el sobrecalentamiento.

El aparato está provisto de dos termostatos de seguridad:
- Un termostato de rearme manual;
- Un termostato de rearme automático.

En caso de intervención del termostato de seguridad detectar siempre la causa que ha provocado dicha intervenciòn antes de realimentar las resistencias eléctricas del aparato.

En caso de que no se consiga localizar la causa de la intervención de la protección, contacte con el personal técnico cualificado.

Termostato de rearme automático

El aparato está provisto de un termostato de seguridad, de rearme automático, situado en la parte alta de la batería.

El rearme del termostato es del tipo eléctrico o sea que se riarma quitando la tensión a la unidad cassette durante algunos segundos.

Termostato de rearme manual

El aparato está provisto de un termostato de seguridad, de rearme manual, situado en la parte alta de la batería.

El rearme del termostato se realiza pulsando la tecla que puede verse en la figura.

Límite de uso
Cassette con batería eléctrica

Temperatura ambiente máxima para Cassette con batería eléctrica en calefacción: 25 °C

LEYENDA

SEC1 *= Tarjeta Cassette*

Q1 *= Interruptor general*
Q2 *= Relé de potencia*
TS1 *= Termostato de rearme automático*
TS2 *= Termostato de rearme manual*
R1 *= Resistencia 1*
R2 *= Resistencia 2*
R3 *= Resistencia 3*
CP *= Contacto limpio en intercambio cuya posición es definida por el estado de alarma sobretemperatura*

Voorschriften

Bij de eerste installatie en alvorens de elektrische weerstanden in te schakelen, controleer of de ventilator van Casette correct werkt op de drie voorziene snelheden.

Sluit nooit de vleugels van de luchtaanvoer en belemmer de interne doorgang niet.

In de versies met weerstand is het niet mogelijk gebruik te maken van de uitschakelthemostaat MWT voor de lucht.

Veiligheidsthermostaten

De elektrische batterij is uitgerust met een beveiligingssysteem tegen oververhitting.

De apparatuur is voorzien van twee veiligheidsthermostaten:
- Een thermostaat met handmatige reset;
- Een thermostaat met automatische reset.

Ingeval de veiligheidsthemostaat in werking treedt, wordt altijd naarde oorzaak hiervan gepeild alvorensde elektrische weerstanden van het apparaat terug te voeden.

Indien niet de oorzaak van de ingreep van de beveiliging gevonden kan worden, neem dan contact op met vakkundig technisch personeel.

Thermostaat met automatische reset

Het apparaat is uitgerust met een veiligheidsthermostaat met automatisch reset, geplaatst bovenaande batterij.

De reset van de thermostaat gebeurt-elektrisch of door de spanning vande eenheid Cassette en de voeding van de fiche SEC 1 enkele seconden weg te nemen.

Thermostaat met handmatige reset

Het apparaat is uitgerust met een veiligheidsthermostaat met handmatige reset, die in het bovenste gedeelte van de batterij is gesitueerd.

De thermostaat wordt gereset door op de toets afgebeeld in de figuur te drukken.

Gebruikslimiet
Cassette met elektrische batterij

Max. omgevingstemperatuur voor Cassette met elektrische batterij tijdens verwarming: 25 °C

LEGENDE

SEC1 *= Fiche Cassette*

Q1 *= Hoofdschakelaar*
Q2 *= Relais van vermogen*
TS1 *= Thermostaat met automatische reset*
TS2 *= Thermostaat met handmatige reset*
R1 *= Weerstand 1*
R2 *= Weerstand 2*
R3 *= Weerstand 3*
CP *= Schoon contact in ruil waarvoor de positie hiervan gedefinieerd wordt door de alarmstaat bij oververhitting*

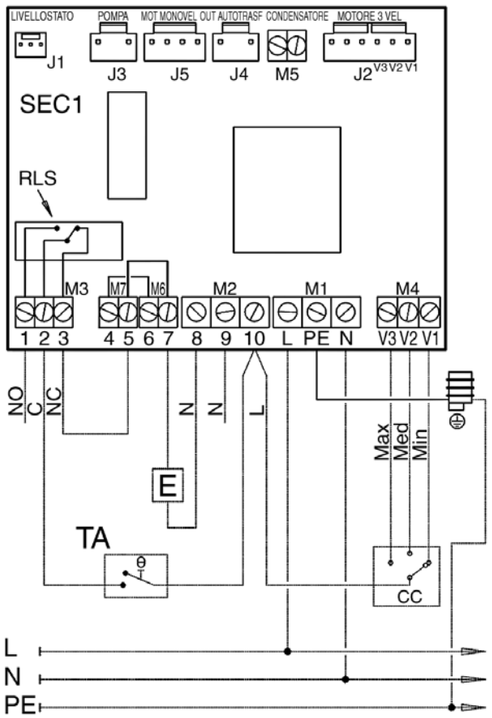

TA *= Termostato ambiente*
Room thermostat
Thermostat d'ambiance
Raumthermostat
Termostato ambiente
Thermostat omgevingstemperatuur

INSTALLAZIONE CON VALVOLE FORNITE DALL'INSTALLATORE

- *Per l'installazione delle valvole seguire le istruzioni del costruttore; per realizzare i collegamenti al Cassette fare riferimento ai disegni.*
- *Per evitare che negli impianti ad acqua fredda la condensa vada a gocciolare sul soffitto, isolare bene le tubazioni, le valvole e gli attacchi della batteria.*

Schemi elettrici di collegamento valvole

- *Per il collegamento del comando scelto seguirele istruzioni allegate allo stesso.*

ATTENZIONE:

- *I cavi devono passare attraverso gli appositi passacavi e parastrappi.*
- *Le valvole devono essere collegate seguendo gli schemi elettrici suggeriti.*
- *Le valvole da utilizzare devono bloccare l'ingresso acqua quando è assente la tensione di alimentazione.*
- *Se non si rispettano i collegamenti proposti, si correrà il pericolo di avere la tracimazione dell'acqua dalla vaschetta raccogli condensa.*
- *È fondamentale che le valvole acqua si chiudano nel momento stesso in cui il contatto interno della scheda tra i morsetti 2 e 3 si apre.*
- *Il contatto tra il polo 2 e il polo 3 rimane chiuso finchè il livello della condensa all'interno della vaschetta non raggiunge il massimo livello consentito.*
- *È fondamentale che le valvole si aprano solo nel momento in cui il ventilatore funziona ad una delle tre velocità.*
- *Controllare la tenuta nei punti più critici dell'impianto quando lo si riempie di liquido per la prima volta.*
- *Il costruttore declina ogni responsabilità nel caso di malfunzionamento o danni causati dal gocciolamento di gruppi di valvole acquistati esternamente dall'installatore.*

Nel caso l'installatore decidesse di utilizzare delle valvole solenoidi acqua di zona anzichè singole valvole acqua montate su ciascun apparecchio, occorrerà collegare elettricamente la valvola in maniera tale che vada in chiusura nel caso che uno qualsiasi degli apparecchi si fermi a causa del proprio sistema di sicurezza; per l'esecuzione dell'impianto suggeriamo di utilizzare lo schema a lato riportato.

INSTALLATION WITH VALVES PROVIDED BY THE INSTALLER

- *For the installation of the valves, follow the instruction of the producer; to make the connection to the Cassette, please make reference to the drawings.*
- *In cold water installation, to avoid that the condensate drops on the ceiling, it is necessary to insulate the piping, the valves, and the coil's connections.*

Valves electric wiring diagrams

- *For the connection of the selected control, follow the instructions included with the control itself.*

ATTENTION:

- *The cables must pass through the apposite fairleads and flexible couplings.*
- *The valves must be connected according to the suggested electric wiring diagrams.*
- *The valves used must stop the entering of the water when there is no electrical feeding.*
- *If the proposed connections are not respected, there will be the risk that the water overflows from the condensate collection tray.*
- *It is necessary that the water valves close at the same time when the internal contact of the card between terminals 2 and 3 opens.*
- *The contact between the pole 2 and the pole 3 remains closed until the level of the condensate inside the tray reaches the maximum allowed level.*
- *It is important that the valves open only when the fan is working at one of the three speeds.*
- *Check the seal in the most critical points of the plant when it is filled of liquid for the first time.*
- *The manufacturer cannot be consider responsible in case of bad working or damages due to the drop of valves sets purchased directly by the installer from other suppliers.*

Should the installer decide to use some "zone" magnetic water valve instead of single water valves mounted on each unit, it will be necessary to connect electrically the valve so that it closes in case that one of the units stops because of its safety system; for the execution of the installation we suggest to use the below diagram.

INSTALLATION AVEC DES VANNES FOURNIES PAR L'INSTALLATEUR

- *Pour l'installation des vannes suivre les instructions du constructeur; pour réaliser les raccordements au Cassette se reporter aux dessins.*
- *Pour éviter que dans les installations à eau froide la condensation ne goutte sur le plafond, bien isoler les tuyauteries, les vannes et les raccords de la batterie.*

Schémas électriques de raccordement vannes

- *Pour le raccordement de la commande choisie suivre les instructions jointes à celle-ci.*

ATTENTION:

- *Les câbles doivent passer à travers les passecâbles et les flecteurs spéciaux.*
- *Les vannes doivent être raccordées selon les schémas électriques suggérés.*
- *Les vannes à utiliser doivent bloquer l'entrée de l'eau quand il n'y a pas de courant.*
- *Si on ne respecte pas les raccordements proposés, on risque d'avoir un débordement de l'eau du bac à condensats.*
- *Il est impératif que les vannes d'eau se ferment au moment même où le contact intérieur de la carte entre les bornes 2 et 3 s'ouvre.*
- *Le contact entre le pôle 2 et le pôle 3 reste fermé tant que le niveau des condensats à l'intérieur du bac n'a pas atteint le niveau maximum permis.*
- *Il est impératif que les vannes ne s'ouvrent qu'au moment où le ventilateur fonctionne à une des trois vitesses.*
- *Contrôler l'étanchéité aux endroits les plus critiques de l'installation quand on le remplit de liquide pour la première fois.*
- *Le fabricant décline toute responsabilité en cas de mauvais fonctionnement ou dommages causés par l'égouttement de groupes de vannes fournies par l'installateur et provenant d'un autre fabricant.*

Si l'installateur décide d'utiliser des vannes eau à solénoïde de zone au lieu de vannes montées sur chaque appareil, il faut raccorder électriquement la vanne de façon à ce qu'elle se ferme quand l'un des appareils, quel qu'il soit, s'arrête à cause de son système de sécurité; pour l'exécution de l'installation nous suggérons d'utiliser le schéma ci-dessous.

INSTALLATION MIT VOM INSTALLATEUR BEREIT GESTELLTEN VENTILEN

- *Für die Installation der Ventile sind die Anweisungen des Herstellers zu befolgen. Für den Anschluss an den Kassetten-Klimakonvektor gelten die Zeichnungen.*
- *Um bei Kaltwasser-Anlagen zu vermeiden, dass Kondenswasser auf die Decke tropft, müssen die Leitungen, die Ventile und die Anschlüsse des Registers sorgfältig isoliert werden.*

Anschlusspläne der Ventile

- *Für den Anschluss des gewählten Steuergeräts die diesem beigelegten Anweisungen befolgen.*

ACHTUNG:

- *Die Kabel müssen durch die speziellen Kabelführungen und Zugentlastungen verlegt werden.*
- *Die Ventile sind gemäß der vorgeschlagenen Schaltpläne anzuschließen.*
- *Die verwendeten Ventile müssen bei Stromausfall den Wasserzufluss absperren.*
- *Falls die vorgeschlagenen Anschlüsse nicht eingehalten werden besteht die Gefahr, dass das Kondenswasser in der Kondensatwanne überläuft.*
- *Es ist sehr wichtig, dass die Wasserventile im gleichen Augenblick schließen, in dem der innere Kontakt der Platine zwischen den Klemmen 2 und 3 öffnet.*
- *Der Kontakt zwischen Klemme 2 und Klemme 3 bleibt geschlossen, bis das Kondenswasser in der Kondensatwanne den maximal zulässigen Stand erreicht hat.*
- *Es ist wichtig, dass die Ventile nur dann öffnen, wenn der Ventilator bei einer drei Drehzahlen funktioniert.*
- *Beim erstmaligen Füllen der Anlage sorgfältig die Dichtigkeit an den kritischen Stellen kontrollieren.*
- *Der Hersteller haftet nicht für Funktionsstörungen, die durch Tropfen aus Ventilgruppen entstehen, die vom Installateur gestellt werden.*

Falls der Installateur sich dafür entscheidet, Zonen-Solenoidventile zu verwenden, statt an jedem einzelnen Gerät montierte Wasserventile, muss dieses Ventil so angeschlossen werden, dass es schließt, wenn ein beliebiges der Geräte wegen Auslösen seines Sicherheitssystems angehalten wird. Für die Installation der Anlage empfehlen wir das nachstehende Schema.

INSTALACIÓN CON VÁLVULAS SUMINISTRADAS POR EL INSTALADOR

- *Para la instalación de las válvulas seguir las instrucciones del fabricante; para realizar las conexiones al Cassette remitirse a los dibujos.*
- *Para evitar que en las instalaciones de agua fría el agua de condensación gotee sobre el techo, aislar bien las tuberías, las válvulas y las conexiones de la batería.*

Esquemas eléctricos de conexión válvulas

- *Para la conexión del mando elegido seguir las instrucciones que lo acompañan.*

ATENCIÓN:

- *Los cables deben pasar a través de los pasacables y juntas flexibles correspondientes.*
- *Las válvulas deben conectarse siguiendo los esquemas eléctricos sugeridos.*
- *Las válvulas que se usen deben bloquear la entrada de agua en ausencia de tensión de alimentación.*
- *En caso de que no se respeten las conexiones propuestas, se correrá el peligro de que sobresalga el agua de la bandeja de recogida del agua de condensación.*
- *Es fundamental que las válvulas de agua se cierren en el mismo momento en que el contacto interno de la tarjeta entre los bornes 2 y 3 se abre.*
- *El contacto entre los polos 2 y 3 permanece cerrado a fin de que el nivel del agua de condensación dentro de la bandeja no alcance el máximo nivel permitido.*
- *Es fundamental que las válvulas se abran sólo en el momento en que el ventilador funciona a una de las tres velocidades.*
- *Controlar la estanqueidad en los puntos más críticos de la instalación cuando se llena de líquido por primera vez.*
- *El fabricante declina cualquier responsabilidad en caso de mal funcionamiento o daños debidos al goteo de grupos de válvulas no adquiridos al instalador.*

En caso de que el instalador decidiera usar válvulas solenoides de agua de zona así como válvulas de agua únicas montadas en cada aparato, deberá conectar eléctricamente la válvula de modo que se cierre en caso de que uno cualquiera de los aparatos se parará debido al propio sistema de seguridad; para la realización de la instalación sugerimos usar el esquema que figura al lado.

INSTALLATIE MET KLEPPEN GELEVERD DOOR DE INSTALLATEUR

- *Voor de installatie van de kleppen, volg de aanwijzingen van de fabrikant; om de aansluitingen op Cassette uit te voeren, raadpleeg de tekeningen.*
- *Om te voorkomen dat in de installaties met koud water condensatievocht ontstaat op het plafond, worden de leidingen, de kleppen en de aansluitingen op de batterij goed geïsoleerd.*

Schakelschema's kleppen

- *Voor de aansluiting van de bediening, derelatieve aanwijzingen volgen.*

LET OP:

- *De kabels moeten door de daartoe bestemde kabelgoten en beschermingen gaan.*
- *De kleppen moeten aangesloten worden volgens de aanbevolen schakelschema's.*
- *De te gebruiken kleppen moeten de wateringang blokkeren in afwezigheid van voedingsspanning.*
- *Indien de voorgestelde aansluitingen niet nageleefd worden, loopt men de kans dat het water over de rand van het opvangbakje voor condensatievocht loopt.*
- *Het is heel belangrijk dat de waterkleppen dicht gaan op het moment waarop het intern contact van de fiche tussen de klemmen 2 en 3 open gaat.*
- *Het contact tussen de klemmen 2 en 3 blijft dicht tot het niveau van het condensatievocht in het opvangbakje niet het maximaal toegelaten peil bereikt.*
- *Het is heel belangrijk dat de kleppen alleen open gaan op het moment waarop de ventilator functioneert op een van de drie snelheden.*
- *Controleer de dichtheid van de belangrijkste punten van de installatie wanneer die voor de eerste keer met vloeistof gevuld wordt.*
- *De fabrikant kan niet aansprakelijk worden gesteld voor een slechte werking of schade die het gevolg zijn van lekkende kleppengeorpen die niet bij de installateur verworven werden.*

Indien de installateur beslist gebruik te maken van elektromagnetische waterkleppen in plaats van de waterkleppen gemonteerd op elk apparaat, dan is het noodzakelijk de klep elektrisch aan te sluiten zodat het sluit ingeval om het even welk apparaat stilvalt omwille van het eigen veiligheidssysteem; voor de uitvoering van de installatie, raadpleeg het schema hiernaast.

PULIZIA, MANUTENZIONE, RICAMBI

Solo personale addetto alla manutenzione e precedentemente addestrato, può intervenire sulle apparecchiature.

ELETTROVENTILATORE:
Non richiede alcun tipo di manutenzione.

BATTERIA:
Non richiede alcun tipo di ordinaria manutenzione.

FILTRO:
Con l'ausilio di un utensile, sganciare il profilo portafiltro ed estrarre il filtro dalle guide.
Si pulisce periodicamente usando un'aspirapolvere oppure percuotendolo leggermente.
Sostituirlo nel caso non si possa più pulire.

RICAMBI:
Per l'ordinazione delle parti di ricambio citare sempre il modello dell'apparecchio e la descrizione del componente.

ATTENZIONE!

PRIMA DI QUALSIASI PULIZIA E MANUTENZIONE, TOGLIERE L'ALIMENTAZIONE ALL'APPARECCHIO.

ATTENZIONE!

RIMONTARE SEMPRE IL FILTRO DOPO LA SUA PULIZIA.

CLEANING, MAINTENANCE AND SPARE PARTS

Maintenance of the unit must be carried out by trained maintenance personnel only.

FAN:
No maintenance required.

HEAT EXCHANGER COIL:
No ordinary maintenance required.

FILTER:
Using a suitable tool, unhook the filter holder strip and extract the filter from the guides.
Clean regularly with a vacuum cleaner or shake lightly.
When it can no longer be cleaned, replace.

SPARE PARTS:
To order spare parts, always give the model of appliance and a description of the component.

IMPORTANT!

BEFORE CARRYING OUT CLEANING OR MAINTENANCE, MAKE SURE THE POWER TO THE UNIT IS TURNED OFF.

IMPORTANT!

ALWAYS REPLACE THE FILTER AFTER CLEANING.

NETTOYAGE, ENTRETIEN ET PIECES DE RECHANGE

Seul le personnel chargé de l'entretien et ayant été formé dans ce but peut intervenir sur les appareils.

VENTILATEUR:
Ne nécessite aucun type d'entretien.

BATTERIE:
Ne nécessite aucun type d'entretien ordinaire.

FILTRE:
Au moyen d'un outil, décrocher le profilé portefiltre et retirer le filtre de ses guides.
Doit être nettoyé périodiquement à l'aide d'un aspirateur ou en le frappant légèrement.
Le remplacer lorsqu'il n'est plus possible de le nettoyer.

PIECES DE RECHANGE:
Pour la commande des pièces de rechange, indiquer toujours le modèle de l'appareil et la description du composant.

ATTENTION!

AVANT TOUTE OPERATION DE NETTOYAGE ET D'ENTRETIEN, COUPER L'ALIMENTATION DE L'APPAREIL.

ATTENTION!

APRES L'AVOIR NETTOYE, NE JAMAIS OUBLIER DE REMONTER LE FILTRE.

REINIGUNG, WARTUNG, ERSATZTEILE

Nur speziell ausgebildetes Fachpersonal ist befugt, an den Geräten zu arbeiten.

ELEKTROVENTILATOR:
Dieser erfordert keinerlei Wartung.

REGISTER:
Dieses erfordert keine regelmäßige Wartung.

FILTER:
Mit Hilfe eines Werkzeugs das Filterhalteprofil lösen und den Filter aus den Führungen nehmen.
Regelmäßig mit einem Staubsauger reinigen oder vorsichtig ausklopfen.
Wenn der Filter nicht mehr gesäubert werden kann, muss er ersetzt werden.

ERSATZTEILE:
Bei der Ersatzteilbestellung stets das betreffende Gerätemodell und die Bezeichnung der Komponente angeben.

ACHTUNG!

VOR REINIGUNGS- ODER WARTUNGSARBEITEN MUSS DAS GERÄT UNBEDINGT SPANNUNGSLOS GEMACHT WERDEN.

ACHTUNG!

NACH ERFOLGTER REINIGUNG STETS DEN FILTER WIEDER EINBAUEN.

LIMPIEZA, MANTENIMIENTO, RECAMBIOS

Sólo el personal destinado al mantenimiento y previamente formado, puede intervenir sobre los equipos.

ELECTROVENTILADOR:
No requiere ningún tipo de mantenimiento.

BATERÍA:
No requiere ningún tipo de mantenimiento ordinario.

FILTRO:
Con la ayuda de una herramienta, desenganchar el perfil portafiltro y extraer el filtro de las guías.
Se limpia periódicamente usando un aspirador o bien golpeándolo ligeramente.
Sustituirlo en caso de que ya no se pueda limpiar.

RECAMBIOS:
Para pedir las piezas de recambio citar siempre el modelo del aparato y la descripción del componente.

ATENCIÓN!

ANTES DE REALIZAR CUALQUIER LIMPIEZA Y MANTENIMIENTO, DESENCHUFAR EL APARATO.

ATENCIÓN!

VOLVER A MONTAR SIEMPRE EL FILTRO DESPUÉS DE HABERLO LIMPIADO.

SCHOONMAAK, ONDERHOUD, WISSELSTUKKEN

Alleen personeel dat bevoegd is voor het onderhoud en een degelijke opleiding genoten heeft, mag werken aan de apparatuur.

ELEKTROVENTILATOR:
Vergt geen enkel type onderhoud.

BATTERIJ:
Vergt geen enkel type gewoon onderhoud.

FILTER:
Met behulp van een gereedschap, haakt u de filterhouder los en haalt u hem uit zijn zitting.
Maak de filter regelmatig schoon met een stofzuiger of door er zacht op te kloppen.
Vervang de filter indien hij niet kan worden schoongemaakt.

WISSELSTUKKEN:
Bij de bestelling van de wisselstukken, vermeldt u steeds het model van het apparaat en beschrijft u het odnerdeel.

LET OP!

VOOR ELKE SCHOONMAAK- EN ONDERHOUDSBEURT, DE STEKKER VAN HET APPARAAT UIT HET STOPCONTACT HALEN.

LET OP!

HERPLAATS DE FILTER STEEDS NA EEN SCHOONMAAKBEURT.

RICERCA GUASTI

GUASTO
1 - Il motore non gira o gira in modo non corretto.

RIMEDIO
- Controllare che l'alimentazione sia inserita.
- Verificare il collegamento corretto dei fili, osservando gli schemi elettrici.
- Verificare la posizione dell'interruttore generale, del commutatore stagionale e del termostato.

GUASTO
2 - L'apparecchio non scalda/raffredda più come in precedenza.

RIMEDIO
- Controllare che il filtro sia sufficientemente pulito.
- Verificare sfiatando la batteria che non sia entrata aria nel circuito idraulico.

GUASTO
3 - L'apparecchio perde acqua.

RIMEDIO
- Controllare che l'inclinazione sia in direzione dello scarico condensa.
- Controllare che lo scarico condensa non sia ostruito.

TROUBLESHOOTING

PROBLEM
1 - The motor does not rotate or rotates incorrectly.

REMEDY
- Make sure the power to the unit is on.
- Make sure the wires are correctly connected, referring to the wiring diagram.
- Control if the main switch, the seasonal commutator and the thermostat are in the right position.

PROBLEM
2 - The unit does not heat/cool as before.

REMEDY
- Make sure the fi lter is clean.
- Make sure the hydraulic circuit is free from air by venting the heat exchanger.

PROBLEM
3 - The appliance leaks water.

REMEDY
- Make sure it is sloping in the direction of the condensate drain.
- Make sure the condensate drain is not clogged.

MANUTENZIONE

Prima di qualsiasi lavoro di manutenzione, scollegare il ventilconvettore dalla rete di alimentazione e accertarsi che non venga ricollegato inavvertitamente.

Tutti i lavori vanno eseguiti secondo le norme e i regolamenti vigenti in materia di sicurezza e salute.

Manutenzione del filtro

Il filtro può essere pulito o sostituito.

Per la pulizia, utilizzare un aspirapolvere con aspirazione media o bassa.

Per la sostituzione, rimuovere la griglia della presa d'aria previa apertura dei fissaggi e sostituire il filtro.

Infine, reinstallare in sede la griglia della presa d'aria.

MAINTENANCE

Fan-coil units must be disconnected from mains power and secured against unintentional re-connection before any maintenance work.

All work must be in accordance with all applicable safety and health rules and regulations.

Filter Maintenance

The filter pad may be cleaned or replaced.

For cleaning, a vacuum-cleaner operating at medium or low suction should be used.

For replacement, the fasteners of the intake grille must be opened and the grille must be removed. The filter pad must then be taken out and replaced.

Finally, the intake grille must again be locked in place.

DEPANNAGE

DEFAUT
1 - Le moteur ne tourne pas ou tourne de manière incorrecte.

ACTION CORRECTIVE
- Contrôler que l'alimentation est branchée.
- Vérifier le bon raccordement des conducteurs à l'aide des schémas électriques.
- L'interrupteur général et le commutateur saisonnier soient dans la position correcte.

DEFAUT
2 - L'appareil ne chauffe ou ne refroidit plus comme avant.

ACTION CORRECTIVE
- Contrôler que le filtre est suffisamment propre.
- Vérifier, en purgeant la batterie, que de l'air n'est pas entré dans le circuit hydraulique.

DEFAUT
3 - L'appareil perd de l'eau.

ACTION CORRECTIVE
- Contrôler que l'évacuation des condensats est inclinée dans la bonne direction.
- Contrôler que l'évacuation des condensats n'est pas bouchée.

FEHLERSUCHE

STÖRUNG
1 - Der Motor dreht nicht oder dreht nicht korrekt.

ABHILFE
- Kontrollieren, ob die Spannungsversorgung zugeschaltet ist.
- Auf Grundlage der Schaltpläne den korrekten Anschluss der Drähte prüfen.
- Die Position des Hauptschalters, des Umschalters der Betriebsart und des Thermostats kontrollieren.

STÖRUNG
2 - Das Gerät heizt/kühlt nicht mehr wie zuvor.

ABHILFE
- Kontrollieren, ob der Filter sauber genug ist.
- Durch Entlüften des Registers kontrollieren, ob Luft in den Wasserkreis eingedrungen ist.

STÖRUNG
3 - Das Gerät verliert Wasser.

ABHILFE
- Kontrollieren, ob die Schräge in Richtung des Kondensatabflusses verläuft.
- Kontrollieren, ob der Kondensatabfluss frei ist.

BÚSQUEDA DE AVERÍAS

AVERÍA
1 - El motor no gira o gira de modo incorrecto.

SOLUCIÓN
- Verificar que esté conectado a la toma de corriente.
- Verificar la correcta conexión de los hilos, observando los esquemas eléctricos.
- Verificar la posición del interruptor general, del conmutador estacional y del termostato.

AVERÍA
2 - El aparato ya no calienta/enfría como con anterioridad.

SOLUCIÓN
- Verificar que el filtro esté bien limpio.
- Verificar purgando la batería que no haya entrado aire en el circuito hidráulico.

AVERÍA
3 - El aparato pierde agua.

SOLUCIÓN
- Controlar que esté inclinado en dirección a la evacuación del agua de condensación.
- Controlar que la evacuación del agua de condensación no esté obstruida.

OPSPOREN DEFECTEN

DEFECT
1 - De motor draait niet of op niet correcte wijze.

OPLOSSING
- Controleer of de stekker in het stopcontact zit.
- Controleer de correcte aansluiting van de draden, conform de schakelschema's.
- Controleer de positie van de hoofdschakelaar, de seizoensschakelaar en de thermostaat.

DEFECT
2 - Het apparaat verwarmt/koelt niet meer af zoals voordien.

OPLOSSING
- Controleer of de filter voldoende schoon is.
- Tap de batterij af en ga de aanwezigheid na van lucht in het hydraulisch circuit.

DEFECT
3 - Er lekt water uit het apparaat.

OPLOSSING
- Controleer of de helling in de richting van de afvoerbuis voor het condensatievocht loopt.
- Controleer of de afvoerbuis voor het condensatievocht niet verstopt is.

ENTRETIEN

Avant tout entretien, débrancher le ventilo-convecteur et s'assurer qu'il ne peut pas être rebranché par inadvertance.

Tous les travaux doivent être exécutés selon les normes et la réglementation en vigueur en matière de sécurité et de santé.

Entretien du filtre

Le filtre peut être nettoyé ou remplacé.

Pour le nettoyage utiliser un aspirateur à aspiration basse ou moyenne.

Pour remplacer le filtre, ouvrir les fixations, retirer la grille de la prise d'air et remplacer le filtre.

Enfin, replacer la grille de la prise d'air.

WARTUNG

Vor Wartungsarbeiten aller Art den Klimakonvektor vom Stromnetz trennen und sicherstellen, dass er nicht unerwartet wieder unter Spannung gesetzt werden kann.

Alle Arbeiten müssen gemäß den einschlägigen Sicherheitsvorschriften ausgeführt werden.

Wartung des Filters

Der Filter kann gereinigt oder ersetzt werden.

Zum Reinigen einen Staubsauger mit mittlerer oder niedriger Saugkraft benutzen.

Zum Auswechseln das Luftgitter ausbauen und den Filter erneuern.

Zuletzt das Luftgitter wieder einbauen.

MANTENIMIENTO

Antes de realizar cualquier trabajo de mantenimiento desconectar el ventilador convector de la red de alimentación y comprobar que no se haya vuelto a conectar por equivocación.

Todos los trabajos se realizarán según las normas y reglamentos vigentes en materia de seguridad y salud.

Mantenimiento del filtro

El filtro se puede limpiar o sustituir.

Para su limpieza, usar un aspirador con aspiración media o baja.

Para su sustitución, quitar la rejilla de la toma de aire previa apertura de las fijaciones y sustituir el filtro.

Por último, volver a poner en su lugar la rejilla de la toma de aire.

ONDERHOUD

Vóór elke onderhoudsbeurt, de ventilator-convector loskoppelen van het elektriciteitsnet en ervoor zorgen dat hij niet per ongeluk weer aangesloten wordt.

Alle handelingen worden uitgevoerd overeenkomstig de geldende normen en voorschriften inzake veiligheid en geozndheid.

Onderhoud van de filter

De filter kan schoongemaakt of vervangen worden.

Voor de schoonmaak, gebruik een stofzuiger op de matige of lage zuigkracht.

Voor de vervanging, haal de bevestigingen weg en verwijder het rooster van de luchtinlaat om de filter te vervangen.

Tot slot, hermonteer jet rooster van de luchtinlaat.

ANOMALIE E RIMEDI

Anomalia	Possibili cause	Rimedio
Il ventilatore non entra in funzione	Il ventilatore non è acceso	Accendere il ventilatore
	Manca la corrente	Controllare il fusibile/alimentazione elettrica
	I cavi non sono collegati	Collegare i cavi (solo personale qualificato)
	L'alimentazione è interrotta dall'interruttore generale	Verificare il galleggiante
Flusso d'aria insufficiente dal ventilatore	Bassa velocità del ventilatore	Selezionare una velocità del ventilatore più alta
	Condotto per l'aria ostruito	Pulire il condotto dell'aria per ottenere un flusso d'aria regolare
	Filtro sporco	Sostituire o pulire il filtro
Il ventilatore è rumoroso	Alta velocità del ventilatore	Selezionare una velocità del ventilatore inferiore
	Bassa temperatura dell'aria in uscita	Aumentare l'impostazione della temperatura del comando
	Impianto di scarico dell'aria ostruito	Pulire il sistema di scarico dell'aria
	Supporto del ventilatore difettoso	Chiamare l'assistenza
	Filtro sporco	Sostituire o pulire il filtro
Il ventilconvettore non riscalda (sufficientemente)	Il ventilatore non è acceso	Accendere il ventilatore
	Il fluido termovettore non è caldo	Accendere la caldaia
		Accendere la pompa di circolazione
		Sfiatare il sistema di riscaldamento
	Bassa portata dell'acqua	Controllare le prestazioni della pompa
		Controllare l'impianto di distribuzione dell'acqua e settare le perdite di carico in linee diverse
	Temperatura di set point impostata ad un valore basso	Aumentare la temperatura di set point del comando
	Il comando è ubicato vicino ad una fonte di calore	Posizionare altrove il comando
	Filtro sporco	Sostituire o pulire il filtro
Il ventilconvettore non raffredda (sufficientemente)	Il ventilatore non è acceso	Accendere il ventilatore
	Il fluido raffreddante non è freddo	Accendere il refrigeratore
		Accendere la pompa di circolazione
		Sfiatare il sistema
	Bassa portata dell'acqua	Verificare le prestazioni della pompa
		Controllare l'impianto di distribuzione dell'acqua e settare le perdite di carico in linee diverse
	Temperatura di set point impostata ad un valore alto	Abbassare la temperatura di set point del comando
	Il comando è collocato in un ambiente freddo (per es.: vicino ad una porta)	Posizionare altrove il comando
	Filtro sporco	Sostituire o pulire il filtro
Si verificano perdite in modalità raffreddamento	Vaschetta di raccolta condensa sporca	Pulire la vaschetta di raccolta condensa
	Le linee dell'acqua fredda non sono isolate	Isolare le linee dell'acqua fredda
	L'unità non è installata in posizione orizzontale	Riallineare l'unità e fissarla in posizione orizzontale
	Spurgo condensa tappato	Controllare che lo scarico condensa abbia una pendenza sufficiente, pulire e riempire il sifone
	La pompa di scarico condensa non pompa acqua	Verificare l'alimentazione elettrica alla morsettiera e alla pompa
		Controllare che l'area di ingresso della pompa non sia sporca
		Controllare l'avviamento della pompa
		Controllare il corretto funzionamento dell'interruttore a galleggiante
	Condensa sulla serranda dell'aria	Aumentare la temperatura di mandata dell'acqua
		Aumentare l'angolo tra le alette della serranda e il soffitto
		Usare una serranda rivestita
		Aumentare la velocità del ventilatore
La temperatura nella stanza non è costante	Comando collocato in un posto sbagliato (per es.: in prossimità di porte o nella zona di scarico dell'aria)	Riposizionare il comando in un punto in cui la temperatura della stanza sia rappresentativa (lontano dal ventilconvettore)
		Aggiungere o reimpostare i sensori della temperatura massima e minima dell'aria distribuita
	Temperatura elevata del fluido termovettore	Reimpostare il controllo della caldaia
	Unità con controllo indipendente collegate alla stessa linea dell'acqua (per es.: radiatori con valvole termostatiche)	Dividere l'alimentazione dell'acqua; se ciò non fosse possibile, usare valvole regolatrici della portata su altre unità e aumentare la pressione dell'impianto

MALFUNCTIONS AND CORRECTIVE ACTIONS

Malfunction	Possible causes	Corrective action
Fan does not run	Fan coil unit not switched on	Switch on fan-coil unit
	No power	Check fusing/mains power
	Cabling not connected	Connect cabling (qualified person only)
	The supply is stopped by the float switch	Verify the float
Low air flow from fan-coil unit	Low fan speed	Select higher fan speed
	Air ducting obstructed	Clear air ducting, for unrestricted air flow
	Filter dirty	Replace or clean filter
Fan-coil unit noisy	Hight fan speed	Select lower fan speed
	Low air discharge temperature	Increase temperature setting of control
	Air discharge system obstructed	Clear air discharge system
	Fan bearing defect	Call field service
	Filter dirty	Replace or clean filter
Fan-coil unit does not heat (sufficiently)	Fan not switched on	Switch on fan
	Heating fluid not hot	Switch on boiler
		Switch on recirculation pump
		Vent heating system
	Low water flow rate	Check pump throughput
		Check water distribution and reset pressure losses in different lines
	Low setpoint temperature	Increase control setpoint temperature
	Controller or sensor positioned near heat source	Relocate the control
	Filter dirty	Replace or clean filter
Fan-coil unit does not cool (sufficiently)	Fan not switched on	Switch on fan
	Cooling fluid not cold	Switch on chiller
		Switch on recirculation pump
		Vent system
	Low water flow rate	Check pump throughout
		Check water distribution and reset pressure losses in different lines
	High setpoint temperature	Lower control setpoint temperature
	Control located in cold air (e.g. near door)	Relocate the control
	Filter dirty	Replace or clean filter
Fan-coil unit leaks in the cooling mode	Condensate tray dirty	Clean condensate tray
	Cold water lines not insulated	Insulate cold water lines
	Unit not suspended horizontally	Realign unit and suspend unit horizontally
	Condensate drain plugged	Check condensate drain for sufficient slope, clean and refill trap
	Condensate pump pumps no water	Check power supply in terminal box and at pump
		Check pump for dirt in the intake area
		Check pump start-up
		Check float switch for correct operation
	Condensation on air register	Increase water flow temperature
		Increase angle between air register stats and ceiling
		Use coated air register
		Increase fan speed
Room temperature fluctuates	The control located at wrong place (e.g. at doors or in the airdischarge area)	Relocate control to place where room temperature is representative (remote from fan-coil unit)
		Add or reset maximum and minimum supply air temperature sensors
	High heating fluid temperature	Reset boiler control
	Independently controlled units connected to same water line (e.g. radiators with thermostatic valves)	Split water supply; if impossible use flow control valves on other units and increase system pressure

ANOMALIES ET ACTION CORRECTIVE

Anomalie	Causes possibles	Action corrective
Le ventilateur ne se met pas en marche	Le ventilateur n'est pas allumé	Allumer le ventilateur
	Il n'y a pas de courant	Contrôler le fusible/alimentation électrique
	Les câbles ne sont pas raccordés	Raccorder les câbles (seulement par un professionnel qualifié)
	L'alimentation est interrompue par l'interrupteur à flotteur	Vérifiez à flotteur
Flux d'air insuffisant provenant du ventilateur	Vitesse trop basse du ventilateur	Sélectionner une vitesse du ventilateur plus élevée
	Conduit pour l'air obstrué	Nettoyer le conduit de l'air pour obtenir un flux d'air régulier
	Filtre sale	Remplacer ou nettoyer le filtre
Le ventilateur est bruyant	Vitesse élevée du ventilateur	Sélectionner une vitesse du ventilateur inférieure
	Température basse de l'air en sortie	Programmer une température plus élevée
	Système de purge de l'air obstrué	Nettoyer le système de purge de l'air
	Support du ventilateur défectueux	Appeler l'assistance
	Filtre sale	Remplacer ou nettoyer le filtre
Le ventilo-convecteur ne chauffe pas (suffisamment)	Le ventilo-convecteur n'est pas allumé	Allumer le ventilateur
	Le fluide caloporteur n'est pas chaud	Allumer la chaudière
		Allumer la pompe de circulation
		Purger le système de chauffage
	Débit de l'eau faible	Contrôler les performances de la pompe
		Contrôler l'installation de distribution de l'eau et répartir les pertes de charge entre les différentes tuyauteries
	Température de consigne programmée à une valeur trop basse	Augmenter la température de consigne de la commande
	La commande est placée trop près d'une source de chaleur	Placer la commande autre part
	Filtre sale	Remplacer ou nettoyer le filtre
L'appareil ne refroidit pas (suffisamment)	Le ventilateur n'est pas allumé	Allumer le ventilateur
	Le fluide frigorigène n'est pas froid	Allumer le refroidisseur
		Allumer la pompe de circulation
		Purger le système
	Débit de l'eau faible	Vérifier les performances de la pompe
		Contrôler l'installation de distribution de l'eau et répartir les pertes de charge entre les différentes tuyauteries
	Température de consigne programmée à une valeur trop élevée	Abaisser la température de consigne de la commande
	La commande est placée à un endroit froid (par ex. près d'une porte)	Placer la commande autre part
	Filtre sale	Remplacer ou nettoyer le filtre
Il y a des fuites en mode refroidissement	Bac à condensats sale	Nettoyer le bac à condensats
	Les tuyauteries de l'eau froide ne sont pas isolées	Isoler les tuyauteries de l'eau froide
	L'unité n'est pas installée en position horizontale	Réaligner l'unité et la fixer en position horizontale
	Vidange des condensats bouchée	Contrôler que l'évacuation condensats a une pente suffisante, nettoyer er remplir le siphon
	La pompe d'évacuation condensats ne pompe pas d'eau	Vérifier l'alimentation électrique au bornier et à la pompe
		Contrôler que la zone d'entrée de la pompe n'est pas sale
		Contrôler la mise en marche de la pompe
		Contrôler le bon fonctionnement de l'interrupteur à flotteur
	Condensation sur le registre de l'air	Augmenter la température de refoulement de l'eau
		Augmenter l'angle entre les ailettes du registre et le plafond
		Utiliser un registre revêtu
		Augmenter la vitesse du ventilateur
La température dans la pièce n'est pas constant	Commande placée à un endroit qui ne convient pas (par ex. à proximité de portes ou dans la zone d'évacuation de l'air)	Replacer la commande à un endroit où la température de la pièce soit représentative (loin du ventilo-convecteur)
		Ajouter ou reprogrammer les capteurs de la température maximale et minimale de l'air distribué
	Température élevée du fluide caloporteur	Reprogrammer le contrôle de la chaudière
	Unités avec contrôle indépendant raccordées à la même tuyauterie de l'eau (par ex: radiateurs avec vannes thermostatiques)	Diviser l'alimentation de l'eau; si cela n'est pas possible utiliser des vannes de régulation du débit sur d'autres unités et augmenter la pression de l'installation

STÖRUNGEN UND ABHILFEN

Störungen	Mögliche Ursachen	Abhilfe
Der Ventilator schaltet sich nicht ein	Der Ventilator ist nicht eingeschaltet	Den Ventilator einschalten
	Keine Stromversorgung	Die Sicherung/Spannungsversorgung kontrollieren
	Die Kabel sind nicht angeschlossen	Kabel anschließen (nur durch Fachpersonal)
	Die Versorgung wurde vom Schwimmerschal er unterbrochen	Schwimmer kontrollieren
Der vom Ventilator erzeugte Luftstrom ist unzureichend	Niedrige Ventilatordrehzahl	Eine höhere Ventilatordrehzahl einstellen
	Luftkanal verstopft	Luftkanal reinigen, damit ein regulärer Luftstrom sichergestellt wird
	Filter verschmutzt	Filter reinigen oder auswechseln
Der Ventilator erzeugt Geräusche	Hohe Ventilatordrehzahl	Eine niedrigere Ventilatordrehzahl einstellen
	Niedrige Lufttemperatur am Austritt	Die Temperatureinstellung am Steuergerät erhöhen
	Abluftanlage verstopft	Das Abluftsystem reinigen
	Ventilatorhalterung schadhaft	Den Kundendienst hinzuziehen
	Filter verschmutzt	Filter reinigen oder auswechseln
Der Klimakonvektorheizt nicht (ausreichend)	Der Klimakonvektor ist nicht eingeschaltet	Den Ventilator einschalten
	Das Kältemedium ist nicht heiß	Das Warmwasserregister einschalten
		Die Umwälzpumpe einschalten
		Das Heizsystem entlüften
	Niedriger Wasserdurchsatz	Die Leistung der Pumpe überprüfen
		Die Wasserverteilungsanlage kontrollieren und durch Regeln des Flusses die Druckverluste an den verschiedenen Leitungen ausgleichen
	Solltemperatur auf einen niedrigen Wert eingestellt	Die Solltemperatur des Steuergerätes erhöhen
	Das Steuergerät ist in der Nähe einer Wärmequelle untergebracht	Das Steuergerät an einer anderen Stelle unterbringen
	Filter verschmutzt	Filter reinigen oder auswechseln
Das Gerät kühlt nicht (ausreichend)	Der Ventilator ist nicht eingeschaltet	Den Ventilator einschalten
	Die Kühlflüssigkeit ist nicht kalt	Den Kaltwassersatz einschalten
		Das System entlüften
		Die Solltemperatur des Steuergerätes vermindern
	Niedriger Wasserdurchsatz	Die Leistung der Pumpe überprüfen
		Die Wasserverteilungsanlage kontrollieren und durch Regeln des Flusses die Druckverluste an den verschiedenen Leitungen ausgleichen
	Solltemperatur auf einen niedrigen Wert eingestellt	Die Solltemperatur des Steuergeräte vermindern
	Das Steuergerät ist an einer kühlen Stelle untergebracht (z.B. in der Nähe einer Tür)	Das Steuergerät an einer anderen Stelle unterbringen
	Filter verschmutzt	Filter reinigen oder auswechseln
In Kühlbetrieb treten Verluste auf	Kondensatwanne verschmutzt	Die Kondensatwanne reinigen
	Die Kaltwasserleitun en sind nicht isoliert	Die Kaltwasserleitungen isolieren
	Das Gerät ist nicht gerade installiert	Das Gerät gerade ausrichten und fixieren
	Kondensatablauf verstopft	Kontrollieren, ob der Kondensatablauf ein ausreichendes Gefälle hat, den Siphon reinigen und füllen
	Die Kondensatpumpe pumpt kein Wasser	Die Spannungsversorgung zur Klemmleiste und zur Pumpe kontrollieren
		Kontrollieren, ob der Eingangsbereich der Pumpe verschmutzt ist
		Das Anlaufen der Pumpe kontrollieren
		Die korrekte Funktion des Schwimmerschalters kontrollieren
	Kondenswasser an der Luftklappe	Die Temperatur des austretenden Wassers erhöhen
		Den Winkel zwischen den Lamellen der Klappe und der Decke vergrößern
		Eine beschichtete Klappe verwenden
		Die Ventilatordrehzahl erhöhen
Die Raumtemperatur ist nicht konstant	Steuergerät an einem ungeeigneten Platz untergebracht (z.B.: in der Nähe von Türen oder im Bereich des Luftauslasses)	Das Steuergerät an einer Stelle platzieren, an der eine durchschnittliche Raumtemperatur herrscht (vom Klimakonvektor entfernt)
		Die Fühler für max. und min. Temperatur der verteilten Luft einbauen oder bereits vorhandene neu einstellen
	Hohe Temperatur des Kältemediums	Die Steuerung des Warmwasserregisters neu einstellen
	Gerät mit separater Steuerung an dieselbe Wasserleitung angeschlossen (z.B.: Heizkörper mit Thermostatventilen)	Die Wasserversorgung teilen; falls dies nicht möglich sein sollte, an den anderen Geräten ein Stromreglerventil verwenden und den Anlagendruck erhöhen

ANOMALÍAS Y SOLUCIONES

Anomalía	Posibles causas	Solución
El ventilador no se pone en marcha	El ventilador no está encendido	Encender el ventilador
	Falta corriente	Controlar el fusible/alimentación eléctrica
	Los cables no están conectados	Conectar los cables (sólo personal cualificado)
	La alimentación se ha interrumpido por el interruptor de flotador	Verificar el flotador
Flujos de aire insuficiente del ventilador	Baja velocidad del ventilador	Seleccionar una velocidad del ventilador más alta
	Conducto para el aire obstruido	Limpiar el conducto del aire para obtener un flujo de aire regular
	Filtro sucio	Sustituir o limpiar el filtro
El ventilador hace ruido	Alta velocidad del ventilador	Seleccionar una velocidad del ventilador inferior
	Baja temperatura del aire en la salida	Aumentar la introducción de la temperatura del mando
	Instalación de descarga del aire obstruida	Limpiar el sistema de descarga del aire
	Soporte del ventilador defectuoso	Llamar a la asistencia técnica
	Filtro sucio	Sustituir o limpiar el filtro
El ventilador convector no caliente (lo suficiente)	El ventilador no está encendido	Encender el ventilador
	El fluido termovector no está caliente	Encender la caldera
		Encender la bomba de circuilación
		Purgar el sistema de calefacción
	Bajo caudal de agua	Controlar las prestaciones de la bomba
		Controlar la instalación de distribución del agua e instaurar las pérdidas de carga en diversas líneas
	Temperatura del valor de consigna programada a un valor bajo	Aumentar la temperarura de los valores de consigna del mando
	El mando está cerca de una fuente de calor	Poner el mando en otro sitio
	Filtro sucio	Sustituir o limpiar el filtro
El aparato no enfría (lo suficiente)	El ventilador no está encendido	Encender el ventilador
	El fluido refrigerante no está frío	Encender el enfriador
		Encender la bomba de circulación
		Purgar el sistema
	Bajo caudal del agua	Verificar las prestaciones de la bomba
		Controlar la instalación de distribución del agua e instaurar las pérdidas de carga en diversas líneas
	Temperatura del valor de consigna programada a un valor alto	Bajar la temperatura de los valores de consigna del mando
	El mando se halla en un ambiente frío (por ej.: cerca de una puerta)	Poner el mando en otor sitio
	Filtro sucio	Sustituir o limpiar el filtro
Se verifican pérdidas en la modalidad de enfriamiento	La bandeja de recogida del agua de condensación está sucia	Limpiar la bandeja de recogida del agua de condensación
	Las líneas del agua fría no están aisladas	Aislar las líneas del agua fría
	La unidad no está instalada en posición horizontal	Realinear la unidad y fijarla en posición horizontal
	Purgador del agua de condensación tapado	Controlar que la descarga del agua de condensación tenga la pendiente suficiente, limpiar y llenar el sifón
	La bomba de descarga del agua de condensación no bombea agua	Verificar la alimentación eléctrica en la caja de bornes y la bomba
		Controlar que el área de entrada de la bomba no esté sucia
		Controlar la puesta en marcha de la bomba
		Controlar el correcto funcionamiento del interruptor de flotador
	Agua de condensación sobre la compuerta del aire	Aumentar la temperatura de impulsión del agua
		Aumentar el ángulo entre las aletas de la compuerta y el techo
		Usar una compuerta recubierta
		Aumentar la velocidad del ventilador
La temperatura en la estancia no es constante	Mando colocado en un lugar incorrecto (por ej.: cerca de puertas o en la zona de descarga del aire)	Volver a colocar el mando en un punto en que la temperatura de la estancia sea representativa (lejos del ventilador convector)
		Añadir o reprogramar los sensores de la temperatura máxima y mínima del aire distribuido
	Temperatura elevada del fluido termovector	Reprogramar el control de la caldera
	Unidad con control independiente conectado a la misma línea del agua (por ej.: radiadores con válvulas termostáticas)	Dividir la alimentación del agua; si ello no fuera posible, usar válvular reguladoras del caudal en otras unidades y aumentar la presión de la instalación

PROBLEMEN EN OPLOSSINGEN

Probleem	Mogelijke oorzaken	Oplossing
De ventilator start niet	De ventilator staat niet aan	De ventilator aanzetten
	De voeding ontbreekt	De zekering/elektrische voeding controleren
	De kabels zijn niet aangesloten	De kabels aansluiten (alleen door vakbekwaam personeel)
	De voeding werd onderbroken door de vlotterschakelaar	De vlotter controleren
Ontoereikend eluchtstroom ventilator	Lage snelheid ventilator	Een hogere snelheid voor de ventilator selecteren
	Luchtleiding verstopt	De luchtleiding schoonmaken om een correcte luchtstroom te bekomen
	Filter vuil	De filter schoonmaken of vervangen
De ventilator is luidruchtig	Hoge snelheid ventilator	Een lagere snelheid voor de ventilator selecteren
	Lage temperatuur afgevoerde lucht	De temperatuurinstelling van de bediening verhogen
	Installatie voor luchtafvoer verstopt	Het luchtafvoersysteem schoonmaken
	Steun ventilator defect	Hulp inroepen
	Filter vuil	De filter schoonmaken of vervangen
De ventilator-convector verwarmt niet (voldoende)	De ventilator staat niet aan	De ventilator aanzetten
	De vloeistof van de thermovector is niet warm	De verwarmingsketel aanzetten
		De circulatiepomp aanzetten
		Het verwarmingssysteem afblazen
	Laag waterdebiet	De prestaties van de pomp controleren
		De distributie-installatie van het water controleren en het energieverlies van de verschillende lijnen verhelpen
	De set point-temperatuur is ingesteld op een lage waarde	De set point-temperatuur van de bediening verhogen
	De bediening bevindt zich vlakbij een warmtebron	De bediening elders plaatsen
	Filter vuil	De filter schoonmaken of vervangen
Het apparaat koelt niet (voldoende) af.	De ventilator staat niet aan	De ventilator aanzetten
	De koelvloeistof is niet koud	De koelinrichting aanzetten
		De circulatiepomp aanzetten
		Het systeem afblazen
	Laag waterdebiet	De prestaties van de pomp controleren
		De distributie-installatie van het water controleren en het energieverlies van de verschillende lijnen verhelpen
	De set point-temperatuur is ingesteld op een hoge waarde	De set point-temperatuur van de bediening verlagen
	De bediening bevindt zich in een koude omgeving (vb. vlakbij een deur)	De bediening elders plaatsen
	Filter vuil	De filter schoonmaken of vervangen
Er worden verliezen vastgesteld in de koelfunctie	Opvangbakje condensatievocht vuil	Opvangbakje condensatievocht schoonmaken
	De koudwaterlijnen zijn niet geïsoleerd	De koudwaterlijnen isoleren
	De eenheid is niet in horizontale positie geïnstalleerd	De eenheid heruitrichten en in horizontale positie bevestigen
	De aftaplijn van het condesnatievocht is verstopt	Controleren of de afvoerbuis van het condensatievocht een toereikende helling heeft, schoonmaken en de hevel vullen
	De pomp voor de afvoer van het condensatievocht pomtp geen water op	De elektrische voeding aan het klemmenbord en de pomp controleren
		Controleren of de binnenkomende lucht van de pomp niet vuil is
		De start van de pomp controleren
		De correcte werking van de vlotterschakelaar controleren
	Aanwezigheid condensatievocht op de luchtafsluiter	De inlaattemperatuur van het water verhogen
		De hoek tussen de vleugels van de afsluiter en het plafond vergroten
		Gebruik een beklede afsluiter
		De snelheid van de ventilator verhogen
De temperatuur in het vertrek is niet constant	De bediening bevindt zich op een verkeerde plaats (vb. vlakbij een deur of in de afvoerzone van de lucht)	Herplaats de bediening op een punt waar de temperatuur van het vertrek representatief is (ver verwijderd van de ventilator-convector)
		De uitschakelsensoren van de verdeelde lucht toevoegen of herinstellen
	Hoge temperatuur vloeistof thermovector	De bediening van de verwarmingsketel herinstellen
	Eenheid met onafhankelijke besturing aangesloten op dezelfde waterlijn (vb. radiator met thermostatische kleppen)	De watertoevoer opsplitsen; indien dit niet mogelijk is, gebruik dan kleppen om de stroom te regelen op de andere eenheden en verhoog de druk van de installatie

PERDITE DI CARICO LATO ACQUA / PRESSURE DROP TABLE / PERTES DE CHARGE CÔTE EAU

Impianto a due tubi

Two-tube units

Installation à deux tuyauteries

2-Leiter-Anlage

Instalación de dos tubos

Installatie met 2 leidingen

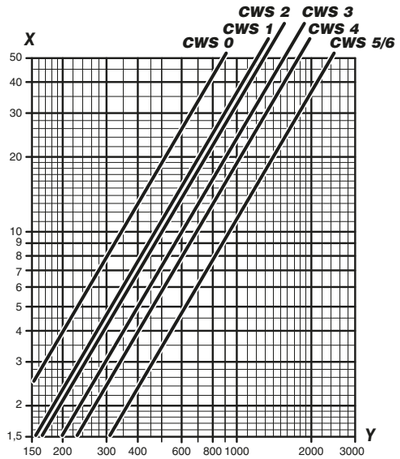

X = *Perdita di carico (kPa)*
Pressure drop (kPa)
Perte de charge (kPa)
Druckverlust (kPa)
Pérdida de carga (kPa)
Energieverlies (kPa)

Y = *Portata acqua (l/h)*
Water flow (l/h)
Débit d'eau (l/h)
Wasserdurchflussmenge (l/h)
Caudal de agua (l/h)
Waterdebiet (l/h)

Impianto a quattro tubi
Perdite di carico batteria ad acqua fredda

Four-tube units
Water drop cooling battery

Installation à quatre tuyauteries
Pertes de charge batterie froid

4-Leiter-Anlage
Druckverluste Kaltwasserregister

Instalación de cuatro tubos
Pérdidas de carga batería de agua fría

Installatie met vier leidingen
Energieverkies koudwaterbatterij

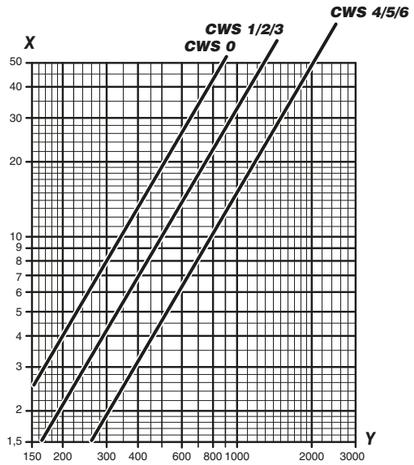

Impianto a quattro tubi
Perdite di carico batteria ad acqua calda

Four-tube units
Water drop heating battery

Installation à quatre tuyauteries
Pertes de charge batterie chaud

4-Leiter-Anlage
Druckverluste Warmwasserregister

Instalación de cuatro tubos
Pérdidas de carga batería de agua caliente

Installatie met vier leidingen
Energieverkies warmwaterbatterij

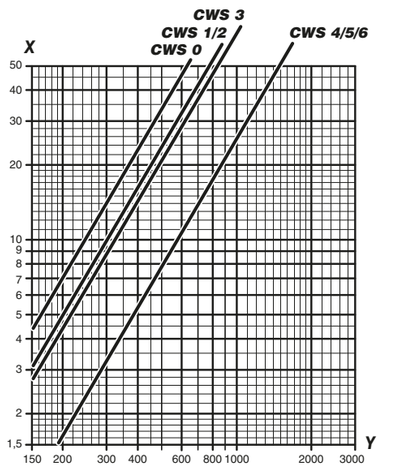

DRUCKVERLUSTE WASSER / PÉRDIDAS DE CARGA LADO AGUA / WATERLEKKEN

La perdita di carico si riferisce ad una temperatura media dell'acqua di 10 °C;
per temperature diverse, moltiplicare la perdita di carico per il coefficiente K riportato in tabella.

The table indicates the pressure drop for a mean water temperature of 10 °C.
For different water temperatures multiply by the correction factors K.

La perte de charge se réfère à une température moyenne d'eau de 10 °C.
Pour une température différente, multiplier la perte de charge par le coefficient K de le table suivante.

Der Druckverlust bezieht sich auf eine durchschnittliche Temperatur des Wassers von 10 °C;
für abweichende Temperaturen den Druckverlust mit dem Koeffizienten K der Tabelle multiplizieren.

La pérdida de carga se refiere a una temperatura media del agua de 10 °C,
para temperaturas distintas multiplicar la pérdida de carga por el coeficiente K que figura en la tabla.

Het energieverlies verwijst naar een gemiddelde watertemperatuur van 10 °C;
bij verschillende temperaturen vermenigvuldigt u het energieverlies met de coëfficiënt K die u in de tabel vindt.

°C	K
20	0,94
30	0,90
40	0,86
50	0,82
60	0,78
70	0,74
80	0,70

La perdita di carico si riferisce ad una temperatura media dell'acqua di 10 °C;
per temperature diverse, moltiplicare la perdita di carico per il coefficiente K riportato in tabella.

The table indicates the pressure drop for a mean water temperature of 10 °C.
For different water temperatures multiply by the correction factors K.

La perte de charge se réfère à une température moyenne d'eau de 10 °C.
Pour une température différente, multiplier la perte de charge par le coefficient K de le table suivante.

Der Druckverlust bezieht sich auf eine durchschnittliche Temperatur des Wassers von 10 °C;
für abweichende Temperaturen den Druckverlust mit dem Koeffizienten K der Tabelle multiplizieren.

La pérdida de carga se refiere a una temperatura media del agua de 10 °C,
para temperaturas distintas multiplicar la pérdida de carga por el coeficiente K que figura en la tabla.

Het energieverlies verwijst naar een gemiddelde watertemperatuur van 10 °C;
bij verschillende temperaturen vermenigvuldigt u het energieverlies met de coëfficiënt K die u in de tabel vindt.

°C	K
20	0,94
30	0,90
40	0,86
50	0,82
60	0,78
70	0,74
80	0,70

Perdite di carico lato acqua nelle batterie addizionali
alimentate con acqua calda alla temperatura media di 60 °C (65/55 °C).
Coefficienti di correzione per temperature medie diverse.

The water pressure drop figures refer to a mean water temperature of 60 °C (65/55 °C);
for different temperature, multiply the pressure drop figures by the correction factors K.

Les pertes de charge font référence à une température moyenne de l'eau de 60 °C.
Pour des températures différentes, multiplier les pertes par le coefficient K reporté dans le tableau (65/55 °C).

Druckverluste an der Wasserseite bei den Zusatzregistern,
die mit Warmwasser bei einer durchschnittlichen Temperatur von 60 °C (65/55 °C) gespeist werden.
Korrekturkoeffizient für abweichende Durchschnittstemperaturen.

Pérdidas de carga lado agua en las baterías adicionales
alimentadas con agua caliente a la temperatura media de 60 °C (65/55 °C).
Coeficientes de corrección para temperaturas medias distintas.

Energieverlies aan de waterzijde van de bijkomende batterijen gevoed
met warm water bij een gemiddelde temperatuur van 60 °C (65/55 °C).
Correctiecoëfficiënt voor verschillende gemiddelde temperaturen.

Tm °C	K
40	1,12
50	1,06
70	0,94
80	0,88

I T

RAFFREDDAMENTO (funzionamento estivo)

	Impianto 2 tubi	Impianto 4 tubi
Temperatura aria:	+27 °C b.s. +19 °C b.u.	
Temperatura acqua:	+7/12 °C	

RISCALDAMENTO (funzionamento invernale)

	Impianto 2 tubi	Impianto 4 tubi
Temperatura aria:	+20 °C	+20 °C
Temperatura acqua:	+45/40 °C	+65/55 °C

Mod. = Modello
Speed = Velocità
Qv = Portata aria
Pc = Raffredamento resa totale
Ps = Raffredamento resa sensibile
Pl = Raffrescamento resa latente
Ph = Riscaldamento
Lw = Potenza sonora Lw
Pec = Assorbimento motore

E N

COOLING (summer mode)

	2 pipe unit	4 pipe unit
Air temperature:	+27 °C d.b. +19 °C w.b.	
Water temperature:	+7/12 °C	

HEATING (winter mode)

	2 pipe unit	4 pipe unit
Air temperature:	+20 °C	+20 °C
Water temperature:	+45/40 °C	+65/55 °C

Mod. = Model
Speed = Speed
Qv = Air flow
Pc = Cooling total emission
Ps = Cooling sensible emission
Pl = Latent cooling emission
Ph = Heating
Lw = Sound power Lw
Pec = Fan

F R

CLIMATISATION (fonctionnement été)

	Installation à 2 tubes	Installation à 4 tubes
Température d'air:	+27 °C d.b. +19 °C w.b.	
Température d'eau:	+7/12 °C	

CHAUFFAGE (fonctionnement hiver)

	Installation à 2 tubes	Installation à 4 tubes
Température d'air:	+20 °C	+20 °C
Température d'eau:	+45/40 °C	+65/55 °C

Mod. = Modèle
Speed = Vitesse
Qv = Débit air
Pc = Emission frigorifique totale
Ps = Emission frigorifique sensible
Pl = Emission frigorifique latent
Ph = Chauffage
Lw = Puissance sonore Lw
Pec = Puissance absorbée moteur

D E

KÜHLEN (Sommerbetrieb)

	2-Leiter-Anlage	4-Leiter-Anlage
Lufttemperatur:	+27 °C d.b. +19 °C w.b.	
Wassertemperatur:	+7/12 °C	

HEIZEN (Winterbetrieb)

	2-Leiter-Anlage	4-Leiter-Anlage
Lufttemperatur:	+20 °C	+20 °C
Wassertemperatur:	+45/40 °C	+65/55 °C

Mod. = Modell
Speed = Geschwindigkeit
Qv = Luftmenge
Pc = Gesamtkühlleistung
Ps = Sensible Kühlleistung
Pl = Abkühlen gemacht latent
Ph = Heizbetrieb
Lw = Schallleistung Lw
Pec = Motorleistung

E S

REFRIGERACIÓN (funcionamiento veraniego)

	Instalación de 2 tubos	Instalación de 4 tubos
Temperatura aire:	+27 °C d.b. +19 °C w.b.	
Temperatura agua:	+7/12 °C	

CALEFACCIÓN (funcionamiento invernal)

	Instalación de 2 tubos	Instalación de 4 tubos
Temperatura aire:	+20 °C	+20 °C
Temperatura agua:	+45/40 °C	+65/55 °C

Mod. = Modelo
Speed = Velocidad
Qv = Caudal de aire
Pc = Rendim. total refriger.
Ps = Rendim. sensible refriger.
Pl = Enfriamiento hecho latente
Ph = Calefacción
Lw = Potencia sonora Lw
Pec = Potencia absorbida motor

N L

KOELING (zomer)

	2-pijpsysteem	4-pijpsysteem
Ruimtetemperatuur:	+27 °C d.b. +19 °C w.b.	
Watertraject:	+7/12 °C	

VERWARMING (wintergebruik)

	2-pijpsysteem	4-pijpsysteem
Ruimtetemperatuur:	+20 °C	+20 °C
Watertraject:	+45/40 °C	+65/55 °C

Mod. = Model
Speed = Stand
Qv = Luchthoeveelheid
Pc = Koelvermogen totaal
Ps = Koelvermogen voelbaar
Pl = Koelvermogen latent
Ph = Verwarming
Lw = Geluidsvermogen Lw
Pec = Opgenomen vermogen

Impianto a 2 tubi / 2 pipe unit / Installation à 2 tubes
2-Leiter-Anlage / Instalación de 2 tubos / 2-pijpsysteem

Mod. CWS		02-2P			12-2P			22-2P			32-2P			42-2P			52-2P			62-2P		
Speed		1	2	3	1	2	3	1	2	3	1	2	3	1	2	3	1	2	3	1	2	3
Qv	m3/h	310	420	610	310	420	520	320	500	710	430	610	880	630	820	1140	710	970	1500	710	1280	1820
Pc	kW	1,25	1,60	1,92	1,82	2,31	2,64	2,23	3,30	4,26	2,91	3,82	4,93	4,18	4,86	6,08	5,27	6,72	9,39	5,27	8,36	10,93
Ps	kW	0,99	1,29	1,58	1,33	1,72	2,00	1,55	2,35	3,11	2,05	2,75	3,65	3,00	3,53	4,51	3,42	4,42	6,36	3,67	6,00	8,08
Pl	kW	0,26	0,31	0,34	0,49	0,59	0,64	0,68	0,95	1,15	0,86	1,07	1,28	1,18	1,33	1,57	1,85	2,30	3,03	1,60	2,36	2,85
Ph	kW	1,38	1,80	2,24	1,85	2,42	2,80	2,12	3,28	4,37	2,85	3,85	5,15	4,27	5,03	6,50	4,92	6,40	9,23	5,12	8,55	11,72
Lw	dB(A)	33	40	49	33	40	45	33	45	53	41	49	59	33	40	48	34	40	53	34	48	58
Pec	W	25	32	57	25	32	44	25	44	68	32	57	90	33	48	77	42	63	120	42	95	170

Impianto a 4 tubi / 4 pipe unit / Installation à 4 tubes
4-Leiter-Anlage / Instalación de 4 tubos / 4-pijpsysteem

Mod. CWS		04-4P			14-4P			24-4P			26-4P			34-4P			36-4P		
Speed		1	2	3	1	2	3	1	2	3	1	2	3	1	2	3	1	2	3
Qv	m3/h	310	420	610	310	420	520	310	500	710	320	500	710	430	610	880	430	610	880
Pc	kW	1,49	1,93	2,27	1,83	2,33	2,66	1,83	2,61	3,27	2,07	3,02	3,86	2,33	2,96	3,72	2,69	3,47	4,44
Ps	kW	1,13	1,52	1,84	1,32	1,68	1,94	1,32	1,94	2,49	1,47	2,20	2,88	1,72	2,23	2,88	1,94	2,56	3,37
Pl	kW	0,36	0,41	0,43	0,51	0,65	0,72	0,51	0,67	0,78	0,60	0,82	0,98	0,61	0,73	0,84	0,75	0,91	1,07
Ph	kW	1,72	2,23	2,66	2,13	2,66	3,04	2,13	3,04	3,86	1,73	2,71	2,91	2,61	3,33	4,19	2,14	2,66	3,29
Lw	dB(A)	33	40	49	33	40	45	33	45	53	33	45	53	41	49	59	41	49	59
Pec	W	25	32	57	25	32	44	25	44	68	25	44	68	32	57	90	32	57	90

Mod. CWS		44-4P			54-4P			56-4P			64-4P			66-4P		
Speed		1	2	3	1	2	3	1	2	3	1	2	3	1	2	3
Qv	m3/h	630	820	1140	710	970	1500	710	970	1500	710	1280	1820	710	1280	1820
Pc	kW	4,11	4,98	6,26	4,48	5,60	7,59	4,95	6,27	8,65	4,48	6,84	8,72	4,95	7,75	10,03
Ps	kW	2,93	3,60	4,61	3,21	4,09	5,71	3,49	4,49	6,37	3,21	5,09	6,67	3,49	5,64	7,51
Pl	kW	1,18	1,38	1,65	1,27	1,51	1,88	1,46	1,78	2,28	1,27	1,75	2,05	1,46	2,11	2,43
Ph	kW	5,21	6,33	8,02	5,69	7,15	9,66	4,59	5,63	7,50	5,69	8,80	11,16	4,59	6,78	8,58
Lw	dB(A)	33	40	48	34	40	53	34	40	53	34	48	58	34	48	58
Pec	W	33	48	77	42	63	120	42	63	120	42	95	170	42	95	170

Trane - by Trane Technologies (NYSE: TT), a global climate innovator - creates comfortable, energy efficient indoor environments for commercial and residential applications. For more information, please visit trane.com or tranetechnologies.com.

Trane has a policy of continuous product and product data improvement and reserves the right to change design and specifications without notice. We are committed to using environmentally conscious print practices.

UNT-SVX03S-XX July 2024
Supersedes: UNT-SVX03R-XX (July 2022)

© 2024 Trane

Confidential and proprietary Trane information.